PROIETTORI

Dart Medium



Codice
1E3937EL

TONALITÀ LUCE	DISTRIBUZIONE LUCE	OUTPUT
4000K 80	WFL 62°	33,2W 4269lm

ALIMENTAZIONE CONTROLLO	COLORE
220-240Vac ON-OFF	

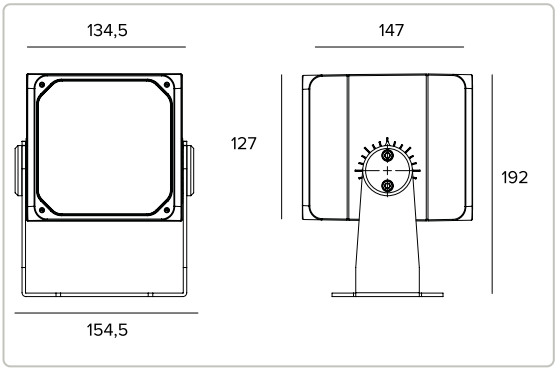

Le quote riportate sul disegno sono espresse in mm.





4000K		H(m)	D(m)	Emax(lx)
Ra80			62°	
Fixture Power	33W	1	1.20	5066
Source Flux	5082lm	2	2.40	1267
Fixture Flux	4269lm	3	3.60	563
Efficacy	129lm/W	4	4.80	317
Imax	5066cd	5	5.99	203

Dati Tecnici

Concept

Proiettore professionale orientabile a LED.

Sorgente

LED Chip on Board alta efficienza Ra80.	
Classe di efficienza energetica	C
Potenza nominale	31W
Flusso nominale	5082lm
Indice resa cromatica	80
Rf	81
Rg	97
CCT nominale	4000K
SDCM	2
Durata utile (L80/B10)	56000h tq +25°C
Durata utile (L90/B10)	56000h tq +25°C

TARGETTI

CCIAA Firenze
Share Capital: € 500.000,00
VAT N. (IT): 01537660480
R.E.A: FI-275656

Targetti Sankey S.r.l.
Via Giuseppe Garibaldi, 82
50041 Calenzano (FI)
Italia

Tel: +39 055 37911
targetti.com
targetti@targetti.com

A motivo dell'evoluzione tecnologica dei componenti elettronici i dati indicati sono soggetti ad aggiornamento e quindi deve essere richiesta conferma in fase d'ordine.
Flusso luminoso e potenza elettrica presentano tolleranze di +/-10% rispetto al valore indicato. tq +25°C (CIE 121).

Si riserva la facoltà di apportare modifiche tecniche.

Dati Tecnici

Caratteristiche illuminotecniche

Equipaggiato con ottiche di precisione a sfaccettature convesse in alluminio anodizzato speculare.

Ottica	WFL
Apertura di fascio	WFL
Rendimento ottico	84%
Flusso apparecchio	4269lm
Efficienza luminosa	129lm/W
Sicurezza fotobiologica	Conforme al gruppo di rischio basso RG1

Caratteristiche meccaniche

Corpo in pressofusione d'alluminio anodizzato e verniciato e staffa di fissaggio in acciaio inox verniciato. Rotazione di ±45° sul piano orizzontale e di 0-120° o 0-20° sul piano verticale.

Colore e finitura	Ferrite
Dimensioni	AxBxH 135x127x147mm
Peso	3,55Kg
Grado di protezione	IP66
Resistenza meccanica	IK10

Caratteristiche elettriche

Completo di alimentazione elettronica ON-OFF. Precablato con 1,5m di cavo H07RN-F.

Potenza apparecchio	33,2W
Alimentazione	220-240Vac 50/60Hz
Classe di isolamento	CLASSE 1
Tipo driver / Controllo	ON-OFF
Driver incluso	SI
SAFE FLICKER	PstLM=<1 e SVM=<0,4 (IEC TR 61547-1 e IEC TR 63158), a garanzia di una luce più confortevole e sicura
Temperatura ambiente	-25°C / +35°C

Installazione

Staffa di fissaggio con regolazione del puntamento.

Note

Adotta la soluzione tecnica "Waterblock Smart" che prevede la resinatura dei cavi di collegamento, limitando il rischio di risalita dell'umidità verso il driver o l'apparecchio. Su richiesta è possibile sottoporre il prodotto a trattamento di cataforesi. Disponibile su richiesta in versione 110-277Vac.

Normativa e Certificazioni

CE

Garanzia

5 anni.

Avvertenze

Apparecchio progettato per essere smaltito/riciclato a fine vita. Sorgente luminosa (solo LED) sostituibile da un professionista. Alimentatore sostituibile da un professionista.

Accessori

Filtro



CODICE
1E3023

Filtro lama di luce.
Filtro olografico in PMMA ad effetto lama di luce.
Da completare con anello portafiltri.
Diametro 101mm.

Griglia



CODICE	COLORE
1E3025	

Griglia antiabbagliamento.
La croce centrale può essere rimossa per due diversi livelli di controllo dell'abbagliamento.
Acciaio inossidabile verniciato a polvere.

Schermo

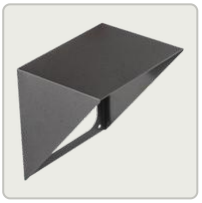

CODICE	COLORE
1E3024	

Schermo asimmetrico.
Acciaio inossidabile verniciato a polvere.

Sistema di fissaggio



CODICE	COLORE
1E3026	

Piastra per la rotazione dell'apparecchio.
Acciaio inossidabile verniciato a polvere.



CODICE	COLORE	ØXH
1E3028		96x182mm

Picchetto per terreno.
Acciaio inossidabile verniciato a polvere.



CODICE	COLORE
1E2825	

Aggancio al palo.
Allumino anodizzato e verniciato a polvere.
Palo Ø 60mm (+/-2mm).

A motivo dell'evoluzione tecnologica dei componenti elettronici i dati indicati sono soggetti ad aggiornamento e quindi deve essere richiesta conferma in fase d'ordine.
Flusso luminoso e potenza elettrica presentano tolleranze di +/-10% rispetto al valore indicato. tq +25°C (CIE 121).

Si riserva la facoltà di apportare modifiche tecniche.



CODICE	COLORE
1E3027	

Sistema di montaggio multiplo su palo.
Acciaio inossidabile verniciato a polvere.
Da completare con 1E2825.
Max 4 proiettori.

Anello porta accessori



CODICE	COLORE
1E3022	

Anello porta filtri.
Acciaio inossidabile verniciato a polvere.
AxB 120x120mm.

Utensile



CODICE	COLORE
1E3029	

Sistema laser per il puntamento.
Da applicare a frizione sul corpo del proiettore.
Acciaio inossidabile verniciato a polvere.
Proiettore laser incluso.

Connettore



CODICE

1E2769

Box di connessione lineare IP66/IP68.
5 poli, di sezione max 1,5mm².
Diametro del cavo da 7 a 12mm.



CODICE

1E2494

Box di connessione multipla IP68.
1 IN - 3 OUT 4 poli, di sezione max 2,5mm².
Diametro del cavo da 6 a 12mm.

Scaricatore di sovratensione

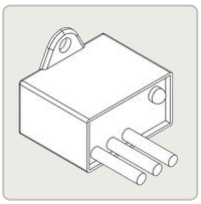

CODICE

A013A

Scaricatore di sovratensione compatibile con tutti gli apparecchi di illuminazione in CLASSE I.
Tensione di funzionamento 230-277Vac.
SPD type 2+3.
Tensione massima di scarica 10kV.
CLASSE I
IP67

TARGETTI

CCIAA Firenze
Share Capital: € 500.000,00
VAT N. (IT): 01537660480
R.E.A: FI-275656

Targetti Sankey S.r.l.
Via Giuseppe Garibaldi, 82
50041 Calenzano (FI)
Italia

Tel: +39 055 37911
targetti.com
targetti@targetti.com

A motivo dell'evoluzione tecnologica dei componenti elettronici i dati indicati sono soggetti ad aggiornamento e quindi deve essere richiesta conferma in fase d'ordine.
Flusso luminoso e potenza elettrica presentano tolleranze di +/-10% rispetto al valore indicato. tq +25°C (CIE 121).

Si riserva la facoltà di apportare modifiche tecniche.