BODENEINBAULEUCHTEN

Jedi Compact Outdoor Einbauleuchten - Integrierter Treiber - L. 1185mm

Art.-Nr.
1E3710EL



LICHTFARBE	LICHTVERTEILUNG	OUTPUT
3000K 80	Grazing 76° / 15°	53W 5717lm

BETRIEBSGERÄT STEUERUNG	FARBE
220-240Vac ON-OFF	

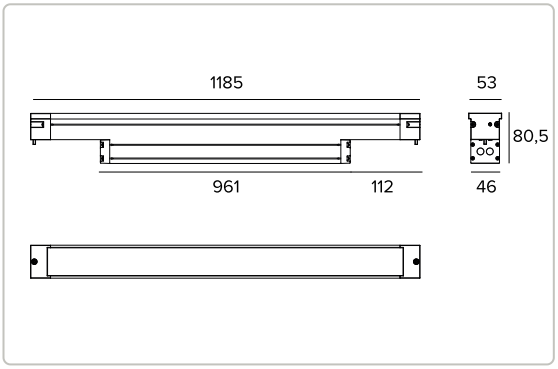

Alle Daten auf der Maßzeichnung sind in mm angegeben.

4,5 IP66 IP67 IP68 IP69 IK08 1M

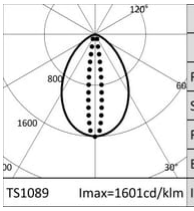

3000K		H(m)	D1(m)	D2(m)	Emax(lx)
Ra80			76°	15°	
Fixture Power	53W	1	1.55	0.26	11012
Source Flux	6880lm	2	3.10	0.51	2753
Fixture Flux	5717lm	3	4.65	0.77	1224
Efficacy	108lm/W	4	6.21	1.02	688
TS1089 Imax=1601cd/klm	Imax 11012cd	5	7.76	1.28	440

Technische Daten

Konzept

LED-Einbau-Stableuchte.

TARGETTI

CCIAA Firenze
Share Capital: € 500.000,00
USt.-ID. (IT): 01537660480
Handelsregistereintrag: FI-275656

Targetti Sankey S.r.l.
Via Giuseppe Garibaldi, 82
50041 Calenzano (FI)
Italy

Tel: +39 055 37911
targetti.com
targetti@targetti.com

Aus Gründen der technologischen Entwicklung der elektronischen Bauteile unterliegen die aufgeführten Daten eventuellen Aktualisierungen. Daher muss bei der Bestellung eine Bestätigung angefordert werden.
Der Lichtstrom und die elektrische Leistung weisen einen Toleranzbereich von +/-10% im Vergleich zum angezeigten Wert auf. Tq bei +25 °C auf (CIE 121).

Technische Änderungen vorbehalten.

Technische Daten

Lichtquelle

LED-Streifenplatinen High Power High Efficiency Ra80. Ra90 auf Anfrage	
Die Energieeffizienzklasse des Produkts	D
Nennleistung	48W
Nenn-Lichtstrom	6880lm
Farbwiedergabeindex	80
Rf	82,9
Rg	97
Ähnliche Farbtemperatur	3000K
Lebensdauer (L80/B10)	100000h tq +25°C
Lebensdauer (L90/B10)	59000h tq +25°C

Beleuchtungstechnische Merkmale

Interne Optikgruppe bestehend aus zylindrischer Primärlinse aus Glas, Reflektor aus hochreflektierendem eloxiertem Aluminium und integriertem holographischem Filter. Version Grazing.	
Optik	Grazing
Abstrahlwinkel	GRZ
Optische Effizienz	83,1%
Leuchten-Lichtstrom	5717lm
Lichtausbeute	108lm/W
Fotobiologische Sicherheit	Risikogruppe 1 (RG 1 = geringes Risiko)

Mechanische Merkmale

Gehäuse aus eloxiertem extrudiertem Aluminium 15µ. Flache Abdeckung aus 5mm dickem extra klarem Glas.	
Farbe und Oberfläche	Aluminium
Abmessungen	AxBxH 1185x53x81mm
Gewicht	4,5Kg
Version	Integrierter treiber
Schutzart	IP66,IP67,IP68,IP69
Mechanische Belastbarkeit	IK08

TARGETTI

CCIAA Firenze
Share Capital: € 500.000,00
USt.-ID. (IT): 01537660480
Handelsregistereintrag: FI-275656

Targetti Sankey S.r.l.
Via Giuseppe Garibaldi, 82
50041 Calenzano (FI)
Italy

Tel: +39 055 37911
targetti.com
targetti@targetti.com

Aus Gründen der technologischen Entwicklung der elektronischen Bauteile unterliegen die aufgeführten Daten eventuellen Aktualisierungen. Daher muss bei der Bestellung eine Bestätigung angefordert werden.
Der Lichtstrom und die elektrische Leistung weisen einen Toleranzbereich von +/-10% im Vergleich zum angezeigten Wert auf. Tq bei +25 °C auf (CIE 121).

Technische Änderungen vorbehalten.

Technische Daten

Elektrische Merkmale

Version mit integriertem Treiber. Einschließlich elektronischem ON-OFF Betriebsgerät. Vorverkabelt mit 1 m Kabel H07RN-F Durchmesser 3x1mm². Leuchten gemäß EN 60598-2-22 für die Stromversorgung über ein zentrales Notstromsystem CPSS (Central Power Supply System); Bereiche mit hohem Risiko ausgeschlossen. Die voreingestellte Leistungsaufnahme und der voreingestellte Lichtstrom betragen 100% an AC und 100% an DC.

Leistungsaufnahme der Leuchte	53W
Betriebsgerät	220-240Vac 50/60Hz
Schutzklasse	SCHUTZKLASSE 1
Treiberart / Steuerung	ON-OFF
einschließlich Treiber	JA
SAFE FLICKER	PstLM=<1 und SVM=<0,4 (IEC TR 61547-1 und IEC TR 63158), um ein angenehmeres und sicheres Licht zu garantieren
Umgebungstemperaturen	-25°C / +35°C

Installation

Zu ergänzen mit entsprechendem Einbaugehäuse aus eloxiertem Aluminium für den Anschluss in Reihe und die Looping-Verbindung.

Hinweise

Das Produkt ist mit der technischen Lösung "Waterblock Smart" ausgestattet, bei der die Anschlusskabel mit Harz beschichtet werden, wodurch die Gefahr, dass Feuchtigkeit zum Treiber oder zur Leuchte aufsteigt, gemindert wird. Die 110-277Vac Version ist auf Anfrage erhältlich. IP68: der Strahler darf nicht dauerhaft unter Wasser installiert werden, kann aber versehentlich kurzeitig bis zu einer Tiefe von 2 m (max.24h) untergetaucht sein. IP69: IEC/EN 60529 Normkonform.

Rechtsvorschriften und Zertifizierungen

CE

Garantie

5 Jahre.

Hinweise

Leuchte für die Entsorgung/Recycling am Ende der Lebensdauer konzipiert. Austauschbare (nur LED) Lichtquelle durch einen Fachmann. Austauschbare Vorschaltgeräte durch einen Fachmann.

Artikelnummern für notwendiges Zubehör

Einbaugehäuse

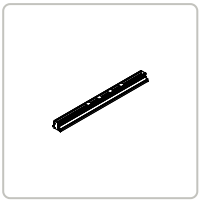

ART.-NR.	P	H	L
1E3735	96mm	88mm	1189mm

Aluminium-Einbaugehäuse für Jedi Compact mit integriertem Treiber.

Zubehör

Werkzeug



ART.-NR.

1E3305

Arretierungsschlüssel für das Anschluss-Set.

Verbinder



ART.-NR.

1E2769

Lineare Anschlussbox IP66/IP68.
5-polig, Leitungsdurchmesser max. 1,5mm².
Kabeldurchmesser von 7 bis 12mm.



ART.-NR.

1E2494

Mehrfach-Anschlussbox IP68.
1 IN - 3 OUT 4-polig Leitungsdurchmesser max. 2,5mm².
Kabeldurchmesser von 6 bis 12mm.

Überspannungsschutz

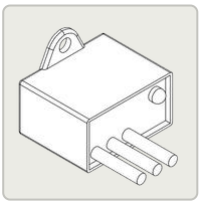

ART.-NR.

A013A

Überspannungsschutz kompatibel mit Beleuchtungskörpern der SCHUTZKLASSE I.
Betriebsspannung 230—277Vac.
SPD Typ 2+3.
Maximale Entladespannung 10kV.
SCHUTZKLASSE I
IP67

TARGETTI

CCIAA Firenze
Share Capital: € 500.000,00
USt.-ID. (IT): 01537660480
Handelsregistereintrag: FI-275656

Targetti Sankey S.r.l.
Via Giuseppe Garibaldi, 82
50041 Calenzano (FI)
Italy

Tel: +39 055 37911
targetti.com
targetti@targetti.com

Aus Gründen der technologischen Entwicklung der elektronischen Bauteile unterliegen die aufgeführten Daten eventuellen Aktualisierungen. Daher muss bei der Bestellung eine Bestätigung angefordert werden.
Der Lichtstrom und die elektrische Leistung weisen einen Toleranzbereich von +/-10% im Vergleich zum angezeigten Wert auf. Tq bei +25 °C auf (CIE 121).

Technische Änderungen vorbehalten.