STROMSCHIENENSTRAHLER

Capsule Ø 70



Art.-Nr.
1TD0007EL

LICHTFARBE	LICHTVERTEILUNG	OUTPUT
3000K 90	Multi-Optik 18°, 33°	33W 3449-3609lm

BETRIEBSGERÄT STEUERUNG	FARBE
220-240Vac ON-OFF	

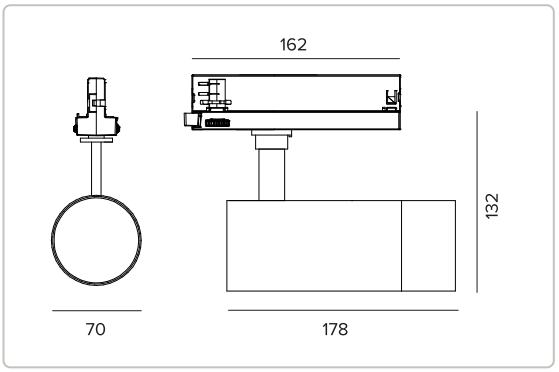

Alle Daten auf der Maßzeichnung sind in mm angegeben.

0,68 IP20 CE

Die fotometrischen Werte der Leuchte sind auf den folgenden Seiten aufgeführt

Technische Daten

Konzept

Ausrichtbarer LED-Strahler.

Lichtquelle

Hocheffizeinte COB-LED Ra90.	
Die Energieeffizienzklasse des Produkts	C
Nennleistung	29W
Nenn-Lichtstrom	3976lm
Farbwiedergabeindex	90
Ähnliche Farbtemperatur	3000K
Lebensdauer (L80/B10)	56000h tq +25°C
Lebensdauer (L90/B10)	56000h tq +25°C

TARGETTI

CCIAA Firenze
Share Capital: € 500.000,00
USt.-ID. (IT): 01537660480
Handelsregistereintrag: FI-275656

Targetti Sankey S.r.l.
Via Giuseppe Garibaldi, 82
50041 Calenzano (FI)
Italy

Tel: +39 055 37911
targetti.com
targetti@targetti.com

Aus Gründen der technologischen Entwicklung der elektronischen Bauteile unterliegen die aufgeführten Daten eventuellen Aktualisierungen. Daher muss bei der Bestellung eine Bestätigung angefordert werden.
Der Lichtstrom und die elektrische Leistung weisen einen Toleranzbereich von +/-10% im Vergleich zum angezeigten Wert auf. Tq bei +25 °C auf (CIE 121).

Technische Änderungen vorbehalten.

Technische Daten

Beleuchtungstechnische Merkmale

Das Optikgehäuse ist ausgestattet mit einer Linse FL und einer Linse SP, die ausgetauscht werden können.

Optik	Multi-Optik
Abstrahlwinkel	SP, FL
Optische Effizienz	Siehe Fotometrien
Leuchten-Lichtstrom	Siehe Fotometrien
Lichtausbeute	Siehe Fotometrien
Fotobiologische Sicherheit	Risikogruppe 1 (RG 1 = geringes Risiko)

Mechanische Merkmale

Gehäuse aus schwarz lackiertem Druckguss-Aluminium. Ausrichtungsmöglichkeit des Gehäuses von 0° bis 90° auf vertikaler und um 355° auf horizontaler Ebene.

Farbe und Oberfläche	Schwarz
Abmessungen	ØxH 70x178mm
Gewicht	0,68Kg
Version	7
Schutzart	IP20

Elektrische Merkmale

Integriertes elektronisches Betriebsgerät.

Leistungsaufnahme der Leuchte	33W
Betriebsgerät	220-240Vac 50/60Hz
Schutzklasse	SCHUTZKLASSE 2
Treiberart / Steuerung	ON-OFF
einschließlich Treiber	JA
SAFE FLICKER	PstLM=<1 und SVM=<0,4 (IEC TR 61547-1 und IEC TR 63158), um ein angenehmeres und sicheres Licht zu garantieren
Umgebungstemperaturen	0°C / +25°C

Hinweise

Als Zubehör erhältlich: Linsenoptik mit Öffnung 24°.

Rechtsvorschriften und Zertifizierungen

CE

Garantie

5 Jahre.

Hinweise

Leuchte für die Entsorgung/Recycling am Ende der Lebensdauer konzipiert. Austauschbare (nur LED) Lichtquelle durch einen Fachmann. Austauschbare Vorschaltgeräte durch einen Fachmann.

Photometrien

SP

Leuchten-Lichtstrom	3449lm
Lichtausbeute	105lm/W
Optische Effizienz	86,75%

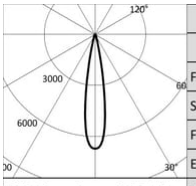

	3000K		H(m)	D(m)	Emax(lx)
	Ra90			18°	
Fixture Power	33W		1	0.32	26677
Source Flux	3976lm		2	0.65	6669
Fixture Flux	3449lm		3	0.97	2964
Efficacy	105lm/W		4	1.29	1667
TS1694	Imax=6710cd/klm	Imax	26677cd	5	1.62	1067

FL

Leuchten-Lichtstrom	3609lm
Lichtausbeute	109lm/W
Optische Effizienz	90,78%

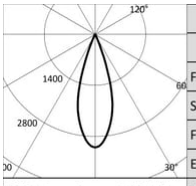

	3000K		H(m)	D(m)	Emax(lx)
	Ra90			33°	
Fixture Power	33W		1	0.59	12307
Source Flux	3976lm		2	1.19	3077
Fixture Flux	3609lm		3	1.78	1367
Efficacy	109lm/W		4	2.37	769
TS1696	Imax=3095cd/klm	Imax	12307cd	5	2.96	492

TARGETTI

CCIAA Firenze
Share Capital: € 500.000,00
USt.-ID. (IT): 01537660480
Handelsregistereintrag: FI-275656

Targetti Sankey S.r.l.
Via Giuseppe Garibaldi, 82
50041 Calenzano (FI)
Italy

Tel: +39 055 37911
targetti.com
targetti@targetti.com

Aus Gründen der technologischen Entwicklung der elektronischen Bauteile unterliegen die aufgeführten Daten eventuellen Aktualisierungen. Daher muss bei der Bestellung eine Bestätigung angefordert werden.
Der Lichtstrom und die elektrische Leistung weisen einen Toleranzbereich von +/-10% im Vergleich zum angezeigten Wert auf. Tq bei +25 °C auf (CIE 121).

Technische Änderungen vorbehalten.