PROJECTEURS SUR RAIL

Capsule Ø 60



Code
1TD0004EL

TEMPÉRATURE DE COULEUR	DISTRIBUTION LUMINEUSE	OUTPUT
4000K 90	Multioptique 18°, 39°	20,2W 2158-2224lm

ALIMENTATION CONTRÔLE	COULEUR
220-240Vac ON-OFF	●

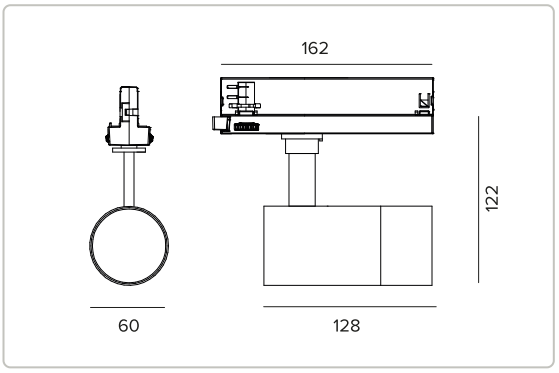

Les données sur le dessin sont exprimées en mm.

0,43 IP20 CE

Les valeurs photométriques de l'appareil sont disponibles dans les pages suivantes

Données techniques

Concept

Projecteur orientable à LED.

Source

LED Chip on Board haute efficacité Ra90.	
La classe d'efficacité énergétique du produit	C
Puissance nominale	18W
Flux nominal	2488lm
Indice de rendu des couleurs	90
CCT nominale	4000K
Durée utile (L80/B10)	56000h tq +25°C
Durée utile (L90/B10)	56000h tq +25°C

TARGETTI

CCIAA Firenze
Share Capital: € 500.000,00
VAT N. (IT): 01537660480
R.E.A: FI-275656

Targetti Sankey S.r.l.
Via Giuseppe Garibaldi, 82
50041 Calenzano (FI)
Italy

Tel : +39 055 37911
targetti.com
targetti@targetti.com

En raison de l'évolution technologique des composants électroniques, les données indiquées peuvent subir des mises à jour ; il faut donc demander confirmation à la commande.
Le flux lumineux et la puissance électrique présentent des tolérances de +/-10% par rapport à la valeur indiquée. tq +25°C (CIE 121).

Nous réservons le droit d'apporter des modifications techniques.

Données techniques

Caractéristiques de l'éclairage

Compartiment optique muni de lentille FL à l'intérieur du produit et de lentille SP interchangeable.

Optique	Multioptique
Ouverture du faisceau	SP, FL
Rendement optique	Voir les photométries
Flux appareil	Voir les photométries
Efficacité lumineuse	Voir les photométries
Sécurité photobiologique	Conforme au groupe RG1 (Risque faible)

Caractéristiques mécaniques

Corps en aluminium moulé sous pression noir. Le corps optique est inclinable de 0° à 90° et orientable à 355°.

Couleur et finition	Noir
Dimensions	ØxH 60x128mm
Poids	0,43Kg
Version	6
Degré de protection	IP20

Caractéristiques èlectriques

Alimentation électronique intégrée.

Puissance installée	20,2W
Alimentation	220-240Vac 50/60Hz
Classe d'isolation	CLASSE 2
Type de driver / Controle	ON-OFF
Driver inclus	OUI
SAFE FLICKER	PstLM=<1 et SVM=<0,4 (IEC TR 61547-1 et IEC TR 63158), pour garantir une lumière plus confortable et sans danger
Température ambiante	0°C / +25°C

Normes et Certifications

CE

Garantie

5 années.

Mise en garde

Luminaire conçu pour l'élimination/recyclage en fin de vie. Source lumineuse (LED uniquement) remplaçable par un professionnel. Boîtier de commande remplaçable par un professionnel.

TARGETTI

CCIAA Firenze
Share Capital: € 500.000,00
VAT N. (IT): 01537660480
R.E.A: FI-275656

Targetti Sankey S.r.l.
Via Giuseppe Garibaldi, 82
50041 Calenzano (FI)
Italy

Tel : +39 055 37911
targetti.com
targetti@targetti.com

En raison de l'évolution technologique des composants électroniques, les données indiquées peuvent subir des mises à jour ; il faut donc demander confirmation à la commande.
Le flux lumineux et la puissance électrique présentent des tolérances de +/-10% par rapport à la valeur indiquée. tq +25°C (CIE 121).

Nous réservons le droit d'apporter des modifications techniques.

Photométries

SP

Flux appareil	2158lm
Efficacité lumineuse	107lm/W
Rendement optique	86,74%

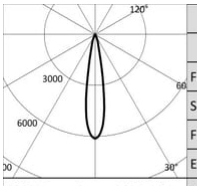

		4000K		H(m)	D(m)	Emax(lx)
		Ra90			18°	
		Fixture Power	20W	1	0.32	15218
		Source Flux	2488lm	2	0.65	3804
		Fixture Flux	2158lm	3	0.97	1691
		Efficacy	107lm/W	4	1.29	951
TS1692	Imax=6116cd/klm	Imax	15218cd	5	1.62	609

FL

Flux appareil	2224lm
Efficacité lumineuse	110lm/W
Rendement optique	89,4%

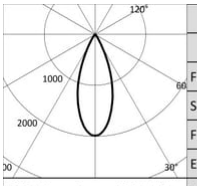

		4000K		H(m)	D(m)	Emax(lx)
		Ra90			39°	
		Fixture Power	20W	1	0.70	4930
		Source Flux	2488lm	2	1.41	1232
		Fixture Flux	2224lm	3	2.11	548
		Efficacy	110lm/W	4	2.82	308
TS1693	Imax=1981cd/klm	Imax	4930cd	5	3.52	197

TARGETTI

CCIAA Firenze
Share Capital: € 500.000,00
VAT N. (IT): 01537660480
R.E.A: FI-275656

Targetti Sankey S.r.l.
Via Giuseppe Garibaldi, 82
50041 Calenzano (FI)
Italy

Tel : +39 055 37911
targetti.com
targetti@targetti.com

En raison de l'évolution technologique des composants électroniques, les données indiquées peuvent subir des mises à jour ; il faut donc demander confirmation à la commande.
Le flux lumineux et la puissance électrique présentent des tolérances de +/-10% par rapport à la valeur indiquée. tq +25°C (CIE 121).

Nous réservons le droit d'apporter des modifications techniques.