PROIETTORI

Dart Small Driver integrato



Codice
1E3923EL

TONALITÀ LUCE	DISTRIBUZIONE LUCE	OUTPUT
4000K 80	SP 17°	14,5W 1287lm

ALIMENTAZIONE CONTROLLO	COLORE
220-240Vac ON-OFF	

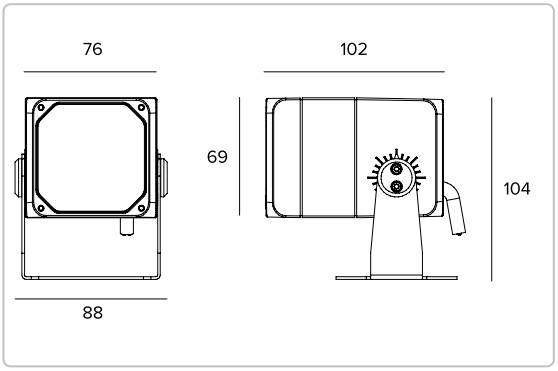

Le quote riportate sul disegno sono espresse in mm.

1,04 IP66 IK10 1,5M CE



4000K		H(m)	D(m)	Emax(lx)
Ra80			17°	
Fixture Power	15W	1	0.30	10716
Source Flux	1828lm	2	0.61	2679
Fixture Flux	1287lm	3	0.91	1191
Efficacy	89lm/W	4	1.21	670
Imax	10716cd	5	1.52	429

Dati Tecnici

Concept

Proiettore professionale orientabile a LED.

Sorgente

LED Chip on Board alta efficienza Ra80.	
Classe di efficienza energetica	D
Potenza nominale	13W
Flusso nominale	1828lm
Indice resa cromatica	80
Rf	81
Rg	97
CCT nominale	4000K
SDCM	2
Durata utile (L80/B10)	56000h tq +25°C
Durata utile (L90/B10)	56000h tq +25°C

TARGETTI

CCIAA Firenze
Share Capital: € 500.000,00
VAT N. (IT): 01537660480
R.E.A: FI-275656

Targetti Sankey S.r.l.
Via Giuseppe Garibaldi, 82
50041 Calenzano (FI)
Italia

Tel: +39 055 37911
targetti.com
targetti@targetti.com

A motivo dell'evoluzione tecnologica dei componenti elettronici i dati indicati sono soggetti ad aggiornamento e quindi deve essere richiesta conferma in fase d'ordine.
Flusso luminoso e potenza elettrica presentano tolleranze di +/-10% rispetto al valore indicato. tq +25°C (CIE 121).

Si riserva la facoltà di apportare modifiche tecniche.

Dati Tecnici

Caratteristiche illuminotecniche

Equipaggiato con lenti in metacrilato.

Ottica	SP
Apertura di fascio	SP
Rendimento ottico	70,42%
Flusso apparecchio	1287lm
Efficienza luminosa	89lm/W
Sicurezza fotobiologica	Conforme al gruppo di rischio basso RG1

Caratteristiche meccaniche

Corpo in pressofusione d'alluminio anodizzato e verniciato e staffa di fissaggio in acciaio inox verniciato. Rotazione di ±20° sul piano orizzontale e di 0-180° sul piano verticale.

Colore e finitura	Ferrite
Dimensioni	AxBxH 76x69x103mm
Peso	1,04Kg
Grado di protezione	IP66
Resistenza meccanica	IK10

Caratteristiche elettriche

Alimentazione elettronica integrata. Precablato con 1,5m di cavo H07RN-F. Apparecchio conforme EN 60598-2-22 per alimentazione da un sistema di emergenza centralizzato CPSS (Central Power Supply System, comunemente chiamato soccorritore), non incorporato nell'apparecchio - escluso aree ad alto rischio. La potenza e il flusso di default sono pari al 100% in AC e al 100% in DC.

Potenza apparecchio	14,5W
Alimentazione	220-240Vac 50/60Hz
Classe di isolamento	CLASSE 2
Tipo driver / Controllo	ON-OFF
Driver incluso	SI
Temperatura ambiente	-25°C / +35°C

Installazione

Staffa di fissaggio con regolazione del puntamento.

Note

Adotta la soluzione tecnica "Waterblock Smart" che prevede la resinatura dei cavi di collegamento, limitando il rischio di risalita dell'umidità verso il driver o l'apparecchio. Su richiesta è possibile sottoporre il prodotto a trattamento di cataforesi. Disponibile su richiesta in versione 110-277Vac.

Normativa e Certificazioni

CE

Garanzia

5 anni.

Dati Tecnici

Avvertenze

Apparecchio progettato per essere smaltito/riciclato a fine vita. Sorgente luminosa (solo LED) sostituibile da un professionista. Alimentatore sostituibile da un professionista.

TARGETTI

CCIAA Firenze
Share Capital: € 500.000,00
VAT N. (IT): 01537660480
R.E.A: FI-275656

Targetti Sankey S.r.l.
Via Giuseppe Garibaldi, 82
50041 Calenzano (FI)
Italia

Tel: +39 055 37911
targetti.com
targetti@targetti.com

A motivo dell'evoluzione tecnologica dei componenti elettronici i dati indicati sono soggetti ad aggiornamento e quindi deve essere richiesta conferma in fase d'ordine.
Flusso luminoso e potenza elettrica presentano tolleranze di +/-10% rispetto al valore indicato. tq +25°C (CIE 121).

Si riserva la facoltà di apportare modifiche tecniche.

Accessori

Filtro



CODICE	Ø
1E3012	53mm

Filtro lama di luce.
Filtro olografico in PMMA ad effetto lama di luce.
Da completare con anello portafiltri.

Griglia



CODICE	COLORE
1E3014	

Griglia antiabbagliamento.
La croce centrale può essere rimossa per due diversi livelli di controllo dell'abbagliamento.
Acciaio inossidabile verniciato a polvere.

Schermo

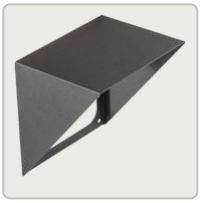

CODICE	COLORE
1E3013	

Schermo asimmetrico.
Acciaio inossidabile verniciato a polvere.

Sistema di fissaggio



CODICE	COLORE
1E3015	

Piastra per la rotazione dell'apparecchio.
Acciaio inossidabile verniciato a polvere.



CODICE	COLORE	ØXH
1E3016		70x182mm

Picchetto per terreno.
Acciaio inossidabile verniciato a polvere.

Anello porta accessori



CODICE	COLORE	L
1E3011		66mm

Anello porta filtri.
Acciaio inossidabile verniciato a polvere.

TARGETTI

CCIAA Firenze
Share Capital: € 500.000,00
VAT N. (IT): 01537660480
R.E.A: FI-275656

Targetti Sankey S.r.l.
Via Giuseppe Garibaldi, 82
50041 Calenzano (FI)
Italia

Tel: +39 055 37911
targetti.com
targetti@targetti.com

A motivo dell'evoluzione tecnologica dei componenti elettronici i dati indicati sono soggetti ad aggiornamento e quindi deve essere richiesta conferma in fase d'ordine.
Flusso luminoso e potenza elettrica presentano tolleranze di +/-10% rispetto al valore indicato. tq +25°C (CIE 121).

Si riserva la facoltà di apportare modifiche tecniche.

Connettore



CODICE

1E2769

Box di connessione lineare IP66/IP68.
5 poli, di sezione max 1,5mm².
Diametro del cavo da 7 a 12mm.

Scaricatore di sovratensione

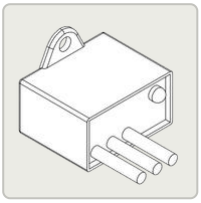

CODICE

A013B

Scaricatore di sovratensione compatibile con tutti gli apparecchi di illuminazione ed alimentatori elettronici in CLASSE II.
Tensione di funzionamento 220-240Vac.
SPD type 2+3.
Tensione massima di scarica 10kV.
CLASSE II
IP67

TARGETTI

CCIAA Firenze
Share Capital: € 500.000,00
VAT N. (IT): 01537660480
R.E.A: FI-275656

Targetti Sankey S.r.l.
Via Giuseppe Garibaldi, 82
50041 Calenzano (FI)
Italia

Tel: +39 055 37911
targetti.com
targetti@targetti.com

A motivo dell'evoluzione tecnologica dei componenti elettronici i dati indicati sono soggetti ad aggiornamento e quindi deve essere richiesta conferma in fase d'ordine.
Flusso luminoso e potenza elettrica presentano tolleranze di +/-10% rispetto al valore indicato. tq +25°C (CIE 121).

Si riserva la facoltà di apportare modifiche tecniche.