STRAHLER

Dart Small Externer Treiber



Art.-Nr.
1E3918

LICHTFARBE	LICHTVERTEILUNG	OUTPUT
3000K 80	FL 32°	13,6W 1450lm

BETRIEBSGERÄT STEUERUNG	FARBE
400mA	

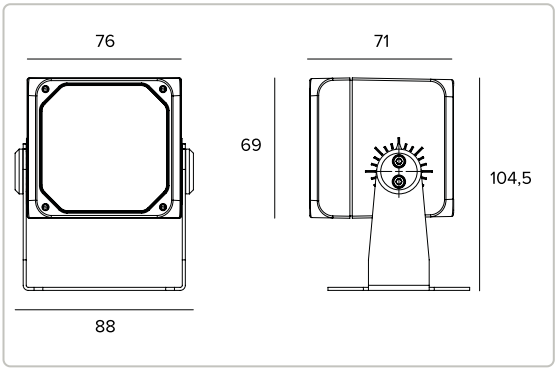

Alle Daten auf der Maßzeichnung sind in mm angegeben.



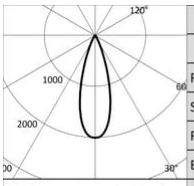

3000K		H(m)	D(m)	Emax(lx)
Ra80			32°	
Fixture Power	14W	1	0.58	4295
Source Flux	2146lm	2	1.15	1074
Fixture Flux	1450lm	3	1.73	477
Efficacy	107lm/W	4	2.31	268
Imax	4295cd	5	2.88	172

Technische Daten

Konzept

Professioneller ausrichtbarer LED-Strahler.

Lichtquelle

Hocheffiziente COB-LED Ra80.	
Die Energieeffizienzklasse des Produkts	D
Nennleistung	14W
Nenn-Lichtstrom	2146lm
Farbwiedergabeindex	80
Rf	84
Rg	97
Ähnliche Farbtemperatur	3000K
SDCM	2
Lebensdauer (L80/B10)	56000h tq +25°C
Lebensdauer (L90/B10)	56000h tq +25°C

TARGETTI

CCIAA Firenze
Share Capital: € 500.000,00
USt.-ID. (IT): 01537660480
Handelsregistereintrag: FI-275656

Targetti Sankey S.r.l.
Via Giuseppe Garibaldi, 82
50041 Calenzano (FI)
Italy

Tel: +39 055 37911
targetti.com
targetti@targetti.com

Aus Gründen der technologischen Entwicklung der elektronischen Bauteile unterliegen die aufgeführten Daten eventuellen Aktualisierungen. Daher muss bei der Bestellung eine Bestätigung angefordert werden.
Der Lichtstrom und die elektrische Leistung weisen einen Toleranzbereich von +/-10% im Vergleich zum angezeigten Wert auf. Tq bei +25 °C auf (CIE 121).

Technische Änderungen vorbehalten.

Technische Daten

Beleuchtungstechnische Merkmale

Ausgestattet mit Linsen aus PMMA

Optik	FL
Abstrahlwinkel	FL
Optische Effizienz	67,58%
Leuchten-Lichtstrom	1450lm
Lichtausbeute	107lm/W
Fotobiologische Sicherheit	Risikogruppe 1 (RG 1 = geringes Risiko)

Mechanische Merkmale

Gehäuse aus eloxiertem und lackiertem Druckguss-Aluminium und Befestigungshalterung aus lackiertem Edelstahl. Rotation um ±20° auf horizontaler Ebene und um 0-180° auf vertikaler Ebene.

Farbe und Oberfläche	Ferrit
Abmessungen	AxBxH 76x69x71mm
Gewicht	0,72Kg
Schutzart	IP66
Mechanische Belastbarkeit	IK10

Elektrische Merkmale

Optionales Einspeise-System, verfügbar mit elektronischem ON-OFF, dimmbarem DALI und 1-10 V Treiber-Kit. Vorverkabelt mit 1,5 m Kabel H07RN-F.

Leistungsaufnahme der Leuchte	13,6W
Betriebsgerät	400mA
Schutzklasse	SCHUTZKLASSE 3
einschließlich Treiber	NEIN
Umgebungstemperaturen	-25°C / +35°C

Installation

Befestigungshalterung mit Einstellung der Ausrichtung.

Hinweise

Casambi-Steuersystem erhältlich über Zubehör (nur mit DALI-Treiber). Das Produkt ist mit der technischen Lösung "Waterblock Smart" ausgestattet, bei der die Anschlusskabel mit Harz beschichtet werden, wodurch die Gefahr, dass Feuchtigkeit zum Treiber oder zur Leuchte aufsteigt, gemindert wird. Auf Anfrage ist es möglich, das Produkt mit einer Kataphorese-Beschichtung zu versehen. Die 110-277Vac Version ist auf Anfrage erhältlich. Die Angaben zur Leistung der Leuchte berücksichtigen nicht die Stromaufnahme des zusätzlichen Treibers. Dieser Wert hängt von dem jeweiligen Treiber ab. Inbetriebnahme des Steuerungssystems über eine kostenlose APP; der Einsatz eines spezialisierten Technikers kann auf Anfrage angeboten werden.

Rechtsvorschriften und Zertifizierungen

CE

Garantie

5 Jahre.

Technische Daten

Hinweise

Leuchte für die Entsorgung/Recycling am Ende der Lebensdauer konzipiert. Austauschbare (nur LED) Lichtquelle durch einen Fachmann.

TARGETTI

CCIAA Firenze
Share Capital: € 500.000,00
USt.-ID. (IT): 01537660480
Handelsregistereintrag: FI-275656

Targetti Sankey S.r.l.
Via Giuseppe Garibaldi, 82
50041 Calenzano (FI)
Italy

Tel: +39 055 37911
targetti.com
targetti@targetti.com

Aus Gründen der technologischen Entwicklung der elektronischen Bauteile unterliegen die aufgeführten Daten eventuellen Aktualisierungen. Daher muss bei der Bestellung eine Bestätigung angefordert werden.
Der Lichtstrom und die elektrische Leistung weisen einen Toleranzbereich von +/-10% im Vergleich zum angezeigten Wert auf. Tq bei +25 °C auf (CIE 121).

Technische Änderungen vorbehalten.

Artikelnummern für notwendiges Zubehör

Stromversorgung

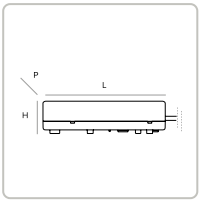

ART.-NR.	IP	AUSGANGSSTROM	BETRIEBSGERÄT	W	LXHXP
1T4215EL	IP20	400mA	220-240Vac	18W	146x22x43mm
1E3033EL	IP68	400mA	220-240Vac 110-127Vac	20W 15W	115x26x53mm

Elektronisches ON-OFF Betriebsgerät.

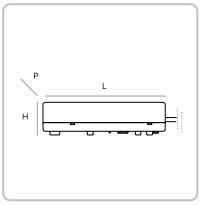

ART.-NR.	IP	AUSGANGSSTROM	BETRIEBSGERÄT	W	LXHXP
1T4215D	IP20	400mA	220-240Vac 110-127Vac	20W 15W	111x22x52mm
1E3033D	IP68	400mA	110-240Vac	20W	135x31x80mm

Betriebsgerät 1-10V.

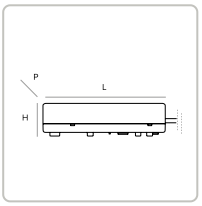

ART.-NR.	IP	AUSGANGSSTROM	BETRIEBSGERÄT	W	LXHXP
1T4215DA	IP20	400mA	220-240Vac	20W	146x30x44mm
1E3033DA	IP68	400mA	220-240Vac 110-127Vac	20W 15W	115x26x53mm

Stromversorgung DALI.

Zubehör

Filter



ART.-NR.	Ø
1E3012	53mm

Lichtlanzen-Filter.
Holographischer Filter aus PMMA mit Lichtlanzen-Effekt.
Zu ergänzen mit Filter-Haltering.

Gitter



ART.-NR.	FARBE
1E3014	◑

Blendschutzgitter.
Das zentrale Kreuz kann entfernt werden, um zwei unterschiedliche Blendschutzniveaus zu erzielen.
Rostfreier Edelstahl mit Pulverbeschichtung.

Abdeckung

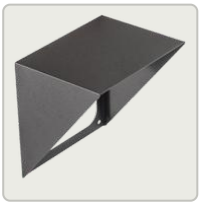

ART.-NR.	FARBE
1E3013	●

Asymmetrischer Blendschutzschirm.
Rostfreier Edelstahl mit Pulverbeschichtung.

TARGETTI

CCIAA Firenze
Share Capital: € 500.000,00
USt.-ID. (IT): 01537660480
Handelsregistereintrag: FI-275656

Targetti Sankey S.r.l.
Via Giuseppe Garibaldi, 82
50041 Calenzano (FI)
Italy

Tel: +39 055 37911
targetti.com
targetti@targetti.com

Aus Gründen der technologischen Entwicklung der elektronischen Bauteile unterliegen die aufgeführten Daten eventuellen Aktualisierungen. Daher muss bei der Bestellung eine Bestätigung angefordert werden.
Der Lichtstrom und die elektrische Leistung weisen einen Toleranzbereich von +/-10% im Vergleich zum angezeigten Wert auf. Tq bei +25 °C auf (CIE 121).

Technische Änderungen vorbehalten.

Befestigungssystem



ART.-NR.	FARBE
1E3015	

Platte für die Rotation der Leuchte.
Rostfreier Edelstahl mit Pulverbeschichtung.



ART.-NR.	FARBE	ØXH
1E3016		70x182mm

Erdspieß.
Rostfreier Edelstahl mit Pulverbeschichtung.

Zubehör-Haltering



ART.-NR.	FARBE	L
1E3011		66mm

Filter-Haltering.
Rostfreier Edelstahl mit Pulverbeschichtung.

Verbinder



ART.-NR.
1E2493

Lineare Anschlussbox IP68.
4-polig, Leitungsdurchmesser max. 2,5mm².
Kabeldurchmesser von 7 bis 12mm.

Steuersystem



ART.-NR.
1E3048

IP67 Funk-Steuergerät mit DALI-Schnittstelle.
Der Extender generiert einen lokalen DALI2-Bus und ermöglicht so eine direkte Verbindung zu einem DALI-Schnittstellen-LED-Treiber.
Das Modul kann nur in einem geschlossenen System verwendet und nicht an ein bereits bestehendes DALI-Netz angeschlossen werden.
Das Modul wird drahtlos über Bluetooth-Technologie 5.0 von Smartphone oder Tablet über die Anwendung CASAMBI gesteuert.
Die Geräte erstellen automatisch ein adaptives, robustes und zuverlässiges drahtloses Mesh-Netzwerk, das die einfache und effiziente Steuerung einer großen Anzahl von Geräten ermöglicht.
Die Steuereinheit ist auf das DALI 1CH-Profil voreingestellt, sodass das Gerät einen einzelnen DALI-Treiber mit Broadcast-Befehlen steuern kann.
Neben dem DALI-Broadcast stehen weitere Betriebsarten zur Verfügung, wie zum Beispiel:

- Taster (normalerweise offen)
- Steuereinheit 0/1-10V
- Steuereinheit DALI Tunable White DT8
- Anwesenheitssensor

Falls vom voreingestellten Modus abweichend, muss das gewünschte Betriebsprofil direkt vom Benutzer eingestellt werden, bevor die Steuereinheit an das Casambi-Netzwerk gekoppelt wird.
LxHxP=108x28x65mm.

Aus Gründen der technologischen Entwicklung der elektronischen Bauteile unterliegen die aufgeführten Daten eventuellen Aktualisierungen. Daher muss bei der Bestellung eine Bestätigung angefordert werden.
Der Lichtstrom und die elektrische Leistung weisen einen Toleranzbereich von +/-10% im Vergleich zum angezeigten Wert auf. Tq bei +25 °C auf (CIE 121).

Technische Änderungen vorbehalten.



ART.-NR.

1E4369

IP67 Extender zur drahtlosen Steuerung von LED-Treibern mit dimmbarer DALI-Schnittstelle basierend auf der Casambi-Technologie.
Der Extender verfügt über einen DALI2-Ausgang mit der Möglichkeit, bis zu 40 Leuchten zu steuern.
Durch das Hinzufügen einer weiteren externen BUS-DALI-Stromversorgung ist die Steuerung von bis zu 64 Leuchten möglich.
Der IP67 Extender ist auf das DALI-Broadcast-Profil voreingestellt, d.h. alle daran angeschlossenen Leuchten sind auf dem gleichen Niveau dimmbar.
Neben dem DALI-Broadcast stehen weitere Betriebsarten zur Verfügung, wie zum Beispiel:

- EXTENDER DALI 8CH
- EXTENDER DALI Tunable White
- EXTENDER DALI 4CH
- EXTENDER DALI DT8 Tunable White

Falls vom voreingestellten Modus abweichend, muss das gewünschte Betriebsprofil direkt vom Benutzer eingestellt werden, bevor der Extender mit dem Casambi-Netzwerk gekoppelt wird.
LxHxP=148x40x150mm.

TARGETTI

CCIAA Firenze
Share Capital: € 500.000,00
USt.-ID. (IT): 01537660480
Handelsregistereintrag: FI-275656

Targetti Sankey S.r.l.
Via Giuseppe Garibaldi, 82
50041 Calenzano (FI)
Italy

Tel: +39 055 37911
targetti.com
targetti@targetti.com

Aus Gründen der technologischen Entwicklung der elektronischen Bauteile unterliegen die aufgeführten Daten eventuellen Aktualisierungen. Daher muss bei der Bestellung eine Bestätigung angefordert werden.
Der Lichtstrom und die elektrische Leistung weisen einen Toleranzbereich von +/-10% im Vergleich zum angezeigten Wert auf. Tq bei +25 °C auf (CIE 121).

Technische Änderungen vorbehalten.