LUMINARIAS EMPOTRADAS EN EL SUELO

LUMINARIAS EMPOTRADAS EN EL TECHO

LUMINARIAS EMPOTRADAS EN PARED

Keplero Quantum 130 Orientable

Código

E029FLL827ACB

TEMPERATURA DE COLOR	DISTRIBUCIÓN LUMINOSA	OUTPUT
2700K 80	FL 33°	13,2W 1234lm

ALIMENTACIÓN CONTROL	COLOR
24Vdc	

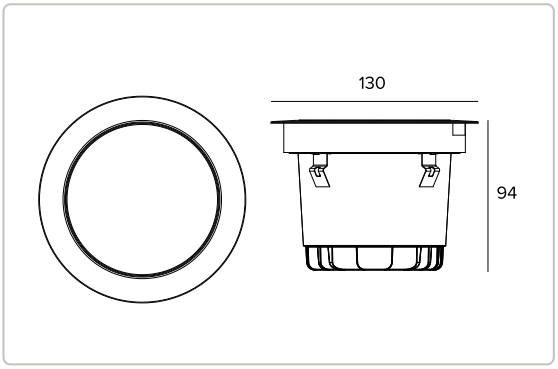

Los datos mostrados en el dibujo están expresados en mm.

1 IP66 IP67 IP68 IK10 1,5M

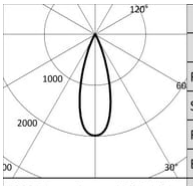

2700K		H(m)	D(m)	Emax(lx)
Ra80			33°	
Fixture Power	13W	1	0.59	3695
Source Flux	1867lm	2	1.18	924
Fixture Flux	1234lm	3	1.77	411
Efficacy	94lm/W	4	2.36	231
Imax	3695cd	5	2.95	148

Datos técnicos

Concept

Proyector profesional empotrable con unidad óptica orientable.

Lámpara

LED Chip on Board de alta eficiencia. Temperaturas color 2700K (Ra80).

Clase de eficiencia energética	C
Potencia nominal	12W
Flujo nominal	1867lm
Índice de reproducción cromática	80
Rf	80
Rg	97
CCT nominal	2700K
Duración útil (L80/B10)	56000h tq +25°C
Duración útil (L90/B10)	56000h tq +25°C

TARGETTI

CCIAA Florencia
Capital Social: € 500.000,00
NIF (IT): 01537660480
R.E.A: FI-275656

Targetti Sankey S.r.l.
Via Giuseppe Garibaldi, 82
50041 Calenzano (FI)
Italy

Tel: +39 055 37911
targetti.com
targetti@targetti.com

En función de la continua evolución tecnológica de los componentes electrónicos, los datos indicados están sujetos a actualización por lo que es necesario solicitar confirmación al hacer el pedido.
El flujo luminoso y la potencia eléctrica presentan tolerancias +/-10% respecto al valor indicado. tq +25°C (CIE 121).

Nos reservamos el derecho de realizar cambios técnicos.

Datos técnicos

Características luminotécnicas

Lente de PMMA de grado óptico y filtro holográfico difusor. Posibilidad de orientación del grupo óptico de hasta 20º en plano vertical. Orientación del conjunto óptico lograda mediante ajuste externo y sin necesidad de abrir el producto.

Óptica	FL
Apertura del haz de luz	FL
Eficiencia óptica	66,12%
Flujo luminaria	1234lm
Rendimiento luminoso	94lm/W
Seguridad fotobiológica	Conforme al grupo de riesgo RG1 (Riesgo Bajo)

Características mecánicas

Cuerpo de aluminio fundido a presión con 2 capas de protección: cataforesis y pintura de color negro. Anillo decorativo ultraplano de acero inoxidable cepillado (AISI 316) con borde biselado (acabado copper bronze). Cristal antideslizante para zonas públicas peatonales.

Color y acabado	Copper bronze
Dimensiones	ØxH 130x94mm
Peso	1Kg
Versión	Cristal antideslizante
Grado de protección	IP66,IP67,IP68
Resistencia mecánica	IK10

Características eléctricas

Alimentación 24Vdc. Driver remoto ON-OFF o DALI2 a solicitar por separado. Precableado con 1,5 m de cable 2x0,5mm². Sistema de control Casambi disponible mediante accesorio (solo para productos con driver DALI2).

Potencia luminaria	13,2W
Alimentación	24Vdc
Clase de aislamiento	CLASE 3
Driver incluido	NO
SAFE FLICKER	PstLM=<1 e SVM=<0,4 (IEC TR 61547-1 e IEC TR 63158), garantizando una luz más cómoda y segura
Temperatura ambiente	-25°C / +50°C

Instalación

Instalación en el suelo mediante caja de nylon reforzado, a pedir por separado. La arqueta está predispuesta para la instalación de la luminaria con anillo a ras o saliente. Resistente a una carga estática de 20kN. Instalación en pared/techo mediante sistemas de fijación accesorios.

Notas

IP68: la luminaria no se puede instalar permanentemente bajo el agua, pero aún puede soportar una inmersión temporal accidental a una profundidad de 1,5 metros (máx.1h). Todas las versiones de Keplero Quantum 130 responden a las necesidades de transitabilidad vehicular y peatonal previstas por la norma EN 60598-2-13. Adopta la solución técnica "Waterblock Smart" que prevé el resinado de los cables de conexión, limitando el riesgo que la humedad llegue hasta la luminaria. Puesta en servicio del sistema de control por APP gratuita; la intervención de un técnico especializado puede presupuestarse previa solicitud.

Garantía

5 años.

En función de la continua evolución tecnológica de los componentes electrónicos, los datos indicados están sujetos a actualización por lo que es necesario solicitar confirmación al hacer el pedido.
El flujo luminoso y la potencia eléctrica presentan tolerancias +/-10% respecto al valor indicado. tq +25°C (CIE 121).

Nos reservamos el derecho de realizar cambios técnicos.

Datos técnicos

Advertencias

Luminaria diseñada para su eliminación/reciclaje al final de su vida útil. Fuente luminosa reemplazable (solo LED) por un profesional. Fuente de alimentación no reemplazable.

TARGETTI

CCIAA Florencia
Capital Social: € 500.000,00
NIF (IT): 01537660480
R.E.A: FI-275656

Targetti Sankey S.r.l.
Via Giuseppe Garibaldi, 82
50041 Calenzano (FI)
Italy

Tel: +39 055 37911
targetti.com
targetti@targetti.com

En función de la continua evolución tecnológica de los componentes electrónicos, los datos indicados están sujetos a actualización por lo que es necesario solicitar confirmación al hacer el pedido.
El flujo luminoso y la potencia eléctrica presentan tolerancias +/-10% respecto al valor indicado. tq +25°C (CIE 121).

Nos reservamos el derecho de realizar cambios técnicos.

Códigos para completar

Caja de empotrar

CÓDIGO	P	H	L
A121	317mm	125mm	317mm

Cámara de instalación en nailon reforzado.
La cámara está preparada para la instalación del equipo con anillo saliente.
Completo con elemento de cubierta para la protección del alojamiento empotrado durante el vertido del hormigón.
AxB 317x317 H. 125

CÓDIGO	COLOR	P	H	L
A122CB		317mm	127mm	317mm

Cámara de instalación en nailon reforzado.
La cámara está preparada para la instalación del equipo con anillo enrasado.
Completo con elemento de cubierta para la protección del alojamiento empotrado durante el vertido del hormigón.
AxB 317x317 H. 127

Sistema de fijación

CÓDIGO
A123

Kit de muelles de acero para instalaciones en pared y techo.

Alimentación

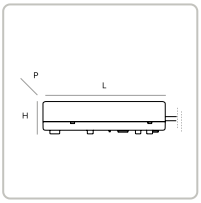

CÓDIGO	IP	SALIDA EN TENSIÓN	ALIMENTACIÓN	POTENCIA	LXHXP
A134EL	IP67	24Vdc	220-240Vac	60W MAX	171x37x62mm
A137EL	IP67	24Vdc	220-240Vac	150W MAX	228x39x68mm

Alimentador electrónico ON-OFF.

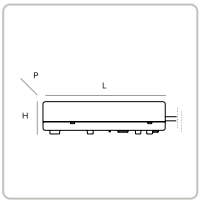

CÓDIGO	IP	SALIDA EN TENSIÓN	ALIMENTACIÓN	POTENCIA	LXHXP
A134D2	IP67	24Vdc	220-240Vac	60W MAX	150x35x53mm
A136D2	IP67	24Vdc	220-240Vac	120W MAX	191x38x63mm

Alimentador DALI2.

Accesorios

Conector

CÓDIGO
1E2493

Caja de conexión lineal IP68.
4 polos, de sección máx 2,5mm².
Diámetro del cable de 7 a 12mm.

TARGETTI

CCIAA Florencia
Capital Social: € 500.000,00
NIF (IT): 01537660480
R.E.A: FI-275656

Targetti Sankey S.r.l.
Via Giuseppe Garibaldi, 82
50041 Calenzano (FI)
Italy

Tel: +39 055 37911
targetti.com
targetti@targetti.com

En función de la continua evolución tecnológica de los componentes electrónicos, los datos indicados están sujetos a actualización por lo que es necesario solicitar confirmación al hacer el pedido.
El flujo luminoso y la potencia eléctrica presentan tolerancias +/-10% respecto al valor indicado. tq +25°C (CIE 121).

Nos reservamos el derecho de realizar cambios técnicos.

CÓDIGO

1E2494

Caja de conexión múltiple IP68.
1 IN - 3 OUT 4 polos, de sección máx 2,5mm².
Diámetro del cable de 6 a 12mm.

Herramienta

CÓDIGO

1E3305

Llave de ajuste para el kit de conectores.

TARGETTI

CCIAA Florencia
Capital Social: € 500.000,00
NIF (IT): 01537660480
R.E.A: FI-275656

Targetti Sankey S.r.l.
Via Giuseppe Garibaldi, 82
50041 Calenzano (FI)
Italy

Tel: +39 055 37911
targetti.com
targetti@targetti.com

En función de la continua evolución tecnológica de los componentes electrónicos, los datos indicados están sujetos a actualización por lo que es necesario solicitar confirmación al hacer el pedido.
El flujo luminoso y la potencia eléctrica presentan tolerancias +/-10% respecto al valor indicado. tq +25°C (CIE 121).

Nos reservamos el derecho de realizar cambios técnicos.