STRAHLER

Jedi Nova 55 Strahler 600



Art.-Nr.
E0522GWL830D2FW

LICHTFARBE	LICHTVERTEILUNG	OUTPUT
3000K 80	Grazing WFL 11° / 59°	35W 3423lm

BETRIEBSGERÄT STEUERUNG	FARBE
220-240Vac DALI2	

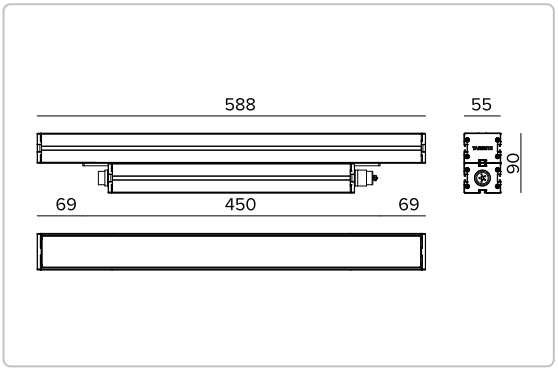

Alle Daten auf der Maßzeichnung sind in mm angegeben.

3,2 IP66 IP67 IP68 IK07

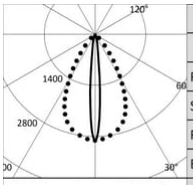

TS2049 Imax=2906cd/klm

3000K		H(m)	D1(m)	D2(m)	Emax(lx)
Ra80			11°	59°	
Fixture Power	35W	1	0.19	1.14	13217
Source Flux	4548lm	2	0.37	2.28	3304
Fixture Flux	3423lm	3	0.56	3.42	1469
Efficacy	98lm/W	4	0.74	4.55	826
Imax	13217cd	5	0.93	5.69	529

Technische Daten

Konzept

Linearer ausrichtbarer LED-Einbaustrahler.

Lichtquelle

LED-Streifenplatinen High Power High Efficiency Ra80.	
Die Energieeffizienzklasse des Produkts	
Nennleistung	31.5
Nenn-Lichtstrom	4548lm
Farbwiedergabeindex	80
Ähnliche Farbtemperatur	3000K
Lebensdauer (L80/B10)	100000h tq +25°C
Lebensdauer (L90/B10)	96000h tq +25°C

TARGETTI

CCIAA Firenze
Share Capital: € 500.000,00
USt.-ID. (IT): 01537660480
Handelsregistereintrag: FI-275656

Targetti Sankey S.r.l.
Via Giuseppe Garibaldi, 82
50041 Calenzano (FI)
Italy

Tel: +39 055 37911
targetti.com
targetti@targetti.com

Aus Gründen der technologischen Entwicklung der elektronischen Bauteile unterliegen die aufgeführten Daten eventuellen Aktualisierungen. Daher muss bei der Bestellung eine Bestätigung angefordert werden.
Der Lichtstrom und die elektrische Leistung weisen einen Toleranzbereich von +/-10% im Vergleich zum angezeigten Wert auf. Tq bei +25 °C auf (CIE 121).

Technische Änderungen vorbehalten.

Technische Daten

Beleuchtungstechnische Merkmale

Optik bestehend aus TIR-Linsen aus optischem PMMA sowie holografischem Filter.

Optik	Grazing WFL
Abstrahlwinkel	GRZ 10°x60°
Optische Effizienz	75,26%
Leuchten-Lichtstrom	3423lm
Lichtausbeute	98lm/W
Fotobiologische Sicherheit	Risikogruppe 1 (RG 1 = geringes Risiko)

Mechanische Merkmale

Gehäuse aus eloxiertem extrudiertem Aluminium 15µ. Flache Abdeckung aus 5mm dickem extra klarem Glas. Gehäuse, dessen Ausrichtung gegenüber der Installationsfläche durch zusätzliche Halterungen variiert werden kann.

Farbe und Oberfläche	Florentinweiß
Abmessungen	AxBxH 588x55x90mm
Gewicht	3,2Kg
Version	Standard
Schutzart	IP66,IP67,IP68
Mechanische Belastbarkeit	IK07

Elektrische Merkmale

Integrierter Treiber, verfügbar als DALI2 Version (positioniert unter dem Leuchtengehäuse). Die Durchgangsverkabelung ist mit IN/OUT-Einbausteckverbindern mit Längsabdichtung ausgestattet (Die Abdichtung reduziert das Risiko, dass Feuchtigkeit in Richtung Treiber bzw. Leuchtengehäuse eindringt). Leuchten gemäß EN 60598-2-22 für die Stromversorgung über ein zentrales Notstromsystem CPSS (Central Power Supply System); Bereiche mit hohem Risiko ausgeschlossen. Die voreingestellte Leistungsaufnahme und der voreingestellte Lichtstrom betragen 100% an AC und 100% an DC.

Leistungsaufnahme der Leuchte	35W
Betriebsgerät	220-240Vac 50/60Hz
Schutzklasse	SCHUTZKLASSE 1
Treiberart / Steuerung	DALI2 - PUSH
einschließlich Treiber	JA
SAFE FLICKER	PstLM=<1 und SVM=<0,4 (IEC TR 61547-1 und IEC TR 63158), um ein angenehmeres und sicheres Licht zu garantieren
Umgebungstemperaturen	-25°C / +35°C

Installation

Zu komplettieren mit starren oder verstellbaren Befestigungsbügeln (in verschiedenen Längen verfügbar) aus pulverbeschichtetem Edelstahl.

Hinweise

Casambi-Steuersystem erhältlich über Zubehör. Die 110-277Vac Version ist auf Anfrage erhältlich. Inbetriebnahme des Steuerungssystems über eine kostenlose APP; der Einsatz eines spezialisierten Technikers kann auf Anfrage angeboten werden.

Rechtsvorschriften und Zertifizierungen

CE

Technische Daten

Garantie

5 Jahre.

Hinweise

Leuchte für die Entsorgung/Recycling am Ende der Lebensdauer konzipiert. Austauschbare (nur LED) Lichtquelle durch einen Fachmann. Austauschbare Vorschaltgeräte durch einen Fachmann.

TARGETTI

CCIAA Firenze
Share Capital: € 500.000,00
USt.-ID. (IT): 01537660480
Handelsregistereintrag: FI-275656

Targetti Sankey S.r.l.
Via Giuseppe Garibaldi, 82
50041 Calenzano (FI)
Italy

Tel: +39 055 37911
targetti.com
targetti@targetti.com

Aus Gründen der technologischen Entwicklung der elektronischen Bauteile unterliegen die aufgeführten Daten eventuellen Aktualisierungen. Daher muss bei der Bestellung eine Bestätigung angefordert werden.
Der Lichtstrom und die elektrische Leistung weisen einen Toleranzbereich von +/-10% im Vergleich zum angezeigten Wert auf. Tq bei +25 °C auf (CIE 121).

Technische Änderungen vorbehalten.

Artikelnummern für notwendiges Zubehör

Befestigungsbügel



ART.-NR.	FARBE
A108BT	●

Fester Montagebügel-Set aus pulverbeschichtetem Edelstahl für die Aufbauinstallation (2 Stück).



ART.-NR.	FARBE	VERSION	L
A109FW	○	Kurze	57mm

Verstellbarer Montagebügel-Set aus pulverbeschichtetem Edelstahl für die Aufbauinstallation (2 Stück).
Rotation +/-90°.



ART.-NR.	FARBE	VERSION	L
A110FW	○	Mittlere	157mm

Verstellbarer Montagebügel-Set aus pulverbeschichtetem Edelstahl für die Aufbauinstallation (2 Stück).
Rotation +/-90°.



ART.-NR.	FARBE	VERSION	L
A111ZFW	○	Lange	303mm
A111YFW	○	Lange	453mm
A111XFW	○	Lange	603mm

Verstellbarer Montagebügel-Set aus pulverbeschichtetem Edelstahl für die Aufbauinstallation (2 Stück).
Rotation +/-90°.

Befestigungssystem



ART.-NR.	FARBE	H
A112	●	181mm

Erdspieß.
Rostfreier Edelstahl mit Pulverbeschichtung.
Zu verwenden mit A108, A109, A110.

Zubehör

Verbinder



ART.-NR.
A117

IP66/IP68-Buchse.
5-polig (STANDARD 3G2,5mm² MAX, DALI 5G1,5mm² MAX).
Kabeldurchmesser von 7 bis 12mm.

TARGETTI

CCIAA Firenze
Share Capital: € 500.000,00
USt.-ID. (IT): 01537660480
Handelsregistereintrag: FI-275656

Targetti Sankey S.r.l.
Via Giuseppe Garibaldi, 82
50041 Calenzano (FI)
Italy

Tel: +39 055 37911
targetti.com
targetti@targetti.com

Aus Gründen der technologischen Entwicklung der elektronischen Bauteile unterliegen die aufgeführten Daten eventuellen Aktualisierungen. Daher muss bei der Bestellung eine Bestätigung angefordert werden.
Der Lichtstrom und die elektrische Leistung weisen einen Toleranzbereich von +/-10% im Vergleich zum angezeigten Wert auf. Tq bei +25 °C auf (CIE 121).

Technische Änderungen vorbehalten.



ART.-NR.

A118

Stecker-/Buchsenverbinder-Set IP66/IP68.
5-polig (STANDARD 3G2,5mm² MAX, DALI 5G1,5mm² MAX).
Kabeldurchmesser von 7 bis 12mm.



ART.-NR.

A119

Mehrfach-Anschlussbox IP68.
1 IN - 2 OUT 5-polig (STANDARD 3G2,5mm² MAX, DALI 5G1,5mm² MAX).
Kabeldurchmesser von 7 bis 12mm.

Kabel

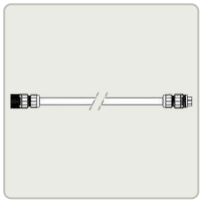

ART.-NR.	L
A120Z	1000mm
A120Y	2000mm
A120X	3000mm

Verbindungsleitung.
Einschließlich 5-poliger Verbindungsstecker.
Für die ON-OFF Version oder DALI.

Steuersystem



ART.-NR.

1E3048

IP67 Funk-Steuergerät mit DALI-Schnittstelle.
Der Extender generiert einen lokalen DALI2-Bus und ermöglicht so eine direkte Verbindung zu einem DALI-Schnittstellen-LED-Treiber.
Das Modul kann nur in einem geschlossenen System verwendet und nicht an ein bereits bestehendes DALI-Netz angeschlossen werden.
Das Modul wird drahtlos über Bluetooth-Technologie 5.0 von Smartphone oder Tablet über die Anwendung CASAMBI gesteuert.
Die Geräte erstellen automatisch ein adaptives, robustes und zuverlässiges drahtloses Mesh-Netzwerk, das die einfache und effiziente Steuerung einer großen Anzahl von Geräten ermöglicht.
Die Steuereinheit ist auf das DALI 1CH-Profil voreingestellt, sodass das Gerät einen einzelnen DALI-Treiber mit Broadcast-Befehlen steuern kann.
Neben dem DALI-Broadcast stehen weitere Betriebsarten zur Verfügung, wie zum Beispiel:

- Taster (normalerweise offen)
- Steuereinheit 0/1-10V
- Steuereinheit DALI Tunable White DT8
- Anwesenheitssensor

Falls vom voreingestellten Modus abweichend, muss das gewünschte Betriebsprofil direkt vom Benutzer eingestellt werden, bevor die Steuereinheit an das Casambi-Netzwerk gekoppelt wird.
LxHxP=108x28x65mm.

Aus Gründen der technologischen Entwicklung der elektronischen Bauteile unterliegen die aufgeführten Daten eventuellen Aktualisierungen. Daher muss bei der Bestellung eine Bestätigung angefordert werden.
Der Lichtstrom und die elektrische Leistung weisen einen Toleranzbereich von +/-10% im Vergleich zum angezeigten Wert auf. Tq bei +25 °C auf (CIE 121).

Technische Änderungen vorbehalten.



ART.-NR.
1E4369

IP67 Extender zur drahtlosen Steuerung von LED-Treibern mit dimmbarer DALI-Schnittstelle basierend auf der Casambi-Technologie.
Der Extender verfügt über einen DALI2-Ausgang mit der Möglichkeit, bis zu 40 Leuchten zu steuern.
Durch das Hinzufügen einer weiteren externen BUS-DALI-Stromversorgung ist die Steuerung von bis zu 64 Leuchten möglich.
Der IP67 Extender ist auf das DALI-Broadcast-Profil voreingestellt, d.h. alle daran angeschlossenen Leuchten sind auf dem gleichen Niveau dimmbar.
Neben dem DALI-Broadcast stehen weitere Betriebsarten zur Verfügung, wie zum Beispiel:

- EXTENDER DALI 8CH
- EXTENDER DALI Tunable White
- EXTENDER DALI 4CH
- EXTENDER DALI DT8 Tunable White

Falls vom voreingestellten Modus abweichend, muss das gewünschte Betriebsprofil direkt vom Benutzer eingestellt werden, bevor der Extender mit dem Casambi-Netzwerk gekoppelt wird.
LxHxP=148x40x150mm.

Gitter



ART.-NR.	FARBE	L
A146X	●	585mm

Symmetrisches Blendschutzgitter aus schwarz lackiertem Aluminium.
Außen am Produkt montierbar.



ART.-NR.	FARBE	L
A147X	●	585mm

Asymmetrisches Blendschutzgitter. aus schwarz lackiertem Aluminium.
Außen am Produkt montierbar.

Blende



ART.-NR.	FARBE	L
A148XFW	○	588mm

Dekorative Entblendungsblende aus lackiertem Aluminium.
Ausführung für Standard- und Side Box-Strahler.

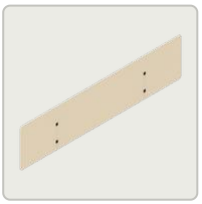

ART.-NR.	FARBE	L
A156XFW	○	588mm

Dekorative Entblendungsblende aus lackiertem Aluminium.
Ausführung für Standard Strahler.

TARGETTI

CCIAA Firenze
Share Capital: € 500.000,00
USt.-ID. (IT): 01537660480
Handelsregistereintrag: FI-275656

Targetti Sankey S.r.l.
Via Giuseppe Garibaldi, 82
50041 Calenzano (FI)
Italy

Tel: +39 055 37911
targetti.com
targetti@targetti.com

Aus Gründen der technologischen Entwicklung der elektronischen Bauteile unterliegen die aufgeführten Daten eventuellen Aktualisierungen. Daher muss bei der Bestellung eine Bestätigung angefordert werden.
Der Lichtstrom und die elektrische Leistung weisen einen Toleranzbereich von +/-10% im Vergleich zum angezeigten Wert auf. Tq bei +25 °C auf (CIE 121).

Technische Änderungen vorbehalten.