SISTEMAS DE ILUMINACIÓN

Oz Módulo luminoso - Wall Washer - Small - 25x125mm

Código
2T0119DD

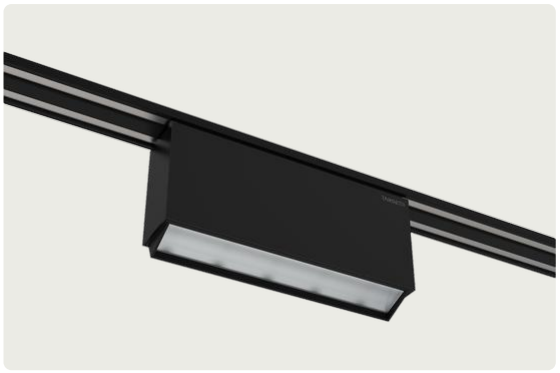

TEMPERATURA DE COLOR	DISTRIBUCIÓN LUMINOSA	OUTPUT
2700K 90	Wall Washer	8,3W 399lm

ALIMENTACIÓN CONTROL	COLOR
48Vdc	

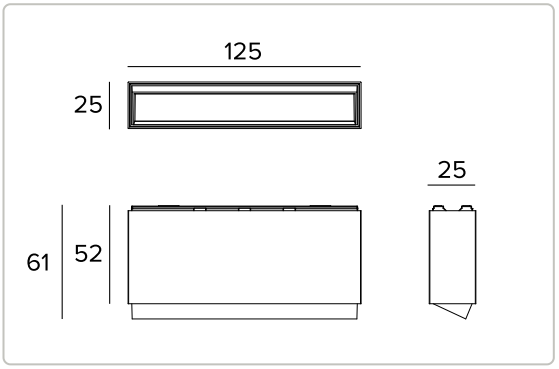

Los datos mostrados en el dibujo están expresados en mm.





2700K		H(m)	D1(m)	D2(m)	Emax(lx)
Ra90			35°	77°	
Fixture Power	8W	1	0.67	1.65	350
Source Flux	621lm	2	1.34	3.30	88
Fixture Flux	399lm	3	2.00	4.95	39
Efficacy	48lm/W	4	2.67	6.60	22
Imax	379cd	5	3.34	8.24	14

Datos técnicos

Concept

Módulos lumínosos de Led Wall Washer magnéticos, alimentados a bajísima tensión.

Lámpara

LED emitter de alto rendimiento Ra90.	
Clase de eficiencia energética	F
Potencia nominal	7,3W
Flujo nominal	621lm
Índice de reproducción cromática	90
Rf	87,6
Rg	103,9
CCT nominal	2700K
Duración útil (L80/B10)	100000h tq +25°C
Duración útil (L90/B10)	72000h tq +25°C

TARGETTI

CCIAA Florencia
Capital Social: € 500.000,00
NIF (IT): 01537660480
R.E.A: FI-275656

Targetti Sankey S.r.l.
Via Giuseppe Garibaldi, 82
50041 Calenzano (FI)
Italy

Tel: +39 055 37911
targetti.com
targetti@targetti.com

En función de la continua evolución tecnológica de los componentes electrónicos, los datos indicados están sujetos a actualización por lo que es necesario solicitar confirmación al hacer el pedido.
El flujo luminoso y la potencia eléctrica presentan tolerancias +/-10% respecto al valor indicado. tq +25°C (CIE 121).

Nos reservamos el derecho de realizar cambios técnicos.

Datos técnicos

Características luminotécnicas

Sistema óptico Wall Washer: reflector de aluminio anodizado de alta reflectancia, filtro holográfico difusor, marco en policarbonato negro.

Óptica	Wall Washer
Eficiencia óptica	64,3%
Flujo luminaria	399lm
Rendimiento luminoso	48lm/W
Seguridad fotobiológica	Conforme al grupo de riesgo RG1 (Riesgo Bajo)

Características mecánicas

Cuerpo de aluminio fundido a presión barnizado en negro. Dimensiones 125x25mm.

Color y acabado	Negro profundo
Dimensiones	AxBxH 125x25x61mm
Peso	0,24Kg
Versión	Digital Dimming
Grado de protección	IP20

Características eléctricas

Potencia luminaria	8,3W
Alimentación	48Vdc
Clase de aislamiento	CLASE 3
Temperatura ambiente	0°C / +25°C

Instalación

Sistema de anclaje mecánico y eléctrico extremadamente rápido, versátil y sencillo mediante imanes que, en todas las versiones, tienen la función de soportar la luminaria en el Power Track y de transportar la corriente hasta el interior del producto.

Notas

Versión Digital Dimming. Disponible bajo petición la versión 110-277Vac.

Normativa y Certificaciones

CE

Garantía

5 años.

TARGETTI

CCIAA Florencia
Capital Social: € 500.000,00
NIF (IT): 01537660480
R.E.A: FI-275656

Targetti Sankey S.r.l.
Via Giuseppe Garibaldi, 82
50041 Calenzano (FI)
Italy

Tel: +39 055 37911
targetti.com
targetti@targetti.com

En función de la continua evolución tecnológica de los componentes electrónicos, los datos indicados están sujetos a actualización por lo que es necesario solicitar confirmación al hacer el pedido.
El flujo luminoso y la potencia eléctrica presentan tolerancias +/-10% respecto al valor indicado. tq +25°C (CIE 121).

Nos reservamos el derecho de realizar cambios técnicos.