PROJECTEURS

Dart Small Driver intégré



Code
1E3926EL

TEMPÉRATURE DE COULEUR	DISTRIBUTION LUMINEUSE	OUTPUT
3000K 80	MWFL 46°	13,3W 1494lm

ALIMENTATION CONTRÔLE	COULEUR
220-240Vac ON-OFF	

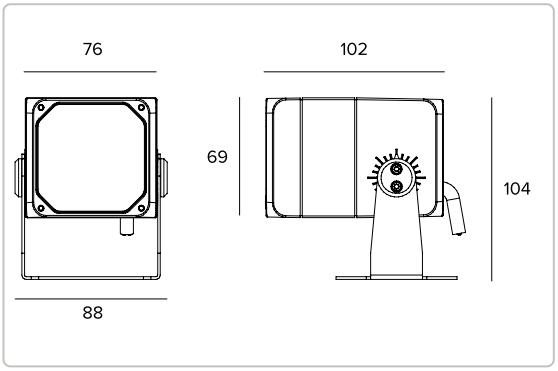

Les données sur le dessin sont exprimées en mm.

1,04 IP66 IK10 1,5M CE

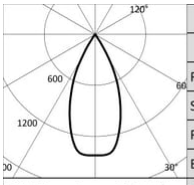

3000K		H(m)	D(m)	Emax(lx)
Ra80			46°	
Fixture Power	13W	1	0.85	2693
Source Flux	1896lm	2	1.70	673
Fixture Flux	1494lm	3	2.54	299
Efficacy	112lm/W	4	3.39	168
Imax	2694cd	5	4.24	108

Données techniques

Concept

Projecteur professionnel LED orientable .

Source

LED Chip on Board haute efficacité Ra80.	
La classe d'efficacité énergétique du produit	D
Puissance nominale	12W
Flux nominal	1896lm
Indice de rendu des couleurs	80
Rf	84
Rg	97
CCT nominale	3000K
SDCM	2
Durée utile (L80/B10)	56000h tq +25°C
Durée utile (L90/B10)	56000h tq +25°C

TARGETTI

CCIAA Firenze
Share Capital: € 500.000,00
VAT N. (IT): 01537660480
R.E.A: FI-275656

Targetti Sankey S.r.l.
Via Giuseppe Garibaldi, 82
50041 Calenzano (FI)
Italy

Tel : +39 055 37911
targetti.com
targetti@targetti.com

En raison de l'évolution technologique des composants électroniques, les données indiquées peuvent subir des mises à jour ; il faut donc demander confirmation à la commande.
Le flux lumineux et la puissance électrique présentent des tolérances de +/-10% par rapport à la valeur indiquée. tq +25°C (CIE 121).

Nous réservons le droit d'apporter des modifications techniques.

Données techniques

Caractéristiques de l'éclairage

Équipé d'optiques de précision à facettes convexes en aluminium anodisé spéculaire.

Optique	MWFL
Ouverture du faisceau	MWFL
Rendement optique	78,8%
Flux appareil	1494lm
Efficacité lumineuse	112lm/W
Sécurité photobiologique	Conforme au groupe RG1 (Risque faible)

Caractéristiques mécaniques

Corps en aluminium moulé sous pression anodisé et peint et bride de fixation en acier inox peint. Rotation de ± 20 ° sur le plan horizontal et de 0-180° sur le plan vertical.

Couleur et finition	Ferrite
Dimensions	AxBxH 76x69x103mm
Poids	1,04Kg
Degré de protection	IP66
Résistance mécanique	IK10

Caractéristiques èlectriques

Alimentation électronique intégrée. Précâblé avec 1,5 m de câble H07RN-F. Luminaire conforme à la norme EN 60598-2-22 pour l'alimentation électrique à partir d'un système de secours centralisé CPSS (Central Power Supply System), non intégrés au luminaire - zones à haut risque exclues. La puissance et le flux par défaut sont de 100% en AC et de 100% en DC.

Puissance installée	13,3W
Alimentation	220-240Vac 50/60Hz
Classe d'isolation	CLASSE 2
Type de driver / Controle	ON-OFF
Driver inclus	OUI
Température ambiante	-25°C / +35°C

Installation

Bride de fixation avec réglage du pointage.

Notes

Il adopte la solution technique "Waterblock Smart" qui prévoit le revêtement en résine des câbles de branchement, ce qui limite le risque de remontée de l'humidité vers le driver ou l'appareil. Le produit peut, à la demande, est soumis au traitement de cataphorèse. Version 110-277Vac disponible à la demande.

Normes et Certifications

CE

Garantie

5 années.

Données techniques

Mise en garde

Luminaire conçu pour l'élimination/recyclage en fin de vie. Source lumineuse (LED uniquement) remplaçable par un professionnel. Boîtier de commande remplaçable par un professionnel.

TARGETTI

CCIAA Firenze
Share Capital: € 500.000,00
VAT N. (IT): 01537660480
R.E.A: FI-275656

Targetti Sankey S.r.l.
Via Giuseppe Garibaldi, 82
50041 Calenzano (FI)
Italy

Tel : +39 055 37911
targetti.com
targetti@targetti.com

En raison de l'évolution technologique des composants électroniques, les données indiquées peuvent subir des mises à jour ; il faut donc demander confirmation à la commande.
Le flux lumineux et la puissance électrique présentent des tolérances de +/-10% par rapport à la valeur indiquée. tq +25°C (CIE 121).

Nous réservons le droit d'apporter des modifications techniques.

Accessoires

Filtre



CODE	Ø
1E3012	53mm

Filtre lame de lumière.
Filtre holographique en PMMA effet lame de lumière.
À compléter avec un anneau porte-filtres.

Grille



CODE	COULEUR
1E3014	

Grille anti-éblouissement.
Il est possible d'enlever la croix centrale pour obtenir deux niveaux différents de contrôle de l'éblouissement.
Acier inoxydable avec application de peinture en poudre.

Écran

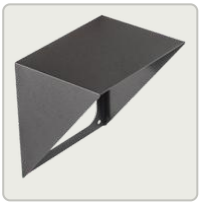

CODE	COULEUR
1E3013	

Écran asymétrique.
Acier inoxydable avec application de peinture en poudre.

Système de fixation



CODE	COULEUR
1E3015	

Plaque pour la rotation de l'appareil.
Acier inoxydable avec application de peinture en poudre.



CODE	COULEUR	ØXH
1E3016		70x182mm

Piquet de sol.
Acier inoxydable avec application de peinture en poudre.

Anneau porte-accessoires



CODE	COULEUR	L
1E3011		66mm

Anneau porte-filtres.
Acier inoxydable avec application de peinture en poudre.

TARGETTI

CCIAA Firenze
Share Capital: € 500.000,00
VAT N. (IT): 01537660480
R.E.A: FI-275656

Targetti Sankey S.r.l.
Via Giuseppe Garibaldi, 82
50041 Calenzano (FI)
Italy

Tel : +39 055 37911
targetti.com
targetti@targetti.com

En raison de l'évolution technologique des composants électroniques, les données indiquées peuvent subir des mises à jour ; il faut donc demander confirmation à la commande.
Le flux lumineux et la puissance électrique présentent des tolérances de +/-10% par rapport à la valeur indiquée. tq +25°C (CIE 121).

Nous réservons le droit d'apporter des modifications techniques.

Connecteur



CODE

1E2769

Boitier de connexion linéaire IP66IP68.
5 pôles, de section max 1,5mm².
Diamètre du câble de 7 à 12mm.

Parasurtenseur

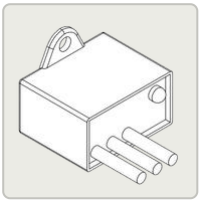

CODE

A013B

Parasurtenseur compatible avec les luminaires de CLASSE II et les drivers électroniques.
Tension de fonctionnement 220-240Vac.
SPD type 2+3.
Tension maximale de décharge 10kV.
CLASSE II
IP67

TARGETTI

CCIAA Firenze
Share Capital: € 500.000,00
VAT N. (IT): 01537660480
R.E.A: FI-275656

Targetti Sankey S.r.l.
Via Giuseppe Garibaldi, 82
50041 Calenzano (FI)
Italy

Tel : +39 055 37911
targetti.com
targetti@targetti.com

En raison de l'évolution technologique des composants électroniques, les données indiquées peuvent subir des mises à jour ; il faut donc demander confirmation à la commande.
Le flux lumineux et la puissance électrique présentent des tolérances de +/-10% par rapport à la valeur indiquée. tq +25°C (CIE 121).

Nous réservons le droit d'apporter des modifications techniques.