PROJECTEURS

# Dart Medium



Code
## 1E3929EL

| TEMPÉRATURE DE COULEUR | DISTRIBUTION LUMINEUSE | OUTPUT |
|---|---|---|
| 4000K<br>80 | NSP<br>10° | 19W<br>1915lm |

| ALIMENTATION CONTRÔLE | COULEUR |
|---|---|
| 220-240Vac<br>ON-OFF | |

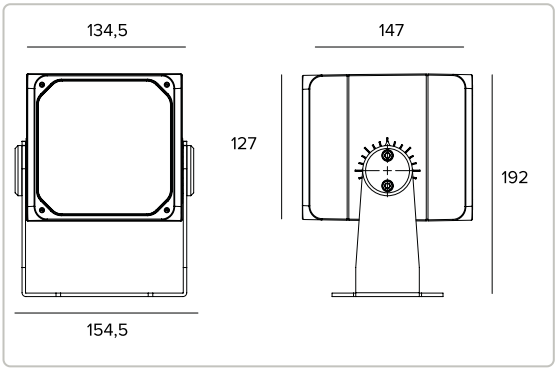


Les données sur le dessin sont exprimées en mm.

3,55 IP66 IK10 1,5M CE




| 4000K | | H(m) | D(m) | Emax(lx) |
|---|---|---|---|---|
| Ra80 | | | 10° | |
| Fixture Power | 19W | 1 | 0.17 | 45944 |
| Source Flux | 2531lm | 2 | 0.34 | 11486 |
| Fixture Flux | 1915lm | 3 | 0.51 | 5105 |
| Efficacy | 101lm/W | 4 | 0.68 | 2872 |
| Imax | 45944cd | 5 | 0.86 | 1838 |

## Données techniques

### Concept

Projecteur professionnel LED orientable .

### Source

Émetteur LED haute efficacité Ra80.

| | |
|---|---|
| La classe d'efficacité énergétique du produit | F |
| Puissance nominale | 16W |
| Flux nominal | 2531lm |
| Indice de rendu des couleurs | 80 |
| Rf | 85 |
| Rg | 99,1 |
| CCT nominale | 4000K |
| SDCM | 2 |
| Durée utile (L80/B10) | 100000h tq +25°C |
| Durée utile (L90/B10) | 100000h tq +25°C |

TARGETTI

CCIAA Firenze
Share Capital: € 500.000,00
VAT N. (IT): 01537660480
R.E.A: FI-275656

Targetti Sankey S.r.l.
Via Giuseppe Garibaldi, 82
50041 Calenzano (FI)
Italy

Tel : +39 055 37911
targetti.com
targetti@targetti.com

En raison de l'évolution technologique des composants électroniques, les données indiquées peuvent subir des mises à jour ; il faut donc demander confirmation à la commande.
Le flux lumineux et la puissance électrique présentent des tolérances de +/-10% par rapport à la valeur indiquée. tq +25°C (CIE 121).

Nous réservons le droit d'apporter des modifications techniques.

## Données techniques

### Caractéristiques de l'éclairage

Équipé de verres en méthacrylate.

| | |
|---|---|
| Optique | NSP |
| Ouverture du faisceau | NSP |
| Rendement optique | 75,68% |
| Flux appareil | 1915lm |
| Efficacité lumineuse | 101lm/W |
| Sécurité photobiologique | Conforme au groupe RG1 (Risque faible) |

### Caractéristiques mécaniques

Corps en aluminium moulé sous pression anodisé et peint et bride de fixation en acier inox peint. Rotation de ±45° sur le plan horizontal et de 0-120° ou 0-20° sur le plan vertical.

| | |
|---|---|
| Couleur et finition | Ferrite |
| Dimensions | AxBxH 135x127x147mm |
| Poids | 3,55Kg |
| Degré de protection | IP66 |
| Résistance mécanique | IK10 |

### Caractéristiques èlectriques

Fourni avec alimentation électronique ON-OFF. Précâblé avec 1,5 m de câble H07RN-F. Luminaire conforme à la norme EN 60598-2-22 pour l'alimentation électrique à partir d'un système de secours centralisé CPSS (Central Power Supply System), non intégrés au luminaire - zones à haut risque exclues. La puissance et le flux par défaut sont de 100% en AC et de 100% en DC.

| | |
|---|---|
| Puissance installée | 19W |
| Alimentation | 220-240Vac 50/60Hz |
| Classe d'isolation | CLASSE 1 |
| Type de driver / Controle | ON-OFF |
| Driver inclus | OUI |
| SAFE FLICKER | PstLM=<1 et SVM=<0,4 (IEC TR 61547-1 et IEC TR 63158), pour garantir une lumière plus confortable et sans danger |
| Température ambiante | -25°C / +35°C |

### Installation

Bride de fixation avec réglage du pointage.

### Notes

Il adopte la solution technique "Waterblock Smart" qui prévoit le revêtement en résine des câbles de branchement, ce qui limite le risque de remontée de l'humidité vers le driver ou l'appareil. Le produit peut, à la demande, est soumis au traitement de cataphorèse. Version 110-277Vac disponible à la demande.

### Normes et Certifications

CE

### Garantie

5 années.

## Données techniques

## Mise en garde

Luminaire conçu pour l'élimination/recyclage en fin de vie. Source lumineuse (LED uniquement) remplaçable par un professionnel. Boîtier de commande remplaçable par un professionnel.

TARGETTI

CCIAA Firenze
Share Capital: € 500.000,00
VAT N. (IT): 01537660480
R.E.A: FI-275656

Targetti Sankey S.r.l.
Via Giuseppe Garibaldi, 82
50041 Calenzano (FI)
Italy

Tel : +39 055 37911
targetti.com
targetti@targetti.com

En raison de l'évolution technologique des composants électroniques, les données indiquées peuvent subir des mises à jour ; il faut donc demander confirmation à la commande.
Le flux lumineux et la puissance électrique présentent des tolérances de +/-10% par rapport à la valeur indiquée. tq +25°C (CIE 121).

Nous réservons le droit d'apporter des modifications techniques.

## Accessoires

### Filtre



| CODE |
| --- |
| 1E3023 |

Filtre lame de lumière.
Filtre holographique en PMMA effet lame de lumière.
À compléter avec un anneau porte-filtres.
Diamètre 101mm.

### Grille



| CODE | COULEUR |
| --- | --- |
| 1E3025 | |

Grille anti-éblouissement.
Il est possible d'enlever la croix centrale pour obtenir deux niveaux différents de contrôle de l'éblouissement.
Acier inoxydable avec application de peinture en poudre.

### Écran

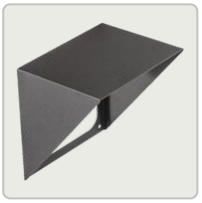

| CODE | COULEUR |
| --- | --- |
| 1E3024 | |

Écran asymétrique.
Acier inoxydable avec application de peinture en poudre.

### Système de fixation



| CODE | COULEUR |
| --- | --- |
| 1E3026 | |

Plaque pour la rotation de l'appareil.
Acier inoxydable avec application de peinture en poudre.



| CODE | COULEUR | ØXH |
| --- | --- | --- |
| 1E3028 | | 96x182mm |

Piquet de sol.
Acier inoxydable avec application de peinture en poudre.



| CODE | COULEUR |
| --- | --- |
| 1E2825 | |

Système d'accrochage sur mât.
Aluminium, anodisé avec application de peinture en poudre.
Mât Ø 60mm (+/-2mm).

TARGETTI

CCIAA Firenze
Share Capital: € 500.000,00
VAT N. (IT): 01537660480
R.E.A: FI-275656

Targetti Sankey S.r.l.
Via Giuseppe Garibaldi, 82
50041 Calenzano (FI)
Italy

Tel : +39 055 37911
targetti.com
targetti@targetti.com

En raison de l'évolution technologique des composants électroniques, les données indiquées peuvent subir des mises à jour ; il faut donc demander confirmation à la commande.
Le flux lumineux et la puissance électrique présentent des tolérances de +/-10% par rapport à la valeur indiquée. tq +25°C (CIE 121).

Nous réservons le droit d'apporter des modifications techniques.



| CODE | COULEUR |
|---|---|
| 1E3027 | |

Système d'accrochage multiple sur mât.
Acier inoxydable avec application de peinture en poudre.
À compléter avec 1E2825.
Maximum 4 projecteurs.

## Anneau porte-accessoires



| CODE | COULEUR |
|---|---|
| 1E3022 | |

Anneau porte-filtres.
Acier inoxydable avec application de peinture en poudre.
AxB 120x120mm.

## Outil



| CODE | COULEUR |
|---|---|
| 1E3029 | |

Système laser pour le pointage.
À appliquer par friction sur le corps du projecteur.
Acier inoxydable avec application de peinture en poudre.
Projecteur avec laser inclus.

## Connecteur



| CODE |
|---|
| 1E2769 |

Boitier de connexion linéaire IP66IP68.
5 pôles, de section max 1,5mm².
Diamètre du câble de 7 à 12mm.



| CODE |
|---|
| 1E2494 |

Boitier de connexion multiple IP68.
1 IN - 3 OUT 4 pôles, de section max 2,5mm².
Diamètre du câble de 6 à 12mm.

## Parasurtenseur

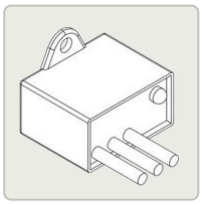

| CODE |
|---|
| A013A |

Parasurtenseur compatible avec les luminaires de CLASSE I.
Tension de fonctionnement 230-277Vac.
SPD type 2+3.
Tension maximale de décharge 10kV.
CLASSE I
IP67

TARGETTI

CCIAA Firenze
Share Capital: € 500.000,00
VAT N. (IT): 01537660480
R.E.A: FI-275656

Targetti Sankey S.r.l.
Via Giuseppe Garibaldi, 82
50041 Calenzano (FI)
Italy

Tel : +39 055 37911
targetti.com
targetti@targetti.com

En raison de l'évolution technologique des composants électroniques, les données indiquées peuvent subir des mises à jour ; il faut donc demander confirmation à la commande.
Le flux lumineux et la puissance électrique présentent des tolérances de +/-10% par rapport à la valeur indiquée. tq +25°C (CIE 121).

Nous réservons le droit d'apporter des modifications techniques.