DECKENEINBAULEUCHTEN

CCTEvo Architectural 105 Trimless



Art.-Nr.
1T8746ELTR

LICHTFARBE	LICHTVERTEILUNG	OUTPUT
3000K 90	SP 14°	21,4W 1265lm

BETRIEBSGERÄT STEUERUNG	FARBE
220-240Vac ON-OFF	

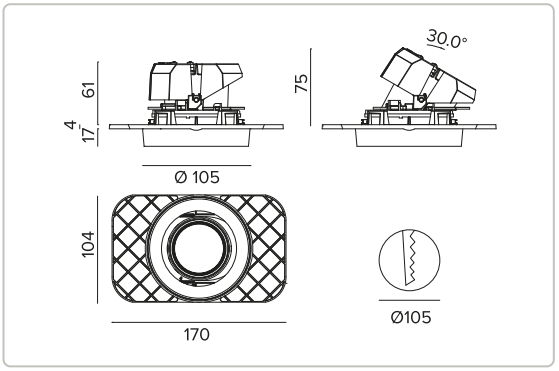

Alle Daten auf der Maßzeichnung sind in mm angegeben.

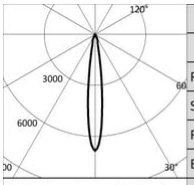

3000K		H(m)	D(m)	Emax(lx)
Ra90			14°	
Fixture Power	21W	1	0.24	12186
Source Flux	1783lm	2	0.49	3047
Fixture Flux	1265lm	3	0.73	1354
Efficacy	59lm/W	4	0.97	762
Imax	12186cd	5	1.21	487

Technische Daten

Konzept

Ausrichtbarer LED-Einbaustrahler als Trimless-Version.

Lichtquelle

Hocheffiziente COB-LED Ra90. Ra80 auf Anfrage	
Die Energieeffizienzklasse des Produkts	F
Nennleistung	19W
Nenn-Lichtstrom	1783lm
Farbwiedergabeindex	90
Rf	92
Rg	101
Ähnliche Farbtemperatur	3000K
Lebensdauer (L80/B10)	52000h tq +25°C
Lebensdauer (L90/B10)	52000h tq +25°C

TARGETTI

CCIAA Firenze
Share Capital: € 500.000,00
USt.-ID. (IT): 01537660480
Handelsregistereintrag: FI-275656

Targetti Sankey S.r.l.
Via Giuseppe Garibaldi, 82
50041 Calenzano (FI)
Italy

Tel: +39 055 37911
targetti.com
targetti@targetti.com

Aus Gründen der technologischen Entwicklung der elektronischen Bauteile unterliegen die aufgeführten Daten eventuellen Aktualisierungen. Daher muss bei der Bestellung eine Bestätigung angefordert werden.
Der Lichtstrom und die elektrische Leistung weisen einen Toleranzbereich von +/-10% im Vergleich zum angezeigten Wert auf. Tq bei +25 °C auf (CIE 121).

Technische Änderungen vorbehalten.

Technische Daten

Beleuchtungstechnische Merkmale

SP - Präzisionsoptik mit Cut-Off-Ring aus schwarzem Silikon. Version mit Reflektor mit konvexen Facettierungen aus spiegelndem anodisiertem Aluminium und holografischem Diffusorfilter. UGR<19 (EN 12464-1).

Optik	SP
Abstrahlwinkel	SP
Optische Effizienz	70,96%
Leuchten-Lichtstrom	1265lm
Lichtausbeute	59lm/W
Fotobiologische Sicherheit	Risikogruppe 1 (RG 1 = geringes Risiko)

Mechanische Merkmale

Gehäuse und Wärmeabführung aus schwarz lackiertem Druckguss-Aluminium. Schwarze Abdeckung. Ausrichtungsmöglichkeiten des Optikgehäuses um 30° auf vertikaler Ebene mit mechanischer Arretierung der Ausrichtung mittels Skala, und auf horizontaler Ebene um 358°. Trimless-Version mit Trägerelement für den versenkten Einbau in Gipskarton.

Farbe und Oberfläche	Tiefschwarz
Abmessungen	ØxH 105x96mm
Gewicht	0,61Kg
Version	Trimless
Schutzart	IP20 eingebauter Leuchtenteil
Schutzart	IP40 von unten

Elektrische Merkmale

Integrierter elektronischer ON-OFF Treiber.	
Leistungsaufnahme der Leuchte	21,4W
Betriebsgerät	220-240Vac 50/60Hz
Schutzklasse	SCHUTZKLASSE 2
Treiberart / Steuerung	ON-OFF
einschließlich Treiber	JA
SAFE FLICKER	PstLM=<1 und SVM=<0,4 (IEC TR 61547-1 und IEC TR 63158), um ein angenehmeres und sicheres Licht zu garantieren
Umgebungstemperaturen	0°C / +25°C

Installation

Werkzeugfreie Installation dank Ultra-Schnellbefestigungssystem, für Installationen in abgehängten Decken von 0,5 - 30mm Dicke.

Hinweise

Die 110-277Vac Version ist auf Anfrage erhältlich.

Rechtsvorschriften und Zertifizierungen

CE

Garantie

5 Jahre.

TARGETTI

CCIAA Firenze
Share Capital: € 500.000,00
USt.-ID. (IT): 01537660480
Handelsregistereintrag: FI-275656

Targetti Sankey S.r.l.
Via Giuseppe Garibaldi, 82
50041 Calenzano (FI)
Italy

Tel: +39 055 37911
targetti.com
targetti@targetti.com

Aus Gründen der technologischen Entwicklung der elektronischen Bauteile unterliegen die aufgeführten Daten eventuellen Aktualisierungen. Daher muss bei der Bestellung eine Bestätigung angefordert werden.
Der Lichtstrom und die elektrische Leistung weisen einen Toleranzbereich von +/-10% im Vergleich zum angezeigten Wert auf. Tq bei +25 °C auf (CIE 121).

Technische Änderungen vorbehalten.

Technische Daten

Hinweise

Leuchte für die Entsorgung/Recycling am Ende der Lebensdauer konzipiert. Austauschbare (nur LED) Lichtquelle durch einen Fachmann. Austauschbare Vorschaltgeräte durch einen Fachmann.

TARGETTI

CCIAA Firenze
Share Capital: € 500.000,00
USt.-ID. (IT): 01537660480
Handelsregistereintrag: FI-275656

Targetti Sankey S.r.l.
Via Giuseppe Garibaldi, 82
50041 Calenzano (FI)
Italy

Tel: +39 055 37911
targetti.com
targetti@targetti.com

Aus Gründen der technologischen Entwicklung der elektronischen Bauteile unterliegen die aufgeführten Daten eventuellen Aktualisierungen. Daher muss bei der Bestellung eine Bestätigung angefordert werden.
Der Lichtstrom und die elektrische Leistung weisen einen Toleranzbereich von +/-10% im Vergleich zum angezeigten Wert auf. Tq bei +25 °C auf (CIE 121).

Technische Änderungen vorbehalten.

Zubehör

Filter



ART.-NR.	Ø
1T4721	50mm

Holographischer Filter aus PMMA mit Lichtlanzen-Effekt. Ermöglicht eine ovale Form der Abstrahlung; in Kombination mit den Optiken Spot und Flood erscheint der Effekt noch intensiver.

Gitter



ART.-NR.	Ø
1T4322	50mm

Blendschutzgitter.
Mit Bienenwaben-Struktur aus schwarz lackiertem Metall.
Einschließlich holographischem Diffusorfilter.

Befestigungssystem



ART.-NR.	L
1T9606	2500mm

Sicherheitskabel zur Befestigung des Leuchtengehäuses am Bauwerk.

TARGETTI

CCIAA Firenze
Share Capital: € 500.000,00
USt.-ID. (IT): 01537660480
Handelsregistereintrag: FI-275656

Targetti Sankey S.r.l.
Via Giuseppe Garibaldi, 82
50041 Calenzano (FI)
Italy

Tel: +39 055 37911
targetti.com
targetti@targetti.com

Aus Gründen der technologischen Entwicklung der elektronischen Bauteile unterliegen die aufgeführten Daten eventuellen Aktualisierungen. Daher muss bei der Bestellung eine Bestätigung angefordert werden.
Der Lichtstrom und die elektrische Leistung weisen einen Toleranzbereich von +/-10% im Vergleich zum angezeigten Wert auf. Tq bei +25 °C auf (CIE 121).

Technische Änderungen vorbehalten.