STROMSCHIENENSTRAHLER

# Capsule Ø 60



**Art.-Nr.**
## 1TD0002EL

| LICHTFARBE | LICHTVERTEILUNG | OUTPUT |
|---|---|---|
| 4000K<br>90 | Multi-Optik<br>18°, 39° | 20,2W<br>2158-2224lm |

| BETRIEBSGERÄT STEUERUNG | FARBE |
|---|---|
| 220-240Vac<br>ON-OFF | |

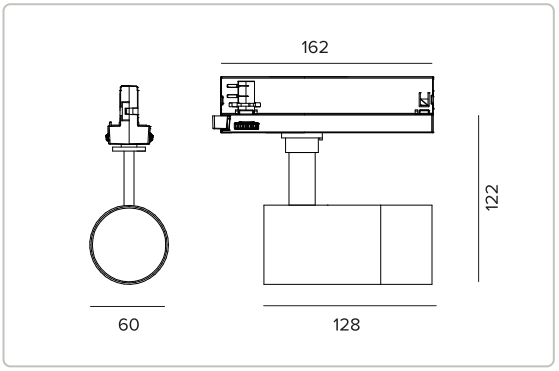


**Alle Daten auf der Maßzeichnung sind in mm angegeben.**

0,43 IP20 CE

**Die fotometrischen Werte der Leuchte sind auf den folgenden Seiten aufgeführt**

## Technische Daten

### Konzept

Ausrichtbarer LED-Strahler.

### Lichtquelle

| | |
|---|---|
| Hocheffizeinte COB-LED Ra90. | |
| Die Energieeffizienzklasse des Produkts | C |
| Nennleistung | 18W |
| Nenn-Lichtstrom | 2488lm |
| Farbwiedergabeindex | 90 |
| Ähnliche Farbtemperatur | 4000K |
| Lebensdauer (L80/B10) | 56000h tq +25°C |
| Lebensdauer (L90/B10) | 56000h tq +25°C |

TARGETTI

CCIAA Firenze
Share Capital: € 500.000,00
USt.-ID. (IT): 01537660480
Handelsregistereintrag: FI-275656

Targetti Sankey S.r.l.
Via Giuseppe Garibaldi, 82
50041 Calenzano (FI)
Italy

Tel: +39 055 37911
targetti.com
targetti@targetti.com

Aus Gründen der technologischen Entwicklung der elektronischen Bauteile unterliegen die aufgeführten Daten eventuellen Aktualisierungen. Daher muss bei der Bestellung eine Bestätigung angefordert werden.
Der Lichtstrom und die elektrische Leistung weisen einen Toleranzbereich von +/-10% im Vergleich zum angezeigten Wert auf. Tq bei +25 °C auf (CIE 121).

Technische Änderungen vorbehalten.

## Technische Daten

### Beleuchtungstechnische Merkmale

Das Optikgehäuse ist ausgestattet mit einer Linse FL und einer Linse SP, die ausgetauscht werden können.

| | |
|---|---|
| Optik | Multi-Optik |
| Abstrahlwinkel | SP, FL |
| Optische Effizienz | Siehe Fotometrien |
| Leuchten-Lichtstrom | Siehe Fotometrien |
| Lichtausbeute | Siehe Fotometrien |
| Fotobiologische Sicherheit | Risikogruppe 1 (RG 1 = geringes Risiko) |

### Mechanische Merkmale

Gehäuse aus weiß lackiertem Druckguss-Aluminium. Ausrichtungsmöglichkeit des Gehäuses von 0° bis 90° auf vertikaler und um 355° auf horizontaler Ebene.

| | |
|---|---|
| Farbe und Oberfläche | Weiß |
| Abmessungen | ØxH 60x128mm |
| Gewicht | 0,43Kg |
| Version | 6 |
| Schutzart | IP20 |

### Elektrische Merkmale

Integriertes elektronisches Betriebsgerät.

| | |
|---|---|
| Leistungsaufnahme der Leuchte | 20,2W |
| Betriebsgerät | 220-240Vac 50/60Hz |
| Schutzklasse | SCHUTZKLASSE 2 |
| Treiberart / Steuerung | ON-OFF |
| einschließlich Treiber | JA |
| SAFE FLICKER | PstLM=<1 und SVM=<0,4 (IEC TR 61547-1 und IEC TR 63158), um ein angenehmeres und sicheres Licht zu garantieren |
| Umgebungstemperaturen | 0°C / +25°C |

### Rechtsvorschriften und Zertifizierungen

CE

### Garantie

5 Jahre.

### Hinweise

Leuchte für die Entsorgung/Recycling am Ende der Lebensdauer konzipiert. Austauschbare (nur LED) Lichtquelle durch einen Fachmann. Austauschbare Vorschaltgeräte durch einen Fachmann.

TARGETTI

CCIAA Firenze
Share Capital: € 500.000,00
USt.-ID. (IT): 01537660480
Handelsregistereintrag: FI-275656

Targetti Sankey S.r.l.
Via Giuseppe Garibaldi, 82
50041 Calenzano (FI)
Italy

Tel: +39 055 37911
targetti.com
targetti@targetti.com

Aus Gründen der technologischen Entwicklung der elektronischen Bauteile unterliegen die aufgeführten Daten eventuellen Aktualisierungen. Daher muss bei der Bestellung eine Bestätigung angefordert werden.
Der Lichtstrom und die elektrische Leistung weisen einen Toleranzbereich von +/-10% im Vergleich zum angezeigten Wert auf. Tq bei +25 °C auf (CIE 121).

Technische Änderungen vorbehalten.

# Photometrien

**SP**

| | |
|---|---|
| **Leuchten-Lichtstrom** | 2158lm |
| **Lichtausbeute** | 107lm/W |
| **Optische Effizienz** | 86,74% |

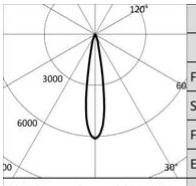


| | 4000K | | H(m) | D(m) | Emax(lx) |
|---|---|---|---|---|---|
| | Ra90 | | | 18° | |
| | Fixture Power | 20W | 1 | 0.32 | 15218 |
| | Source Flux | 2488lm | 2 | 0.65 | 3804 |
| | Fixture Flux | 2158lm | 3 | 0.97 | 1691 |
| | Efficacy | 107lm/W | 4 | 1.29 | 951 |
| TS1692 | Imax=6116cd/klm | Imax | 15218cd | 5 | 1.62 | 609 |

**FL**

| | |
|---|---|
| **Leuchten-Lichtstrom** | 2224lm |
| **Lichtausbeute** | 110lm/W |
| **Optische Effizienz** | 89,4% |

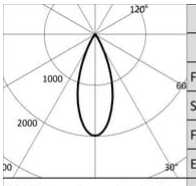


| | 4000K | | H(m) | D(m) | Emax(lx) |
|---|---|---|---|---|---|
| | Ra90 | | | 39° | |
| | Fixture Power | 20W | 1 | 0.70 | 4930 |
| | Source Flux | 2488lm | 2 | 1.41 | 1232 |
| | Fixture Flux | 2224lm | 3 | 2.11 | 548 |
| | Efficacy | 110lm/W | 4 | 2.82 | 308 |
| TS1693 | Imax=1981cd/klm | Imax | 4930cd | 5 | 3.52 | 197 |

TARGETTI

CCIAA Firenze
Share Capital: € 500.000,00
USt.-ID. (IT): 01537660480
Handelsregistereintrag: FI-275656

Targetti Sankey S.r.l.
Via Giuseppe Garibaldi, 82
50041 Calenzano (FI)
Italy

Tel: +39 055 37911
targetti.com
targetti@targetti.com

Aus Gründen der technologischen Entwicklung der elektronischen Bauteile unterliegen die aufgeführten Daten eventuellen Aktualisierungen. Daher muss bei der Bestellung eine Bestätigung angefordert werden.
Der Lichtstrom und die elektrische Leistung weisen einen Toleranzbereich von +/-10% im Vergleich zum angezeigten Wert auf. Tq bei +25 °C auf (CIE 121).

Technische Änderungen vorbehalten.