PROYECTORES

Dart Medium



Código
1E3934DA

TEMPERATURA DE COLOR	DISTRIBUCIÓN LUMINOSA	OUTPUT
3000K 80	MWFL 48°	33,2W 4145lm

ALIMENTACIÓN CONTROL	COLOR
220-240Vac DALI	

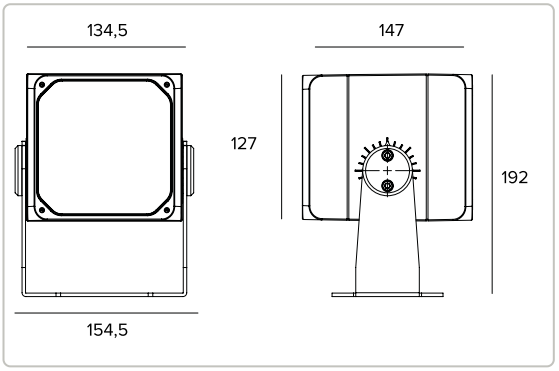

Los datos mostrados en el dibujo están expresados en mm.

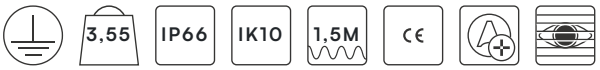



3000K		H(m)	D(m)	Emax(lx)
Ra80			48°	
Fixture Power	33W	1	0.89	6540
Source Flux	4963lm	2	1.78	1635
Fixture Flux	4145lm	3	2.68	727
Efficacy	125lm/W	4	3.57	409
Imax	6778cd	5	4.46	262

Datos técnicos

Concept

Proyector profesional orientable de LED.

Lámpara

LED Chip on Board de alta eficiencia Ra80.	
Clase de eficiencia energética	C
Potencia nominal	31W
Flujo nominal	4963lm
Índice de reproducción cromática	80
Rf	84
Rg	97
CCT nominal	3000K
SDCM	2
Duración útil (L80/B10)	56000h tq +25°C
Duración útil (L90/B10)	56000h tq +25°C

TARGETTI

CCIAA Florencia
Capital Social: € 500.000,00
NIF (IT): 01537660480
R.E.A: FI-275656

Targetti Sankey S.r.l.
Via Giuseppe Garibaldi, 82
50041 Calenzano (FI)
Italy

Tel: +39 055 37911
targetti.com
targetti@targetti.com

En función de la continua evolución tecnológica de los componentes electrónicos, los datos indicados están sujetos a actualización por lo que es necesario solicitar confirmación al hacer el pedido.
El flujo luminoso y la potencia eléctrica presentan tolerancias +/-10% respecto al valor indicado. tq +25°C (CIE 121).

Nos reservamos el derecho de realizar cambios técnicos.

Datos técnicos

Características luminotécnicas

Equipado con ópticas de precisión con facetas convexas de aluminio anodizado especular.

Óptica	MWFL
Apertura del haz de luz	MWFL
Eficiencia óptica	83,51%
Flujo luminaria	4145lm
Rendimiento luminoso	125lm/W
Seguridad fotobiológica	Conforme al grupo de riesgo RG1 (Riesgo Bajo)

Características mecánicas

Cuerpo de presofusión de aluminio anodizado y pintado y estribo de fijación de acero inoxidable pintado. Rotación de ±45° en plano horizontal y de 0-120° o 0-20° en plano vertical.

Color y acabado	Ferrite
Dimensiones	AxBxH 135x127x147mm
Peso	3,55Kg
Grado de protección	IP66
Resistencia mecánica	IK10

Características eléctricas

Equipado con alimentación dimerable DALI. Precableado con 1,5 m de cable H07RN-F. Luminaria compatible con EN 60598-2-22 para suministro de energía desde un sistema de emergencia centralizado CPSS (Central Power Supply System), no incorporado en la luminaria - áreas de alto riesgo excluidas. La potencia y el flujo predeterminados son 100% en CA y 100% en CC.

Potencia luminaria	33,2W
Alimentación	220-240Vac 50/60Hz
Clase de aislamiento	CLASE 1
Tipo driver / Control	DALI - PUSH
Driver incluido	SÍ
SAFE FLICKER	PstLM=<1 e SVM=<0,4 (IEC TR 61547-1 e IEC TR 63158), garantizando una luz más cómoda y segura
Temperatura ambiente	-25°C / +35°C

Instalación

Estribo de fijación con regulación de la orientación.

Notas

Sistema de control Casambi disponible como accesorio. Adopta la solución técnica "Waterblock Smart" que prevé el resinado de los cables de conexión, limitando el riesgo de que la humedad llegue hasta el driver o hasta la luminaria. Bajo petición es posible someter el producto a tratamiento de cataforesis. Disponible bajo petición la versión 110-277Vac. Puesta en servicio del sistema de control por APP gratuita; la intervención de un técnico especializado puede presupuestarse previa solicitud.

Normativa y Certificaciones

CE

Garantía

5 años.

Datos técnicos

Advertencias

Luminaria diseñada para su eliminación/reciclaje al final de su vida útil. Fuente luminosa reemplazable (solo LED) por un profesional. Equipo de control reemplazable por un profesional.

TARGETTI

CCIAA Florencia
Capital Social: € 500.000,00
NIF (IT): 01537660480
R.E.A: FI-275656

Targetti Sankey S.r.l.
Via Giuseppe Garibaldi, 82
50041 Calenzano (FI)
Italy

Tel: +39 055 37911
targetti.com
targetti@targetti.com

En función de la continua evolución tecnológica de los componentes electrónicos, los datos indicados están sujetos a actualización por lo que es necesario solicitar confirmación al hacer el pedido.
El flujo luminoso y la potencia eléctrica presentan tolerancias +/-10% respecto al valor indicado. tq +25°C (CIE 121).

Nos reservamos el derecho de realizar cambios técnicos.

Accesorios

Filtro



CÓDIGO
1E3023

Filtro hoja de luz.
Filtro holográfico de PMMA con efecto hoja de luz.
A completar con anillo porta filtros.
Diámetro 101mm.

Rejilla



CÓDIGO	COLOR
1E3025	

Rejilla antideslumbramiento.
La cruz central se puede quitar para obtener dos niveles diferentes de control del deslumbramiento.
Acero inoxidable pintado con pintura en polvo.

Pantalla

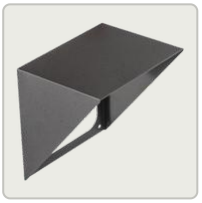

CÓDIGO	COLOR
1E3024	

Pantalla asimétrica.
Acero inoxidable pintado con pintura en polvo.

Sistema de fijación



CÓDIGO	COLOR
1E3026	

Placa para la rotación de la luminaria.
Acero inoxidable pintado con pintura en polvo.



CÓDIGO	COLOR	ØXH
1E3028		96x182mm

Piqueta para terreno.
Acero inoxidable pintado con pintura en polvo.



CÓDIGO	COLOR
1E2825	

Soporte para montaje en columna.
Aluminio anodizado y pintado con pintura en polvo.
Palo Ø 60 mm (+/-2 mm).

En función de la continua evolución tecnológica de los componentes electrónicos, los datos indicados están sujetos a actualización por lo que es necesario solicitar confirmación al hacer el pedido.
El flujo luminoso y la potencia eléctrica presentan tolerancias +/-10% respecto al valor indicado. tq +25°C (CIE 121).

Nos reservamos el derecho de realizar cambios técnicos.



CÓDIGO	COLOR
1E3027	

Sistema de montaje múltiple en palo.
Acero inoxidable pintado con pintura en polvo.
A completar con 1E2825.
Máx. 4 proyectores.

Anillo porta accesorios



CÓDIGO	COLOR
1E3022	

Anillo porta filtros.
Acero inoxidable pintado con pintura en polvo.
AxB 120x120 mm.

Herramienta



CÓDIGO	COLOR
1E3029	

Sistema láser para la orientación.
A aplicar mediante fricción sobre el cuerpo del proyector.
Acero inoxidable pintado con pintura en polvo.
Proyector láser incluido.

Conector



CÓDIGO
1E2769

Caja de conexión lineal IP66/IP68.
5 polos, de sección máx 1,5mm².
Diámetro del cable de 7 a 12mm.

TARGETTI

CCIAA Florencia
Capital Social: € 500.000,00
NIF (IT): 01537660480
R.E.A: FI-275656

Targetti Sankey S.r.l.
Via Giuseppe Garibaldi, 82
50041 Calenzano (FI)
Italy

Tel: +39 055 37911
targetti.com
targetti@targetti.com

En función de la continua evolución tecnológica de los componentes electrónicos, los datos indicados están sujetos a actualización por lo que es necesario solicitar confirmación al hacer el pedido.
El flujo luminoso y la potencia eléctrica presentan tolerancias +/-10% respecto al valor indicado. tq +25°C (CIE 121).

Nos reservamos el derecho de realizar cambios técnicos.

Sistemas de control



CÓDIGO

1E3048

Unidad de control inalámbrico IP67 con interfaz DALI.
Genera un bus DALI2 local, que permite conectarse directamente a un driver LED con una interfaz DALI.
El módulo se puede usar solo en un sistema cerrado y no se puede conectar a redes DALI ya existentes.
El módulo se controla de modo inalámbrico mediante la aplicación Casambi para smartphone y tablet mediante la tecnología Bluetooth 5.0.
Los dispositivos crean automáticamente una red de malla inalámbrica flexible, robusta y confiable, la cual permite administrar de manera fácil y eficiente una gran cantidad de productos.
La unidad de control está preconfigurada con el perfil DALI 1CH , es decir, el dispositivo puede controlar un solo controlador DALI con comandos broadcast.
Además de DALI broadcast, también están disponibles otras modalidades de funcionamiento, como:

- Botón (normalmente abierto)
- Unidad de control 0/1-10V
- Unidad de control DALI Tunable White DT8
- Sensor de presencia

Si es diferente a la modalidad preoimpostada, el perfil de funcionamiento deseado debe ser configurado directamente por el usuario antes de emparejar la unidad de control con la red Casambi.
LxHxP=108x28x65mm.



CÓDIGO

1E4369

Extensor IP67: unidad de control inalámbrica para driver LED con interfaz de atenuación DALI basada en la tecnología Casambi.
Dispone de una salida DALI2 a través de la cual se pueden controlar hasta 40 luminarias.
Añadiendo una ulterior fuente de alimentación DALI BUS externa, se pueden controlar hasta 64 dispositivos.
El extensor IP67 está preajustado al perfil DALI broadcast, es decir, todas las luminarias conectadas a él son regulables al mismo nivel.
Además del DALI broadcast, hay otras modalidad de operación disponibles, como:

- EXTENDER DALI 8CH
- EXTENDER DALI Tunable White
- EXTENDER DALI 4CH
- EXTENDER DALI DT8 Tunable White

Si es diferente a la modalidad preoimpostada, el perfil de funcionamiento deseado debe ser configurado directamente por el usuario antes de emparejar la unidad de control con la red Casambi.
LxHxP=148x40x150mm.

Protector contra sobretensiones

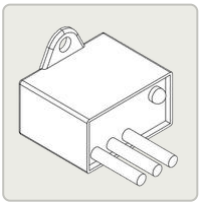

CÓDIGO

A013A

Protector contra sobretensiones compatible con luminarias CLASE I.
Tensión de funcionamiento 230-277Vac.
SPD tipo 2+3.
Tensión máxima de descarga de 10kV.
CLASE I
IP67

En función de la continua evolución tecnológica de los componentes electrónicos, los datos indicados están sujetos a actualización por lo que es necesario solicitar confirmación al hacer el pedido.
El flujo luminoso y la potencia eléctrica presentan tolerancias +/-10% respecto al valor indicado. tq +25°C (CIE 121).

Nos reservamos el derecho de realizar cambios técnicos.



CÓDIGO

A013C

Protector contra sobretensiones compatible con luminarias CLASE I.
Compatible con las lineas de DALI, DMX, 0-10V.
Tensión de funcionamiento 230Vac.
SPD tipo 2+3.
Tensión máxima de descarga de 10kV.
CLASE I
IP20

TARGETTI

CCIAA Florencia
Capital Social: € 500.000,00
NIF (IT): 01537660480
R.E.A: FI-275656

Targetti Sankey S.r.l.
Via Giuseppe Garibaldi, 82
50041 Calenzano (FI)
Italy

Tel: +39 055 37911
targetti.com
targetti@targetti.com

En función de la continua evolución tecnológica de los componentes electrónicos, los datos indicados están sujetos a actualización por lo que es necesario solicitar confirmación al hacer el pedido.
El flujo luminoso y la potencia eléctrica presentan tolerancias +/-10% respecto al valor indicado. tq +25°C (CIE 121).

Nos reservamos el derecho de realizar cambios técnicos.