PROYECTORES DE CARRIL

Capsule Ø 60



Código
1TD0003EL

TEMPERATURA DE COLOR	DISTRIBUCIÓN LUMINOSA	OUTPUT
3000K 90	Multióptica 18°, 39°	20,2W 2062-2125lm

ALIMENTACIÓN CONTROL	COLOR
220-240Vac ON-OFF	

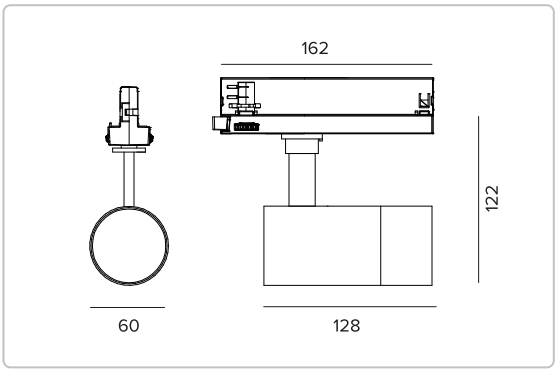

Los datos mostrados en el dibujo están expresados en mm.

0,43 IP20 CE

Los valores fotométricos del aparato se pueden consultar en las siguientes páginas

Datos técnicos

Concept

Proyector orientable de LED.

Lámpara

LED Chip on Board de alta eficiencia Ra90.	
Clase de eficiencia energética	D
Potencia nominal	18W
Flujo nominal	2377lm
Índice de reproducción cromática	90
CCT nominal	3000K
Duración útil (L80/B10)	56000h tq +25°C
Duración útil (L90/B10)	56000h tq +25°C

TARGETTI

CCIAA Florencia
Capital Social: € 500.000,00
NIF (IT): 01537660480
R.E.A: FI-275656

Targetti Sankey S.r.l.
Via Giuseppe Garibaldi, 82
50041 Calenzano (FI)
Italy

Tel: +39 055 37911
targetti.com
targetti@targetti.com

En función de la continua evolución tecnológica de los componentes electrónicos, los datos indicados están sujetos a actualización por lo que es necesario solicitar confirmación al hacer el pedido.
El flujo luminoso y la potencia eléctrica presentan tolerancias +/-10% respecto al valor indicado. tq +25°C (CIE 121).

Nos reservamos el derecho de realizar cambios técnicos.

Datos técnicos

Características luminotécnicas

Vano óptico equipado con lente FL en el interior del producto y lente SP intercambiable.

Óptica	Multióptica
Apertura del haz de luz	SP, FL
Eficiencia óptica	Véase fotometrías
Flujo luminaria	Véase fotometrías
Rendimiento luminoso	Véase fotometrías
Seguridad fotobiológica	Conforme al grupo de riesgo RG1 (Riesgo Bajo)

Características mecánicas

Cuerpo de aluminio fundido a presión barnizado en negro. Posibilidad de orientación del cuerpo óptico de 0° a 90° en plano vertical y de 355° en plano horizontal.

Color y acabado	Negro
Dimensiones	ØxH 60x128mm
Peso	0,43Kg
Versión	6
Grado de protección	IP20

Características eléctricas

Alimentación electrónica integrada.	
Potencia luminaria	20,2W
Alimentación	220-240Vac 50/60Hz
Clase de aislamiento	CLASE 2
Tipo driver / Control	ON-OFF
Driver incluido	SÍ
SAFE FLICKER	PstLM=<1 e SVM=<0,4 (IEC TR 61547-1 e IEC TR 63158), garantizando una luz más cómoda y segura
Temperatura ambiente	0°C / +25°C

Normativa y Certificaciones

CE

Garantía

5 años.

Advertencias

Luminaria diseñada para su eliminación/reciclaje al final de su vida útil. Fuente luminosa reemplazable (solo LED) por un profesional. Equipo de control reemplazable por un profesional.

TARGETTI

CCIAA Florencia
Capital Social: € 500.000,00
NIF (IT): 01537660480
R.E.A: FI-275656

Targetti Sankey S.r.l.
Via Giuseppe Garibaldi, 82
50041 Calenzano (FI)
Italy

Tel: +39 055 37911
targetti.com
targetti@targetti.com

En función de la continua evolución tecnológica de los componentes electrónicos, los datos indicados están sujetos a actualización por lo que es necesario solicitar confirmación al hacer el pedido.
El flujo luminoso y la potencia eléctrica presentan tolerancias +/-10% respecto al valor indicado. tq +25°C (CIE 121).

Nos reservamos el derecho de realizar cambios técnicos.

Fotometrías

SP

Flujo luminaria	2062lm
Rendimiento luminoso	102lm/W
Eficiencia óptica	86,74%

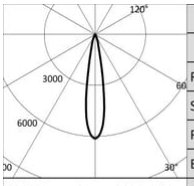

		3000K		H(m)	D(m)	Emax(lx)
		Ra90			18°	
		Fixture Power	20W	1	0.32	14539
		Source Flux	2377lm	2	0.65	3635
		Fixture Flux	2062lm	3	0.97	1615
		Efficacy	102lm/W	4	1.29	909
TS1692	Imax=6116cd/klm	Imax	14539cd	5	1.62	582

FL

Flujo luminaria	2125lm
Rendimiento luminoso	105lm/W
Eficiencia óptica	89,4%

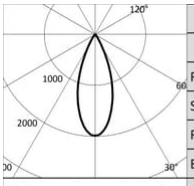

		3000K		H(m)	D(m)	Emax(lx)
		Ra90			39°	
		Fixture Power	20W	1	0.70	4710
		Source Flux	2377lm	2	1.41	1177
		Fixture Flux	2125lm	3	2.11	523
		Efficacy	105lm/W	4	2.82	294
TS1693	Imax=1981cd/klm	Imax	4710cd	5	3.52	188

TARGETTI

CCIAA Florencia
Capital Social: € 500.000,00
NIF (IT): 01537660480
R.E.A: FI-275656

Targetti Sankey S.r.l.
Via Giuseppe Garibaldi, 82
50041 Calenzano (FI)
Italy

Tel: +39 055 37911
targetti.com
targetti@targetti.com

En función de la continua evolución tecnológica de los componentes electrónicos, los datos indicados están sujetos a actualización por lo que es necesario solicitar confirmación al hacer el pedido.
El flujo luminoso y la potencia eléctrica presentan tolerancias +/-10% respecto al valor indicado. tq +25°C (CIE 121).

Nos reservamos el derecho de realizar cambios técnicos.