APPARECCHI DA INCASSO A TERRA

# Jedi Compact Outdoor Incasso - Driver integrato - L. 905mm

**Codice**
**1E3688EL**



| TONALITÀ LUCE | DISTRIBUZIONE LUCE | OUTPUT |
|---|---|---|
| 4000K<br>80 | Grazing<br>76° / 15° | 40W<br>4487lm |

| ALIMENTAZIONE CONTROLLO | COLORE |
|---|---|
| 220-240Vac<br>ON-OFF | |

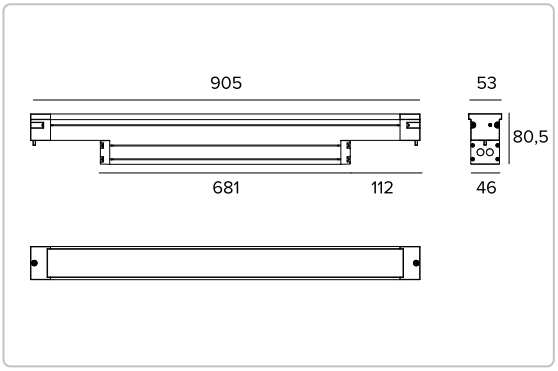


**Le quote riportate sul disegno sono espresse in mm.**

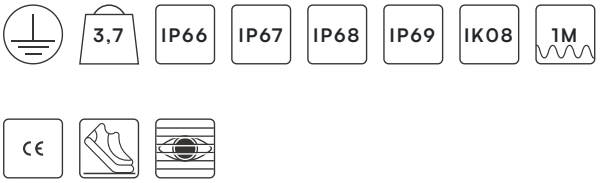


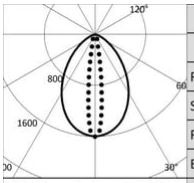


| 4000K | | H(m) | D1(m) | D2(m) | Emax(lx) |
|---|---|---|---|---|---|
| Ra80 | | | 76° | 15° | |
| Fixture Power | 40W | 1 | 1.55 | 0.26 | 8643 |
| Source Flux | 5400lm | 2 | 3.10 | 0.51 | 2161 |
| Fixture Flux | 4487lm | 3 | 4.65 | 0.77 | 960 |
| Efficacy | 112lm/W | 4 | 6.21 | 1.02 | 540 |
| Imax | 8643cd | 5 | 7.76 | 1.28 | 346 |

## Dati Tecnici

### Concept

Proiettore lineare da incasso a LED.

### Sorgente

Schede lineari LED High Power High Efficiency Ra80. Ra90 su richiesta.

| | |
|---|---|
| Classe di efficienza energetica | D |
| Potenza nominale | 36W |
| Flusso nominale | 5400lm |
| Indice resa cromatica | 80 |
| Rf | 82,6 |
| Rg | 95,7 |
| CCT nominale | 4000K |
| Durata utile (L80/B10) | 100000h tq +25°C |
| Durata utile (L90/B10) | 59000h tq +25°C |

TARGETTI

CCIAA Firenze
Share Capital: € 500.000,00
VAT N. (IT): 01537660480
R.E.A: FI-275656

Targetti Sankey S.r.l.
Via Giuseppe Garibaldi, 82
50041 Calenzano (FI)
Italia

Tel: +39 055 37911
targetti.com
targetti@targetti.com

A motivo dell'evoluzione tecnologica dei componenti elettronici i dati indicati sono soggetti ad aggiornamento e quindi deve essere richiesta conferma in fase d'ordine.
Flusso luminoso e potenza elettrica presentano tolleranze di +/-10% rispetto al valore indicato. tq +25°C (CIE 121).

Si riserva la facoltà di apportare modifiche tecniche.

## Dati Tecnici

### Caratteristiche illuminotecniche

Gruppo ottico interno composto da lente primaria cilindrica in vetro, riflettore in alluminio anodizzato ad alta riflettanza e filtro olografico integrato. Versione Grazing.

| | |
|---|---|
| Ottica | Grazing |
| Apertura di fascio | GRZ |
| Rendimento ottico | 83,1% |
| Flusso apparecchio | 4487lm |
| Efficienza luminosa | 112lm/W |
| Sicurezza fotobiologica | Conforme al gruppo di rischio basso RG1 |

### Caratteristiche meccaniche

Corpo in alluminio estruso anodizzato 15µ. Schermo piatto in vetro extrachiaro spessore 5mm.

| | |
|---|---|
| Colore e finitura | Alluminio |
| Dimensioni | AxBxH 905x53x81mm |
| Peso | 3,7Kg |
| Versione | Driver integrato |
| Grado di protezione | IP66,IP67,IP68,IP69 |
| Resistenza meccanica | IK08 |

### Caratteristiche elettriche

Versione con driver integrato. Completo di alimentazione elettronica ON-OFF. Precablata con 1 metro di cavo H07RN-F di sezione 3x1mm². Apparecchio conforme EN 60598-2-22 per alimentazione da un sistema di emergenza centralizzato CPSS (Central Power Supply System, comunemente chiamato soccorritore), non incorporato nell'apparecchio - escluso aree ad alto rischio. La potenza e il flusso di default sono pari al 100% in AC e al 100% in DC.

| | |
|---|---|
| Potenza apparecchio | 40W |
| Alimentazione | 220-240Vac 50/60Hz |
| Classe di isolamento | CLASSE 1 |
| Tipo driver / Controllo | ON-OFF |
| Driver incluso | SI |
| SAFE FLICKER | PstLM=<1 e SVM=<0,4 (IEC TR 61547-1 e IEC TR 63158), a garanzia di una luce più confortevole e sicura |
| Temperatura ambiente | -25°C / +35°C |

### Installazione

Da completare con apposita controcassa in alluminio anodizzato predisposta per installazione in sequenza e looping esterno.

### Note

Adotta la soluzione tecnica "Waterblock Smart" che prevede la resinatura dei cavi di collegamento, limitando il rischio di risalita dell'umidità verso il driver o l'apparecchio. Disponibile su richiesta in versione 110-277Vac. IP68: il proiettore non può essere installato permanentemente sott'acqua, ma può comunque sostenere un'immersione temporanea accidentale alla profondità di 2 metri (max.24h). IP69: conforme alla norma IEC/EN 60529.

### Normativa e Certificazioni

CE

## Dati Tecnici

### Garanzia

5 anni.

### Avvertenze

Apparecchio progettato per essere smaltito/riciclato a fine vita. Sorgente luminosa (solo LED) sostituibile da un professionista. Alimentatore sostituibile da un professionista.

TARGETTI

CCIAA Firenze
Share Capital: € 500.000,00
VAT N. (IT): 01537660480
R.E.A: FI-275656

Targetti Sankey S.r.l.
Via Giuseppe Garibaldi, 82
50041 Calenzano (FI)
Italia

Tel: +39 055 37911
targetti.com
targetti@targetti.com

A motivo dell'evoluzione tecnologica dei componenti elettronici i dati indicati sono soggetti ad aggiornamento e quindi deve essere richiesta conferma in fase d'ordine.
Flusso luminoso e potenza elettrica presentano tolleranze di +/-10% rispetto al valore indicato. tq +25°C (CIE 121).

Si riserva la facoltà di apportare modifiche tecniche.

## Codici a completamento

### Controcassa

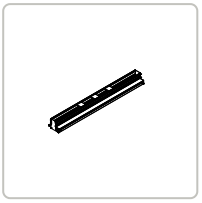

| CODICE | P | H | L |
|---|---|---|---|
| 1E3734 | 96mm | 88mm | 909mm |

Controcassa in alluminio per Jedi Compact con driver integrato.

## Accessori

### Utensile



| CODICE |
|---|
| 1E3305 |

Chiave di serraggio per il kit di connettori.

### Connettore



| CODICE |
|---|
| 1E2769 |

Box di connessione lineare IP66/IP68.
5 poli, di sezione max 1,5mm².
Diametro del cavo da 7 a 12mm.



| CODICE |
|---|
| 1E2494 |

Box di connessione multipla IP68.
1 IN - 3 OUT 4 poli, di sezione max 2,5mm².
Diametro del cavo da 6 a 12mm.

### Scaricatore di sovratensione

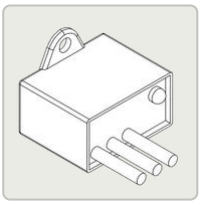

| CODICE |
|---|
| A013A |

Scaricatore di sovratensione compatibile con tutti gli apparecchi di illuminazione in CLASSE I.
Tensione di funzionamento 230-277Vac.
SPD type 2+3.
Tensione massima di scarica 10kV.
CLASSE I
IP67

TARGETTI

CCIAA Firenze
Share Capital: € 500.000,00
VAT N. (IT): 01537660480
R.E.A: FI-275656

Targetti Sankey S.r.l.
Via Giuseppe Garibaldi, 82
50041 Calenzano (FI)
Italia

Tel: +39 055 37911
targetti.com
targetti@targetti.com

A motivo dell'evoluzione tecnologica dei componenti elettronici i dati indicati sono soggetti ad aggiornamento e quindi deve essere richiesta conferma in fase d'ordine.
Flusso luminoso e potenza elettrica presentano tolleranze di +/-10% rispetto al valore indicato. tq +25°C (CIE 121).

Si riserva la facoltà di apportare modifiche tecniche.