APPARECCHI DA INCASSO A SOFFITTO

# CCTEvo Wall Washer 78 Trimless



**Codice**
## 1T8553DATR

| TONALITÀ LUCE | DISTRIBUZIONE LUCE | OUTPUT |
|---|---|---|
| 4000K<br>90 | Wall Washer | 13,4W<br>1051lm |

| ALIMENTAZIONE CONTROLLO | COLORE |
|---|---|
| 220-240Vac<br>DALI | |

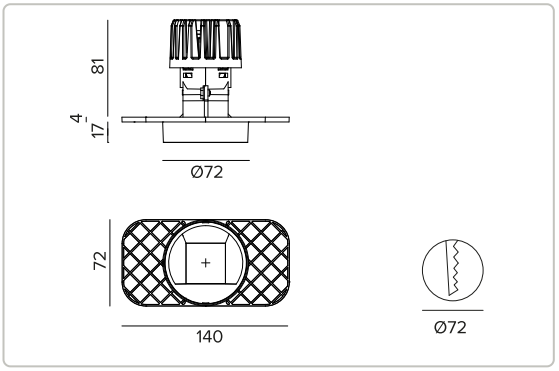


**Le quote riportate sul disegno sono espresse in mm.**




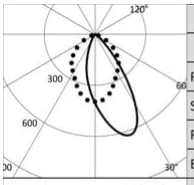


| 4000K | | H(m) | D1(m) | D2(m) | Emax(lx) |
|---|---|---|---|---|---|
| Ra90 | | | 42° | 73° | |
| Fixture Power | 13W | 1 | 0.83 | 1.56 | 947 |
| Source Flux | 1736lm | 2 | 1.65 | 3.11 | 237 |
| Fixture Flux | 1051lm | 3 | 2.48 | 4.67 | 105 |
| Efficacy | 78lm/W | 4 | 3.31 | 6.23 | 59 |
| Imax | 1084cd | 5 | 4.13 | 7.78 | 38 |

## Dati Tecnici

### Concept

Downlight da incasso a LED in versione trimless.

### Sorgente

LED Chip on Board alta efficienza Ra90. Ra80 su richiesta.

| | |
|---|---|
| Classe di efficienza energetica | E |
| Potenza nominale | 12W |
| Flusso nominale | 1736lm |
| Indice resa cromatica | 90 |
| Rf | 90 |
| Rg | 98 |
| CCT nominale | 4000K |
| Durata utile (L80/B10) | 72000h tq +25°C |
| Durata utile (L90/B10) | 72000h tq +25°C |

TARGETTI

CCIAA Firenze
Share Capital: € 500.000,00
VAT N. (IT): 01537660480
R.E.A: FI-275656

Targetti Sankey S.r.l.
Via Giuseppe Garibaldi, 82
50041 Calenzano (FI)
Italia

Tel: +39 055 37911
targetti.com
targetti@targetti.com

A motivo dell'evoluzione tecnologica dei componenti elettronici i dati indicati sono soggetti ad aggiornamento e quindi deve essere richiesta conferma in fase d'ordine.
Flusso luminoso e potenza elettrica presentano tolleranze di +/-10% rispetto al valore indicato. tq +25°C (CIE 121).

Si riserva la facoltà di apportare modifiche tecniche.

## Dati Tecnici

### Caratteristiche illuminotecniche

Ottica WW: riflettore asimmetrico in alluminio pre-anodizzato ad alta riflettanza, schermo di chiusura - in materiale acrilico - olografico e diffondente, elementi strutturali in termoplastica.

| | |
|---|---|
| Ottica | Wall Washer |
| Rendimento ottico | 60,55% |
| Flusso apparecchio | 1051lm |
| Efficienza luminosa | 78lm/W |
| Sicurezza fotobiologica | Conforme al gruppo di rischio basso RG1 |

### Caratteristiche meccaniche

Dissipatore in pressofusione di alluminio di colore nero. Struttura in materiale termoplastico nero, frontale cut-off termoplastico verniciato bianco. Guarnizione in silicone per la tenuta ad acqua e polvere. Versione trimless con elemento portante per la posa e la rasatura nel cartongesso.

| | |
|---|---|
| Colore e finitura | Bianco gesso |
| Dimensioni | ØxH 72x102mm |
| Peso | 0,41Kg |
| Versione | Trimless |
| Grado di protezione | IP20 per la parte incassata |
| Grado di protezione | IP54 per la parte in vista |

### Caratteristiche elettriche

Driver integrato DALI. Apparecchio conforme EN 60598-2-22 per alimentazione da un sistema di emergenza centralizzato CPSS (Central Power Supply System, comunemente chiamato soccorritore), non incorporato nell'apparecchio - escluso aree ad alto rischio. La potenza e il flusso di default sono pari al 100% in AC e al 100% in DC. Apparecchio conforme al CAM per interni - Criteri Ambientali Minimi per edifici pubblici (D.M.24 novembre 2025).

| | |
|---|---|
| Potenza apparecchio | 13,4W |
| Alimentazione | 220-240Vac 50/60Hz |
| Classe di isolamento | CLASSE 2 |
| Tipo driver / Controllo | DALI - PUSH |
| Driver incluso | SI |
| SAFE FLICKER | PstLM=<1 e SVM=<0,4 (IEC TR 61547-1 e IEC TR 63158), a garanzia di una luce più confortevole e sicura |
| Temperatura ambiente | 0°C / +25°C |

### Installazione

Sistema di aggancio ultra rapido no tools per installazioni in controsoffitti con spessore da 0,5 a 30mm.

### Note

Sistema di controllo Casambi disponibile tramite accessorio. Disponibile su richiesta in versione 110-277Vac. Commissioning del sistema di regolazione tramite APP gratuita; l'intervento di un tecnico specializzato può essere quotato su richiesta.

### Normativa e Certificazioni

CE

## Dati Tecnici

### Garanzia

5 anni.

### Avvertenze

Apparecchio progettato per essere smaltito/riciclato a fine vita. Sorgente luminosa (solo LED) sostituibile da un professionista. Alimentatore sostituibile da un professionista.

TARGETTI

CCIAA Firenze
Share Capital: € 500.000,00
VAT N. (IT): 01537660480
R.E.A: FI-275656

Targetti Sankey S.r.l.
Via Giuseppe Garibaldi, 82
50041 Calenzano (FI)
Italia

Tel: +39 055 37911
targetti.com
targetti@targetti.com

A motivo dell'evoluzione tecnologica dei componenti elettronici i dati indicati sono soggetti ad aggiornamento e quindi deve essere richiesta conferma in fase d'ordine.
Flusso luminoso e potenza elettrica presentano tolleranze di +/-10% rispetto al valore indicato. tq +25°C (CIE 121).

Si riserva la facoltà di apportare modifiche tecniche.

## Accessori

### Sistema di fissaggio



| CODICE | L |
|---|---|
| 1T9606 | 2500mm |

Cavo di sicurezza anticaduta per assicurare il corpo dell'apparecchio alla struttura edile.

### Sistemi di controllo




**CODICE**

**1T5349**

Unità di controllo wireless IP20 con interfaccia DALI.
Genera un bus DALI2 locale e ciò rende possibile la connessione diretta ad un driver LED con interfaccia DALI.
Il modulo può essere usato solo in un sistema chiuso e non può essere connesso ad una rete DALI esistente.
Il modulo è controllato in modalità wireless tramite applicazione Casambi per smartphone e tablet attraverso tecnologia Bluetooth 5.0.
I dispositivi creano automaticamente una rete mesh wireless adattiva, robusta ed affidabile permettendo di gestire in maniera semplice ed efficiente un numero elevato di apparecchi.
L'unità di controllo è preimpostata con profilo DALI 1CH, ovvero il dispositivo è in grado di controllare un singolo driver DALI con comandi broadcast.
Oltre a DALI broadcast, sono disponibili anche altre modalità di funzionamento, come:

- Pulsante (normalmente aperto)
- Unità di controllo 0/1-10V
- Unità di controllo DALI Tunable White DT8
- Sensore di presenza

Se diverso dalla modalità preimpostata, il profilo di funzionamento desiderato deve essere impostato direttamente dall'utente prima dell'accoppiamento dell'unità di controllo alla rete Casambi.
LxHxP=102x25x36mm.



**CODICE**

**2T0131**

Extender IP20: unità di controllo wireless per driver LED con interfaccia di dimmerazione DALI (o 1-10V) basata su tecnologia Casambi.
Dispone di una uscita DALI2 tramite la quale si possono controllare fino a 40 apparecchi di illuminazione.
Con l'aggiunta di un ulteriore alimentatore BUS DALI esterno è possibile comandare fino a 64 apparecchi.
Extender IP20 è preimpostato sul profilo DALI broadcast, ovvero tutti gli apparecchi collegati ad esso sono dimmerabili allo stesso livello.
Oltre al DALI broadcast, sono disponibili altre modalità di funzionamento, come:

- EXTENDER DALI 8CH
- EXTENDER DALI Tunable White
- EXTENDER 0/1-10V
- EXTENDER DALI 4CH
- EXTENDER DALI DT8 Tunable White

Se diverso dalla modalità preimpostata, il profilo di funzionamento desiderato deve essere impostato direttamente dall'utente prima dell'accoppiamento dell'extender alla rete Casambi.
LxHxP=130x22x30mm.

TARGETTI

CCIAA Firenze
Share Capital: € 500.000,00
VAT N. (IT): 01537660480
R.E.A: FI-275656

Targetti Sankey S.r.l.
Via Giuseppe Garibaldi, 82
50041 Calenzano (FI)
Italia

Tel: +39 055 37911
targetti.com
targetti@targetti.com

A motivo dell'evoluzione tecnologica dei componenti elettronici i dati indicati sono soggetti ad aggiornamento e quindi deve essere richiesta conferma in fase d'ordine.
Flusso luminoso e potenza elettrica presentano tolleranze di +/-10% rispetto al valore indicato. tq +25°C (CIE 121).

Si riserva la facoltà di apportare modifiche tecniche.