LUMINARIAS EMPOTRADAS EN EL SUELO

Jedi Compact Outdoor Empotrable Louvre - Driver integrado - L. 905mm



Código
1E3693DA

TEMPERATURA DE COLOR	DISTRIBUCIÓN LUMINOSA	OUTPUT
2700K 80	FL 29°	40W 2117lm

ALIMENTACIÓN CONTROL	COLOR
220-240Vac DALI	

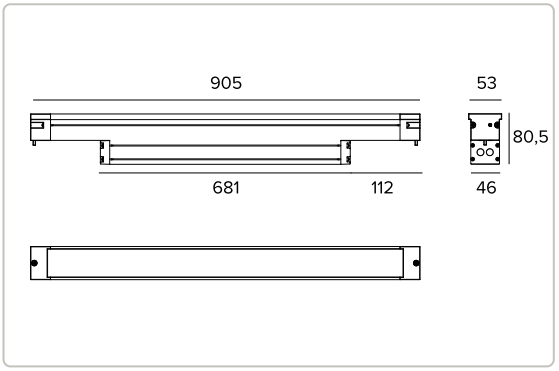

Los datos mostrados en el dibujo están expresados en mm.

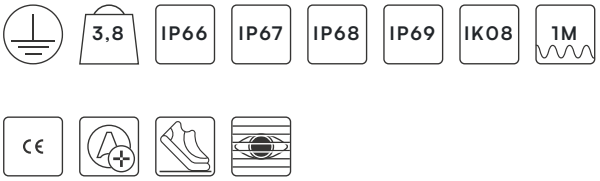

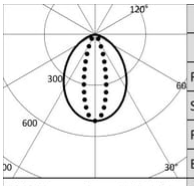

2700K		H(m)	D1(m)	D2(m)	Emax(lx)
Ra80			86°	29°	
Fixture Power	40W	1	1.86	0.52	2460
Source Flux	4845lm	2	3.71	1.05	615
Fixture Flux	2117lm	3	5.57	1.57	273
Efficacy	53lm/W	4	7.42	2.09	154
TS1087 Imax=508cd/klm	Imax 2460cd	5	9.28	2.62	98

Datos técnicos

Concept

Proyector lineal empotrable de LED.

TARGETTI

CCIAA Florencia
Capital Social: € 500.000,00
NIF (IT): 01537660480
R.E.A: FI-275656

Targetti Sankey S.r.l.
Via Giuseppe Garibaldi, 82
50041 Calenzano (FI)
Italy

Tel: +39 055 37911
targetti.com
targetti@targetti.com

En función de la continua evolución tecnológica de los componentes electrónicos, los datos indicados están sujetos a actualización por lo que es necesario solicitar confirmación al hacer el pedido.
El flujo luminoso y la potencia eléctrica presentan tolerancias +/-10% respecto al valor indicado. tq +25°C (CIE 121).

Nos reservamos el derecho de realizar cambios técnicos.

Datos técnicos

Lámpara

Tarjetas lineales LED High Power High Efficiency Ra80. Ra90 bajo petición.

Clase de eficiencia energética	E
Potencia nominal	36W
Flujo nominal	4845lm
Índice de reproducción cromática	80
Rf	83
Rg	97,3
CCT nominal	2700K
Duración útil (L80/B10)	100000h tq +25°C
Duración útil (L90/B10)	59000h tq +25°C

Características luminotécnicas

Grupo óptico interno compuesto por lente primaria cilíndrica de vidrio, reflector de aluminio anodizado de alta reflectancia y filtro holográfico integrado. Versión Flood.

Óptica	FL
Apertura del haz de luz	FL
Eficiencia óptica	43,7%
Flujo luminaria	2117lm
Rendimiento luminoso	53lm/W
Seguridad fotobiológica	Conforme al grupo de riesgo RG1 (Riesgo Bajo)

Características mecánicas

Cuerpo de aluminio extruido anodizado 15µ. Pantalla plana de cristal extra claro de 5mm de espesor.

Color y acabado	Aluminio
Dimensiones	AxBxH 905x53x81mm
Peso	3,8Kg
Versión	Louvre - Driver integrado
Grado de protección	IP66,IP67,IP68,IP69
Resistencia mecánica	IK08

En función de la continua evolución tecnológica de los componentes electrónicos, los datos indicados están sujetos a actualización por lo que es necesario solicitar confirmación al hacer el pedido.
El flujo luminoso y la potencia eléctrica presentan tolerancias +/-10% respecto al valor indicado. tq +25°C (CIE 121).

Nos reservamos el derecho de realizar cambios técnicos.

Datos técnicos

Características eléctricas

Versión con driver integrado. Equipado con alimentación DALI. Versión con rejilla efecto Louvre integrada. Precableada con 1 metro de cable H07RN-F de sección 5x1mm². Sistema de control Casambi disponible como accesorio. Luminaria compatible con EN 60598-2-22 para suministro de energía desde un sistema de emergencia centralizado CPSS (Central Power Supply System), no incorporado en la luminaria - áreas de alto riesgo excluidas. La potencia y el flujo predeterminados son 100% en CA y 100% en CC.

Potencia luminaria	40W
Alimentación	220-240Vac 50/60Hz
Clase de aislamiento	CLASE 1
Tipo driver / Control	DALI
Driver incluido	SÍ
SAFE FLICKER	PstLM=<1 e SVM=<0,4 (IEC TR 61547-1 e IEC TR 63158), garantizando una luz más cómoda y segura
Temperatura ambiente	-25°C / +35°C

Instalación

A completar con la correspondiente contracaja de aluminio anodizado predispuesta para instalación secuencial y looping externo.

Notas

Adopta la solución técnica "Waterblock Smart" que prevé el resinado de los cables de conexión, limitando el riesgo de que la humedad llegue hasta el driver o hasta la luminaria. Disponible bajo petición la versión 110-277Vac. IP68: el proyector no se puede instalar permanentemente bajo el agua, pero aún puede soportar una inmersión temporal accidental a una profundidad de 2 metros (máx.24h). IP69: cumple con la norma IEC/EN 60529. Puesta en servicio del sistema de control por APP gratuita; la intervención de un técnico especializado puede presupuestarse previa solicitud.

Normativa y Certificaciones

CE

Garantía

5 años.

Advertencias

Luminaria diseñada para su eliminación/reciclaje al final de su vida útil. Fuente luminosa reemplazable (solo LED) por un profesional. Equipo de control reemplazable por un profesional.

En función de la continua evolución tecnológica de los componentes electrónicos, los datos indicados están sujetos a actualización por lo que es necesario solicitar confirmación al hacer el pedido.
El flujo luminoso y la potencia eléctrica presentan tolerancias +/-10% respecto al valor indicado. tq +25°C (CIE 121).

Nos reservamos el derecho de realizar cambios técnicos.

Códigos para completar

Contracaja

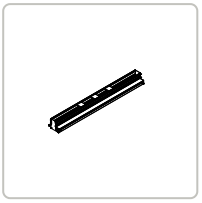

CÓDIGO	P	H	L
1E3734	96mm	88mm	909mm

Contracaja de aluminio para Jedi Compact con driver integrado.

Accesorios

Herramienta



CÓDIGO
1E3305

Llave de ajuste para el kit de conectores.

Conector



CÓDIGO
1E2769

Caja de conexión lineal IP66/IP68.
5 polos, de sección máx 1,5mm².
Diámetro del cable de 7 a 12mm.



CÓDIGO
1E3184

Conector Ip68 5 polos y 4 vias.

TARGETTI

CCIAA Florencia
Capital Social: € 500.000,00
NIF (IT): 01537660480
R.E.A: FI-275656

Targetti Sankey S.r.l.
Via Giuseppe Garibaldi, 82
50041 Calenzano (FI)
Italy

Tel: +39 055 37911
targetti.com
targetti@targetti.com

En función de la continua evolución tecnológica de los componentes electrónicos, los datos indicados están sujetos a actualización por lo que es necesario solicitar confirmación al hacer el pedido.
El flujo luminoso y la potencia eléctrica presentan tolerancias +/-10% respecto al valor indicado. tq +25°C (CIE 121).

Nos reservamos el derecho de realizar cambios técnicos.

Sistemas de control



CÓDIGO

1E3048

Unidad de control inalámbrico IP67 con interfaz DALI.
Genera un bus DALI2 local, que permite conectarse directamente a un driver LED con una interfaz DALI.
El módulo se puede usar solo en un sistema cerrado y no se puede conectar a redes DALI ya existentes.
El módulo se controla de modo inalámbrico mediante la aplicación Casambi para smartphone y tablet mediante la tecnología Bluetooth 5.0.
Los dispositivos crean automáticamente una red de malla inalámbrica flexible, robusta y confiable, la cual permite administrar de manera fácil y eficiente una gran cantidad de productos.
La unidad de control está preconfigurada con el perfil DALI 1CH , es decir, el dispositivo puede controlar un solo controlador DALI con comandos broadcast.
Además de DALI broadcast, también están disponibles otras modalidades de funcionamiento, como:

- Botón (normalmente abierto)
- Unidad de control 0/1-10V
- Unidad de control DALI Tunable White DT8
- Sensor de presencia

Si es diferente a la modalidad preoimpostada, el perfil de funcionamiento deseado debe ser configurado directamente por el usuario antes de emparejar la unidad de control con la red Casambi.
LxHxP=108x28x65mm.



CÓDIGO

1E4369

Extensor IP67: unidad de control inalámbrica para driver LED con interfaz de atenuación DALI basada en la tecnología Casambi.
Dispone de una salida DALI2 a través de la cual se pueden controlar hasta 40 luminarias.
Añadiendo una ulterior fuente de alimentación DALI BUS externa, se pueden controlar hasta 64 dispositivos.
El extensor IP67 está preajustado al perfil DALI broadcast, es decir, todas las luminarias conectadas a él son regulables al mismo nivel.
Además del DALI broadcast, hay otras modalidad de operación disponibles, como:

- EXTENDER DALI 8CH
- EXTENDER DALI Tunable White
- EXTENDER DALI 4CH
- EXTENDER DALI DT8 Tunable White

Si es diferente a la modalidad preoimpostada, el perfil de funcionamiento deseado debe ser configurado directamente por el usuario antes de emparejar la unidad de control con la red Casambi.
LxHxP=148x40x150mm.

Protector contra sobretensiones

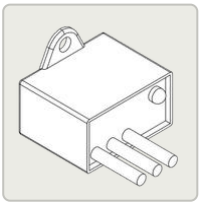

CÓDIGO

A013A

Protector contra sobretensiones compatible con luminarias CLASE I.
Tensión de funcionamiento 230-277Vac.
SPD tipo 2+3.
Tensión máxima de descarga de 10kV.
CLASE I
IP67

En función de la continua evolución tecnológica de los componentes electrónicos, los datos indicados están sujetos a actualización por lo que es necesario solicitar confirmación al hacer el pedido.
El flujo luminoso y la potencia eléctrica presentan tolerancias +/-10% respecto al valor indicado. tq +25°C (CIE 121).

Nos reservamos el derecho de realizar cambios técnicos.



CÓDIGO

A013C

Protector contra sobretensiones compatible con luminarias CLASE I.
Compatible con las lineas de DALI, DMX, 0-10V.
Tensión de funcionamiento 230Vac.
SPD tipo 2+3.
Tensión máxima de descarga de 10kV.
CLASE I
IP20

TARGETTI

CCIAA Florencia
Capital Social: € 500.000,00
NIF (IT): 01537660480
R.E.A: FI-275656

Targetti Sankey S.r.l.
Via Giuseppe Garibaldi, 82
50041 Calenzano (FI)
Italy

Tel: +39 055 37911
targetti.com
targetti@targetti.com

En función de la continua evolución tecnológica de los componentes electrónicos, los datos indicados están sujetos a actualización por lo que es necesario solicitar confirmación al hacer el pedido.
El flujo luminoso y la potencia eléctrica presentan tolerancias +/-10% respecto al valor indicado. tq +25°C (CIE 121).

Nos reservamos el derecho de realizar cambios técnicos.