PROJECTEURS

Dart Medium



Code
1E3935EL

TEMPÉRATURE DE COULEUR	DISTRIBUTION LUMINEUSE	OUTPUT
4000K 80	MWFL 48°	33,2W 4244lm

ALIMENTATION CONTRÔLE	COULEUR
220-240Vac ON-OFF	

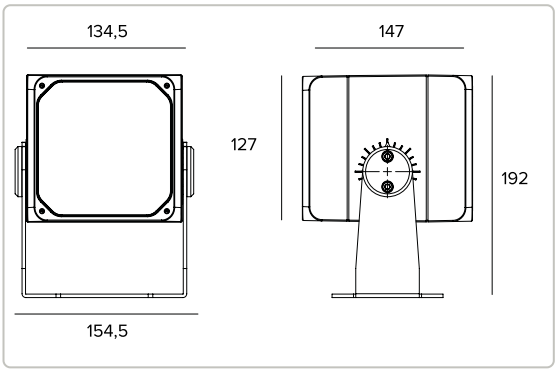

Les données sur le dessin sont exprimées en mm.

3,55 IP66 IK10 1,5M CE



4000K		H(m)	D(m)	Emax(lx)
Ra80			48°	
Fixture Power	33W	1	0.89	6697
Source Flux	5082lm	2	1.78	1674
Fixture Flux	4244lm	3	2.68	744
Efficacy	128lm/W	4	3.57	419
Imax	6940cd	5	4.46	268

Données techniques

Concept

Projecteur professionnel LED orientable .

Source

LED Chip on Board haute efficacité Ra80.

La classe d'efficacité énergétique du produit	C
Puissance nominale	31W
Flux nominal	5082lm
Indice de rendu des couleurs	80
Rf	81
Rg	97
CCT nominale	4000K
SDCM	2
Durée utile (L80/B10)	56000h tq +25°C
Durée utile (L90/B10)	56000h tq +25°C

TARGETTI

CCIAA Firenze
Share Capital: € 500.000,00
VAT N. (IT): 01537660480
R.E.A: FI-275656

Targetti Sankey S.r.l.
Via Giuseppe Garibaldi, 82
50041 Calenzano (FI)
Italy

Tel : +39 055 37911
targetti.com
targetti@targetti.com

En raison de l'évolution technologique des composants électroniques, les données indiquées peuvent subir des mises à jour ; il faut donc demander confirmation à la commande.
Le flux lumineux et la puissance électrique présentent des tolérances de +/-10% par rapport à la valeur indiquée. tq +25°C (CIE 121).

Nous réservons le droit d'apporter des modifications techniques.

Données techniques

Caractéristiques de l'éclairage

Équipé d'optiques de précision à facettes convexes en aluminium anodisé spéculaire.

Optique	MWFL
Ouverture du faisceau	MWFL
Rendement optique	83,51%
Flux appareil	4244lm
Efficacité lumineuse	128lm/W
Sécurité photobiologique	Conforme au groupe RG1 (Risque faible)

Caractéristiques mécaniques

Corps en aluminium moulé sous pression anodisé et peint et bride de fixation en acier inox peint. Rotation de ±45° sur le plan horizontal et de 0-120° ou 0-20° sur le plan vertical.

Couleur et finition	Ferrite
Dimensions	AxBxH 135x127x147mm
Poids	3,55Kg
Degré de protection	IP66
Résistance mécanique	IK10

Caractéristiques èlectriques

Fourni avec alimentation électronique ON-OFF. Précâblé avec 1,5 m de câble H07RN-F.

Puissance installée	33,2W
Alimentation	220-240Vac 50/60Hz
Classe d'isolation	CLASSE 1
Type de driver / Controle	ON-OFF
Driver inclus	OUI
SAFE FLICKER	PstLM=<1 et SVM=<0,4 (IEC TR 61547-1 et IEC TR 63158), pour garantir une lumière plus confortable et sans danger
Température ambiante	-25°C / +35°C

Installation

Bride de fixation avec réglage du pointage.

Notes

Il adopte la solution technique "Waterblock Smart" qui prévoit le revêtement en résine des câbles de branchement, ce qui limite le risque de remontée de l'humidité vers le driver ou l'appareil. Le produit peut, à la demande, est soumis au traitement de cataphorèse. Version 110-277Vac disponible à la demande.

Normes et Certifications

CE

Garantie

5 années.

Mise en garde

Luminaire conçu pour l'élimination/recyclage en fin de vie. Source lumineuse (LED uniquement) remplaçable par un professionnel. Boîtier de commande remplaçable par un professionnel.

Accessoires

Filtre



CODE
1E3023

Filtre lame de lumière.
Filtre holographique en PMMA effet lame de lumière.
À compléter avec un anneau porte-filtres.
Diamètre 101mm.

Grille



CODE	COULEUR
1E3025	◑

Grille anti-éblouissement.
Il est possible d'enlever la croix centrale pour obtenir deux niveaux différents de contrôle de l'éblouissement.
Acier inoxydable avec application de peinture en poudre.

Écran

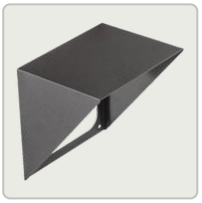

CODE	COULEUR
1E3024	●

Écran asymétrique.
Acier inoxydable avec application de peinture en poudre.

Système de fixation



CODE	COULEUR
1E3026	●

Plaque pour la rotation de l'appareil.
Acier inoxydable avec application de peinture en poudre.



CODE	COULEUR	ØXH
1E3028	●	96x182mm

Piquet de sol.
Acier inoxydable avec application de peinture en poudre.



CODE	COULEUR
1E2825	●

Système d'accrochage sur mât.
Aluminium, anodisé avec application de peinture en poudre.
Mât Ø 60mm (+/-2mm).

TARGETTI

CCIAA Firenze
Share Capital: € 500.000,00
VAT N. (IT): 01537660480
R.E.A: FI-275656

Targetti Sankey S.r.l.
Via Giuseppe Garibaldi, 82
50041 Calenzano (FI)
Italy

Tel : +39 055 37911
targetti.com
targetti@targetti.com

En raison de l'évolution technologique des composants électroniques, les données indiquées peuvent subir des mises à jour ; il faut donc demander confirmation à la commande.
Le flux lumineux et la puissance électrique présentent des tolérances de +/-10% par rapport à la valeur indiquée. tq +25°C (CIE 121).

Nous réservons le droit d'apporter des modifications techniques.



CODE	COULEUR
1E3027	

Système d'accrochage multiple sur mât.
Acier inoxydable avec application de peinture en poudre.
À compléter avec 1E2825.
Maximum 4 projecteurs.

Anneau porte-accessoires



CODE	COULEUR
1E3022	

Anneau porte-filtres.
Acier inoxydable avec application de peinture en poudre.
AxB 120x120mm.

Outil



CODE	COULEUR
1E3029	

Système laser pour le pointage.
À appliquer par friction sur le corps du projecteur.
Acier inoxydable avec application de peinture en poudre.
Projecteur avec laser inclus.

Connecteur



CODE
1E2769

Boitier de connexion linéaire IP66IP68.
5 pôles, de section max 1,5mm².
Diamètre du câble de 7 à 12mm.



CODE
1E2494

Boitier de connexion multiple IP68.
1 IN - 3 OUT 4 pôles, de section max 2,5mm².
Diamètre du câble de 6 à 12mm.

Parasurtenseur

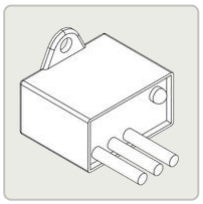

CODE
A013A

Parasurtenseur compatible avec les luminaires de CLASSE I.
Tension de fonctionnement 230-277Vac.
SPD type 2+3.
Tension maximale de décharge 10kV.
CLASSE I
IP67

TARGETTI

CCIAA Firenze
Share Capital: € 500.000,00
VAT N. (IT): 01537660480
R.E.A: FI-275656

Targetti Sankey S.r.l.
Via Giuseppe Garibaldi, 82
50041 Calenzano (FI)
Italy

Tel : +39 055 37911
targetti.com
targetti@targetti.com

En raison de l'évolution technologique des composants électroniques, les données indiquées peuvent subir des mises à jour ; il faut donc demander confirmation à la commande.
Le flux lumineux et la puissance électrique présentent des tolérances de +/-10% par rapport à la valeur indiquée. tq +25°C (CIE 121).

Nous réservons le droit d'apporter des modifications techniques.