LUMINAIRES ENCASTRÉS DANS LE SOL

Jedi Compact Outdoor Encastrable - Driver intégré - L. 905mm

Code
1E3683EL



TEMPÉRATURE DE COULEUR	DISTRIBUTION LUMINEUSE	OUTPUT
3500K 80	FL 32°	40W 3945lm

ALIMENTATION CONTRÔLE	COULEUR
220-240Vac ON-OFF	

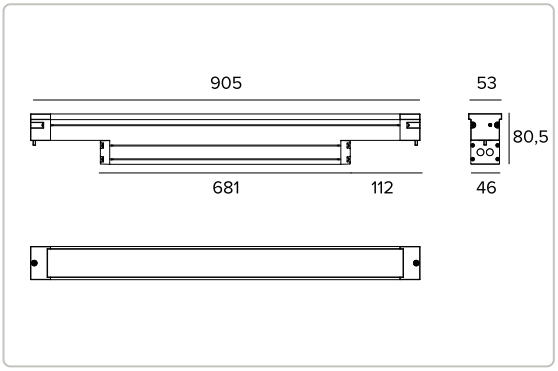

Les données sur le dessin sont exprimées en mm.

3,7 IP66 IP67 IP68 IP69 IK08 1M

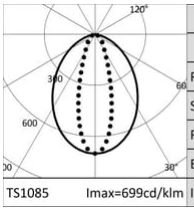

3500K		H(m)	D1(m)	D2(m)	Emax(lx)
Ra80			85°	32°	
Fixture Power	40W	1	1.84	0.57	3693
Source Flux	5280lm	2	3.68	1.14	923
Fixture Flux	3945lm	3	5.52	1.70	410
Efficacy	99lm/W	4	7.36	2.27	231
Imax	3693cd	5	9.20	2.84	148

Données techniques

Concept

Projecteur LED linéaire à encastrer.

Source

Cartes linéaires LED haute puissance et haute efficacité Ra80. Ra90 à la demande.

La classe d'efficacité énergétique du produit	D
Puissance nominale	36W
Flux nominal	5280lm
Indice de rendu des couleurs	80
Rf	83,6
Rg	96,5
CCT nominale	3500K
Durée utile (L80/B10)	100000h tq +25°C
Durée utile (L90/B10)	59000h tq +25°C

TARGETTI

CCIAA Firenze
Share Capital: € 500.000,00
VAT N. (IT): 01537660480
R.E.A: FI-275656

Targetti Sankey S.r.l.
Via Giuseppe Garibaldi, 82
50041 Calenzano (FI)
Italy

Tel : +39 055 37911
targetti.com
targetti@targetti.com

En raison de l'évolution technologique des composants électroniques, les données indiquées peuvent subir des mises à jour ; il faut donc demander confirmation à la commande.
Le flux lumineux et la puissance électrique présentent des tolérances de +/-10% par rapport à la valeur indiquée. tq +25°C (CIE 121).

Nous réservons le droit d'apporter des modifications techniques.

Données techniques

Caractéristiques de l'éclairage

Groupe optique interne composé de lentille primaire cylindrique en verre, réflecteur en aluminium anodisé haute réflexion et filtre holographique intégré. Version Flood.

Optique	FL
Ouverture du faisceau	FL
Rendement optique	74,72%
Flux appareil	3945lm
Efficacité lumineuse	99lm/W
Sécurité photobiologique	Conforme au groupe RG1 (Risque faible)

Caractéristiques mécaniques

Corps en aluminium extrudé anodisé 15µ. Diffuseur plat en verre ultra-clair de 5mm d'épaisseur.

Couleur et finition	Aluminium
Dimensions	AxBxH 905x53x81mm
Poids	3,7Kg
Version	Driver intégré
Degré de protection	IP66,IP67,IP68,IP69
Résistance mécanique	IK08

Caractéristiques èlectriques

Version avec driver intégré. Fourni avec alimentation électronique ON-OFF. Précâblé avec 1 mètre de câble H07RN-F de 3x1mm² de section. Luminaire conforme à la norme EN 60598-2-22 pour l'alimentation électrique à partir d'un système de secours centralisé CPSS (Central Power Supply System), non intégrés au luminaire - zones à haut risque exclues. La puissance et le flux par défaut sont de 100% en AC et de 100% en DC.

Puissance installée	40W
Alimentation	220-240Vac 50/60Hz
Classe d'isolation	CLASSE 1
Type de driver / Controle	ON-OFF
Driver inclus	OUI
SAFE FLICKER	PstLM=<1 et SVM=<0,4 (IEC TR 61547-1 et IEC TR 63158), pour garantir une lumière plus confortable et sans danger
Température ambiante	-25°C / +35°C

Installation

À compléter avec un boîtier en aluminium anodisé spécifique, adapté pour installation linéaire et looping externe.

Notes

Il adopte la solution technique "Waterblock Smart" qui prévoit le revêtement en résine des câbles de branchement, ce qui limite le risque de remontée de l'humidité vers le driver ou l'appareil. Version 110-277Vac disponible à la demande. IP68 : le projecteur ne peut pas être installé sous l'eau de façon permanente, mais il peut tout de même supporter une immersion temporaire accidentelle à 2 mètres de profondeur (max.24h). IP69 : conforme à la norme IEC/EN 60529.

Normes et Certifications

CE

TARGETTI

CCIAA Firenze
Share Capital: € 500.000,00
VAT N. (IT): 01537660480
R.E.A: FI-275656

Targetti Sankey S.r.l.
Via Giuseppe Garibaldi, 82
50041 Calenzano (FI)
Italy

Tel : +39 055 37911
targetti.com
targetti@targetti.com

En raison de l'évolution technologique des composants électroniques, les données indiquées peuvent subir des mises à jour ; il faut donc demander confirmation à la commande.
Le flux lumineux et la puissance électrique présentent des tolérances de +/-10% par rapport à la valeur indiquée. tq +25°C (CIE 121).

Nous réservons le droit d'apporter des modifications techniques.

Données techniques

Garantie

5 années.

Mise en garde

Luminaire conçu pour l'élimination/recyclage en fin de vie. Source lumineuse (LED uniquement) remplaçable par un professionnel. Boîtier de commande remplaçable par un professionnel.

TARGETTI

CCIAA Firenze
Share Capital: € 500.000,00
VAT N. (IT): 01537660480
R.E.A: FI-275656

Targetti Sankey S.r.l.
Via Giuseppe Garibaldi, 82
50041 Calenzano (FI)
Italy

Tel : +39 055 37911
targetti.com
targetti@targetti.com

En raison de l'évolution technologique des composants électroniques, les données indiquées peuvent subir des mises à jour ; il faut donc demander confirmation à la commande.
Le flux lumineux et la puissance électrique présentent des tolérances de +/-10% par rapport à la valeur indiquée. tq +25°C (CIE 121).

Nous réservons le droit d'apporter des modifications techniques.

Codes relatifs

Boîtier

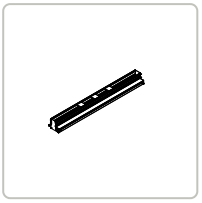

CODE	P	H	L
1E3734	96mm	88mm	909mm

Boîtier en aluminium pour Jedi Compact avec driver intégré.

Accessoires

Outil



CODE

1E3305

Clé de serrage pour le jeu de connecteurs.

Connecteur



CODE

1E2769

Boitier de connexion linéaire IP66IP68.
5 pôles, de section max 1,5mm².
Diamètre du câble de 7 à 12mm.



CODE

1E2494

Boitier de connexion multiple IP68.
1 IN - 3 OUT 4 pôles, de section max 2,5mm².
Diamètre du câble de 6 à 12mm.

Parasurtenseur

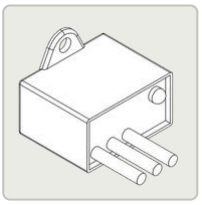

CODE

A013A

Parasurtenseur compatible avec les luminaires de CLASSE I.
Tension de fonctionnement 230-277Vac.
SPD type 2+3.
Tension maximale de décharge 10kV.
CLASSE I
IP67

TARGETTI

CCIAA Firenze
Share Capital: € 500.000,00
VAT N. (IT): 01537660480
R.E.A: FI-275656

Targetti Sankey S.r.l.
Via Giuseppe Garibaldi, 82
50041 Calenzano (FI)
Italy

Tel : +39 055 37911
targetti.com
targetti@targetti.com

En raison de l'évolution technologique des composants électroniques, les données indiquées peuvent subir des mises à jour ; il faut donc demander confirmation à la commande.
Le flux lumineux et la puissance électrique présentent des tolérances de +/-10% par rapport à la valeur indiquée. tq +25°C (CIE 121).

Nous réservons le droit d'apporter des modifications techniques.