SISTEMAS DE ILUMINACIÓN

Logico Easy System 100 - Opal HO - Módulo lineal Emergencia

Código
T012BW930D2PW

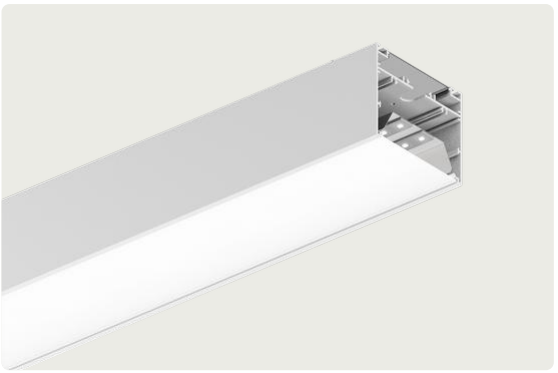

TEMPERATURA DE COLOR	DISTRIBUCIÓN LUMINOSA	OUTPUT
3000K 90	Opal	159W 12075lm

ALIMENTACIÓN CONTROL	COLOR
220-240Vac DALI2 (VERSIÓN DE EMERGENCIA)	

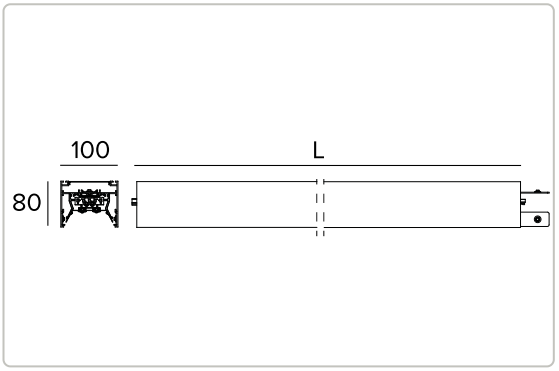

Los datos mostrados en el dibujo están expresados en mm.





3000K		H(m)	D(m)	Emax(lx)
Ra90			109°	
Fixture Power	159W	1	2.82	2538
Source Flux	12075lm	2	5.64	634
Fixture Flux	12076lm	3	8.46	282
Efficacy	76lm/W	4	11.28	159
Imax	2538cd	5	14.10	102

Datos técnicos

Concept

Luminaria LED para instalación a plafón o suspendida. Módulo lineal de emergencia.

TARGETTI

CCIAA Florencia
Capital Social: € 500.000,00
NIF (IT): 01537660480
R.E.A: FI-275656

Targetti Sankey S.r.l.
Via Giuseppe Garibaldi, 82
50041 Calenzano (FI)
Italy

Tel: +39 055 37911
targetti.com
targetti@targetti.com

En función de la continua evolución tecnológica de los componentes electrónicos, los datos indicados están sujetos a actualización por lo que es necesario solicitar confirmación al hacer el pedido.
El flujo luminoso y la potencia eléctrica presentan tolerancias +/-10% respecto al valor indicado. tq +25°C (CIE 121).

Nos reservamos el derecho de realizar cambios técnicos.

Datos técnicos

Lámpara

LED Engine constituido por tarjetas lineales Ra90.	
Clase de eficiencia energética	E
Potencia nominal	138W
Flujo nominal	12075lm
Índice de reproducción cromática	90
Rf	92
Rg	101
CCT nominal	3000K
Duración útil (L80/B10)	100000h tq +25°C
Duración útil (L90/B10)	50000h tq +25°C

Características luminotécnicas

Emisión directa/indirecta. Luz difusa - óptica OPAL High Output: sistema optico compuesto por reflector de acero con revestimiento en polimero blanco y pantalla difusora de cierre de policarbonato opal antideslumbrante en rollos como referencia para completar luminaria.

Emisión	Directa/Indirecta
Óptica	Opal
Eficiencia óptica	100%
Flujo luminaria	12075lm
Flujo luminaria de emergencia BLF	4,5aaa%
Rendimiento luminoso	76lm/W
Seguridad fotobiológica	Conforme al grupo de riesgo RG0 (Riesgo Exento)

Características mecánicas

Cuerpo de aluminio extruido pintado de sección 100mm. Pantalla superior de cierre de policarbonato traslúcido.

Color y acabado	Blanco
Dimensiones	AxBxH 2916x100x80mm
Peso	8,85Kg
Versión	Lineal
Grado de protección	IP40
Resistencia mecánica	IK02

TARGETTI

CCIAA Florencia
Capital Social: € 500.000,00
NIF (IT): 01537660480
R.E.A: FI-275656

Targetti Sankey S.r.l.
Via Giuseppe Garibaldi, 82
50041 Calenzano (FI)
Italy

Tel: +39 055 37911
targetti.com
targetti@targetti.com

En función de la continua evolución tecnológica de los componentes electrónicos, los datos indicados están sujetos a actualización por lo que es necesario solicitar confirmación al hacer el pedido.
El flujo luminoso y la potencia eléctrica presentan tolerancias +/-10% respecto al valor indicado. tq +25°C (CIE 121).

Nos reservamos el derecho de realizar cambios técnicos.

Datos técnicos

Características eléctricas

Driver electrónico DALI2 integrado. Sistema "Easy Connection" para montaje de módulos en sistema gracias a los elementos de conexión macho/hembra premontados. Predispuesto para línea pasante para línea continua de 18 metros como máximo. Equipado con pack de emergencia-emergencia permanente (autonomía 1h y recarga 24h).

Potencia luminaria	159W
Alimentación	220-240Vac 50/60Hz
Clase de aislamiento	CLASE 1
Tipo driver / Control	DALI2 (VERSIÓN DE EMERGENCIA)
Driver incluido	SÍ
SAFE FLICKER	PstLM=<1 e SVM=<0,4 (IEC TR 61547-1 e IEC TR 63158), garantizando una luz más cómoda y segura
Temperatura ambiente	0°C / +25°C
Humedad Relativa UR	<85%

Instalación

A completar con tapas finales de policarbonato, sistema de montaje a superficie o suspensión y terminal de conexión a la línea de alimentación.

Notas

Sistema de control Casambi disponible como accesorio. Póngase en contacto con la empresa para verificar el número de alimentadores DALI con los que están equipadas las luminarias. Para configuraciones angulares, disponibles módulo luminoso en L o módulo ciego en L. Puesta en servicio del sistema de control por APP gratuita; la intervención de un técnico especializado puede presupuestarse previa solicitud.

Normativa y Certificaciones

CE

Garantía

5 años.

Advertencias

Luminaria diseñada para su eliminación/reciclaje al final de su vida útil. Fuente luminosa reemplazable (solo LED) por un profesional. Equipo de control reemplazable por un profesional.

Códigos para completar

Pantalla



CÓDIGO	DIMENSIONES
A002LL1	L=6m
A002LL2	L=9m
A002LL3	L=15m

Pantalla OPAL (Emisión directa).

Para LOGICO EASY System 100 - OPAL.

Accesorios

Tapones de cierre



CÓDIGO	COLOR
A003L1W	◯

Tapones de cierre (2 piezas).

Para LOGICO EASY System 100.

Rosón



CÓDIGO	COLOR
A004W	◯

Florón con conector de 5 polos.
Cable de alimentación no incluido.

Panel de cobertura



CÓDIGO	COLOR
A005LW	◯

Junta para pantallas.
Para configuraciones de longitud superior a los 15 metros.

Para LOGICO EASY System 100.

Estribo



CÓDIGO
A007L

Kit regulable para instalación en suspensión (2 piezas).
Se necesitan dos elementos para cada módulo de iluminación.

Para LOGICO EASY 100.

En función de la continua evolución tecnológica de los componentes electrónicos, los datos indicados están sujetos a actualización por lo que es necesario solicitar confirmación al hacer el pedido.
El flujo luminoso y la potencia eléctrica presentan tolerancias +/-10% respecto al valor indicado. tq +25°C (CIE 121).

Nos reservamos el derecho de realizar cambios técnicos.

Suspensión



CÓDIGO	VERSIÓN
A008T	L=6m
A008U	L=5m
A008V	L=4m
A008W	L=3m
A008X	L=2m
A008Y	L=1m
A008Z	L=0,5m

Cable de suspensión (2 piezas).

Conector



CÓDIGO	VERSIÓN
A009X	5 Poli DALI

Conector eléctrico (macho/hembra).
1 para cada alimentación.

A009X - Para LOGICO EASY 57 | 100.

Sistemas de control



CÓDIGO
1T5349

Unidad de control inalámbrico IP20 con interfaz DALI.
Genera un bus DALI2 local, que permite conectarse directamente a un driver LED con una interfaz DALI.
El módulo se puede usar solo en un sistema cerrado y no se puede conectar a redes DALI ya existentes.
El módulo se controla de modo inalámbrico mediante la aplicación Casambi para smartphone y tablet mediante la tecnología Bluetooth 5.0.
Los dispositivos crean automáticamente una red de malla inalámbrica flexible, robusta y confiable, la cual permite administrar de manera fácil y eficiente una gran cantidad de productos.
La unidad de control está preconfigurada con el perfil DALI 1CH , es decir, el dispositivo puede controlar un solo controlador DALI con comandos broadcast.
Además de DALI broadcast, también están disponibles otras modalidades de funcionamiento, como:

- Botón (normalmente abierto)
- Unidad de control 0/1-10V
- Unidad de control DALI Tunable White DT8
- Sensor de presencia

Si es diferente a la modalidad preoimpostada, el perfil de funcionamiento deseado debe ser configurado directamente por el usuario antes de emparejar la unidad de control con la red Casambi.
LxHxP=102x25x36mm.

En función de la continua evolución tecnológica de los componentes electrónicos, los datos indicados están sujetos a actualización por lo que es necesario solicitar confirmación al hacer el pedido.
El flujo luminoso y la potencia eléctrica presentan tolerancias +/-10% respecto al valor indicado. tq +25°C (CIE 121).

Nos reservamos el derecho de realizar cambios técnicos.



CÓDIGO

2T0131

Extensor IP20: unidad de control inalámbrica para driver LED con interfaz de atenuación DALI (o 1-10V) basada en la tecnología Casambi.
Dispone de una salida DALI2 a través de la cual se pueden controlar hasta 40 luminarias. Añadiendo una ulterior fuente de alimentación DALI BUS externa, se pueden controlar hasta 64 dispositivos.
El extensor IP20 está preajustado al perfil DALI broadcast, es decir, todas las luminarias conectadas a él son regulables al mismo nivel.
Además del DALI broadcast, hay otras modalidad de operación disponibles, como:

- EXTENDER DALI 8CH
- EXTENDER DALI Tunable White
- EXTENDER 0/1-10V
- EXTENDER DALI 4CH
- EXTENDER DALI DT8 Tunable White

Si es diferente a la modalidad preoimpostada, el perfil de funcionamiento deseado debe ser configurado directamente por el usuario antes de emparejar la unidad de control con la red Casambi.
LxHxP=130x22x30mm.

TARGETTI

CCIAA Florencia
Capital Social: € 500.000,00
NIF (IT): 01537660480
R.E.A: FI-275656

Targetti Sankey S.r.l.
Via Giuseppe Garibaldi, 82
50041 Calenzano (FI)
Italy

Tel: +39 055 37911
targetti.com
targetti@targetti.com

En función de la continua evolución tecnológica de los componentes electrónicos, los datos indicados están sujetos a actualización por lo que es necesario solicitar confirmación al hacer el pedido.
El flujo luminoso y la potencia eléctrica presentan tolerancias +/-10% respecto al valor indicado. tq +25°C (CIE 121).

Nos reservamos el derecho de realizar cambios técnicos.