PROYECTORES DE CARRIL

Capsule Ø 60



Código
1TD0002EL

TEMPERATURA DE COLOR	DISTRIBUCIÓN LUMINOSA	OUTPUT
4000K 90	Multióptica 18°, 39°	20,2W 2158-2224lm

ALIMENTACIÓN CONTROL	COLOR
220-240Vac ON-OFF	◯

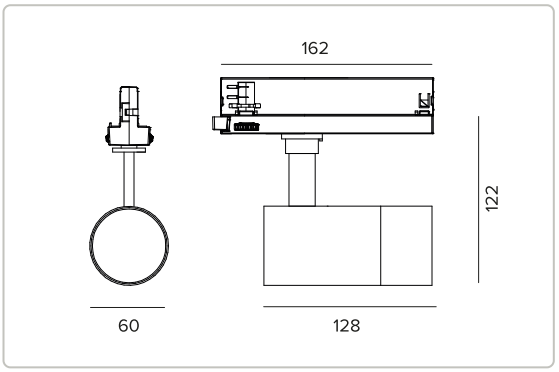

Los datos mostrados en el dibujo están expresados en mm.



Los valores fotométricos del aparato se pueden consultar en las siguientes páginas

Datos técnicos

Concept

Proyector orientable de LED.

Lámpara

LED Chip on Board de alta eficiencia Ra90.	
Clase de eficiencia energética	C
Potencia nominal	18W
Flujo nominal	2488lm
Índice de reproducción cromática	90
CCT nominal	4000K
Duración útil (L80/B10)	56000h tq +25°C
Duración útil (L90/B10)	56000h tq +25°C

TARGETTI

CCIAA Florencia
Capital Social: € 500.000,00
NIF (IT): 01537660480
R.E.A: FI-275656

Targetti Sankey S.r.l.
Via Giuseppe Garibaldi, 82
50041 Calenzano (FI)
Italy

Tel: +39 055 37911
targetti.com
targetti@targetti.com

En función de la continua evolución tecnológica de los componentes electrónicos, los datos indicados están sujetos a actualización por lo que es necesario solicitar confirmación al hacer el pedido.
El flujo luminoso y la potencia eléctrica presentan tolerancias +/-10% respecto al valor indicado. tq +25°C (CIE 121).

Nos reservamos el derecho de realizar cambios técnicos.

Datos técnicos

Características luminotécnicas

Vano óptico equipado con lente FL en el interior del producto y lente SP intercambiable.

Óptica	Multióptica
Apertura del haz de luz	SP, FL
Eficiencia óptica	Véase fotometrías
Flujo luminaria	Véase fotometrías
Rendimiento luminoso	Véase fotometrías
Seguridad fotobiológica	Conforme al grupo de riesgo RG1 (Riesgo Bajo)

Características mecánicas

Cuerpo de aluminio fundido a presión barnizado en blanco. Posibilidad de orientación del cuerpo óptico de 0° a 90° en plano vertical y de 355° en plano horizontal.

Color y acabado	Blanco
Dimensiones	ØxH 60x128mm
Peso	0,43Kg
Versión	6
Grado de protección	IP20

Características eléctricas

Alimentación electrónica integrada.	
Potencia luminaria	20,2W
Alimentación	220-240Vac 50/60Hz
Clase de aislamiento	CLASE 2
Tipo driver / Control	ON-OFF
Driver incluido	SÍ
SAFE FLICKER	PstLM=<1 e SVM=<0,4 (IEC TR 61547-1 e IEC TR 63158), garantizando una luz más cómoda y segura
Temperatura ambiente	0°C / +25°C

Normativa y Certificaciones

CE

Garantía

5 años.

Advertencias

Luminaria diseñada para su eliminación/reciclaje al final de su vida útil. Fuente luminosa reemplazable (solo LED) por un profesional. Equipo de control reemplazable por un profesional.

Fotometrías

SP

Flujo luminaria	2158lm
Rendimiento luminoso	107lm/W
Eficiencia óptica	86,74%

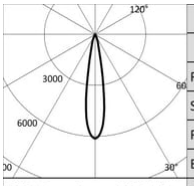

	4000K		H(m)	D(m)	Emax(lx)
	Ra90			18°	
	Fixture Power	20W	1	0.32	15218
	Source Flux	2488lm	2	0.65	3804
	Fixture Flux	2158lm	3	0.97	1691
	Efficacy	107lm/W	4	1.29	951
TS1692	Imax=6116cd/klm	Imax	15218cd	5	1.62	609

FL

Flujo luminaria	2224lm
Rendimiento luminoso	110lm/W
Eficiencia óptica	89,4%

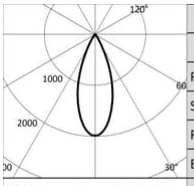

	4000K		H(m)	D(m)	Emax(lx)
	Ra90			39°	
	Fixture Power	20W	1	0.70	4930
	Source Flux	2488lm	2	1.41	1232
	Fixture Flux	2224lm	3	2.11	548
	Efficacy	110lm/W	4	2.82	308
TS1693	Imax=1981cd/klm	Imax	4930cd	5	3.52	197

TARGETTI

CCIAA Florencia
Capital Social: € 500.000,00
NIF (IT): 01537660480
R.E.A: FI-275656

Targetti Sankey S.r.l.
Via Giuseppe Garibaldi, 82
50041 Calenzano (FI)
Italy

Tel: +39 055 37911
targetti.com
targetti@targetti.com

En función de la continua evolución tecnológica de los componentes electrónicos, los datos indicados están sujetos a actualización por lo que es necesario solicitar confirmación al hacer el pedido.
El flujo luminoso y la potencia eléctrica presentan tolerancias +/-10% respecto al valor indicado. tq +25°C (CIE 121).

Nos reservamos el derecho de realizar cambios técnicos.