PROIETTORI DA BINARIO

Capsule Ø 70



Codice
1TD0006EL

TONALITÀ LUCE	DISTRIBUZIONE LUCE	OUTPUT
4000K 90	Multiottica 18°, 33°	33W 3615-3783lm

ALIMENTAZIONE CONTROLLO	COLORE
220-240Vac ON-OFF	◯

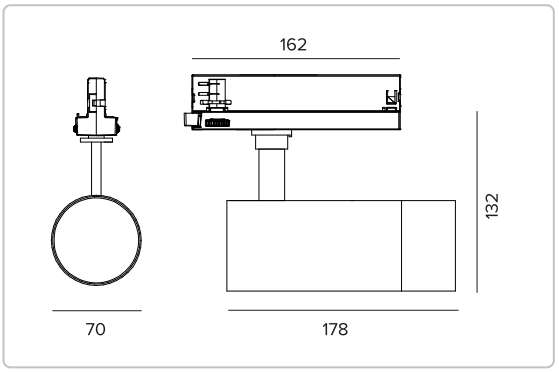

Le quote riportate sul disegno sono espresse in mm.

0,68 IP20 CE

I valori fotometrici dell'apparecchio sono consultabili nelle pagine successive

Dati Tecnici

Concept

Proiettore orientabile a LED.

Sorgente

LED Chip on Board ad alta efficienza Ra90.	
Classe di efficienza energetica	C
Potenza nominale	29W
Flusso nominale	4167lm
Indice resa cromatica	90
CCT nominale	4000K
Durata utile (L80/B10)	56000h tq +25°C
Durata utile (L90/B10)	56000h tq +25°C

TARGETTI

CCIAA Firenze
Share Capital: € 500.000,00
VAT N. (IT): 01537660480
R.E.A: FI-275656

Targetti Sankey S.r.l.
Via Giuseppe Garibaldi, 82
50041 Calenzano (FI)
Italia

Tel: +39 055 37911
targetti.com
targetti@targetti.com

A motivo dell'evoluzione tecnologica dei componenti elettronici i dati indicati sono soggetti ad aggiornamento e quindi deve essere richiesta conferma in fase d'ordine.
Flusso luminoso e potenza elettrica presentano tolleranze di +/-10% rispetto al valore indicato. tq +25°C (CIE 121).

Si riserva la facoltà di apportare modifiche tecniche.

Dati Tecnici

Caratteristiche illuminotecniche

Vano ottico equipaggiato con lente FL all'interno del prodotto e lente SP intercambiabile.

Ottica	Multiottica
Apertura di fascio	SP, FL
Rendimento ottico	Vedi fotometrie
Flusso apparecchio	Vedi fotometrie
Efficienza luminosa	Vedi fotometrie
Sicurezza fotobiologica	Conforme al gruppo di rischio basso RG1

Caratteristiche meccaniche

Corpo in pressofusione di alluminio verniciato bianco. Orientabilità del corpo ottico da 0° a 90° sul piano verticale, di 355° su quello orizzontale.

Colore e finitura	Bianco
Dimensioni	ØxH 70x178mm
Peso	0,68Kg
Versione	7
Grado di protezione	IP20

Caratteristiche elettriche

Alimentazione elettronica integrata.

Potenza apparecchio	33W
Alimentazione	220-240Vac 50/60Hz
Classe di isolamento	CLASSE 2
Tipo driver / Controllo	ON-OFF
Driver incluso	SI
SAFE FLICKER	PstLM=<1 e SVM=<0,4 (IEC TR 61547-1 e IEC TR 63158), a garanzia di una luce più confortevole e sicura
Temperatura ambiente	0°C / +25°C

Note

Disponibile come accessorio ottica a lente di apertura 24°.

Normativa e Certificazioni

CE

Garanzia

5 anni.

Avvertenze

Apparecchio progettato per essere smaltito/riciclato a fine vita. Sorgente luminosa (solo LED) sostituibile da un professionista. Alimentatore sostituibile da un professionista.

Fotometrie

SP

Flusso apparecchio	3615lm
Efficienza luminosa	110lm/W
Rendimento ottico	86,75%

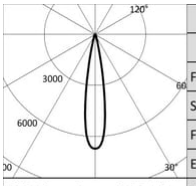

	4000K	H(m)	D(m)	Emax(lx)
	Ra90		18°	
Fixture Power	33W	1	0.32	27959
Source Flux	4167lm	2	0.65	6990
Fixture Flux	3615lm	3	0.97	3107
Efficacy	110lm/W	4	1.29	1747
TS1694 Imax=6710cd/klm	Imax 27959cd	5	1.62	1118

FL

Flusso apparecchio	3783lm
Efficienza luminosa	115lm/W
Rendimento ottico	90,78%

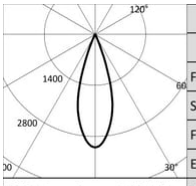

	4000K	H(m)	D(m)	Emax(lx)
	Ra90		33°	
Fixture Power	33W	1	0.59	12898
Source Flux	4167lm	2	1.19	3224
Fixture Flux	3783lm	3	1.78	1433
Efficacy	115lm/W	4	2.37	806
TS1696 Imax=3095cd/klm	Imax 12898cd	5	2.96	516

TARGETTI

CCIAA Firenze
Share Capital: € 500.000,00
VAT N. (IT): 01537660480
R.E.A: FI-275656

Targetti Sankey S.r.l.
Via Giuseppe Garibaldi, 82
50041 Calenzano (FI)
Italia

Tel: +39 055 37911
targetti.com
targetti@targetti.com

A motivo dell'evoluzione tecnologica dei componenti elettronici i dati indicati sono soggetti ad aggiornamento e quindi deve essere richiesta conferma in fase d'ordine.
Flusso luminoso e potenza elettrica presentano tolleranze di +/-10% rispetto al valore indicato. tq +25°C (CIE 121).

Si riserva la facoltà di apportare modifiche tecniche.