LUMINAIRES ENCASTRÉS DANS LE SOL

PLAFONNIERS ENCASTRÉS

APPLIQUES ENCASTRÉES

Keplero Quantum 90 Orientable AG

Code
E041NSL922C



TEMPÉRATURE DE COULEUR	DISTRIBUTION LUMINEUSE	OUTPUT
2200K 90	NSP 9°	5W 299lm

ALIMENTATION CONTRÔLE	COULEUR
24Vdc	

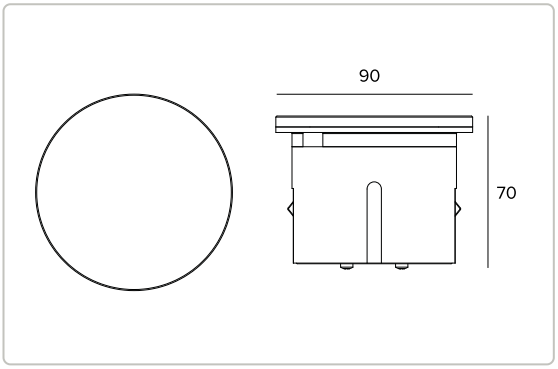

Les données sur le dessin sont exprimées en mm.

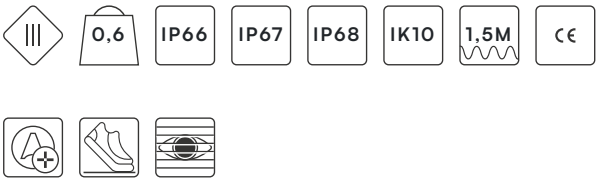

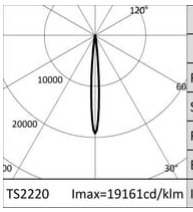

2200K		H(m)	D(m)	Emax(lx)
Ra90			9°	
Fixture Power	5W	1	0.16	7990
Source Flux	417lm	2	0.32	1998
Fixture Flux	299lm	3	0.47	888
Efficacy	60lm/W	4	0.63	499
TS2220 Imax=19161cd/klm	Imax 7990cd	5	0.79	320

Données techniques

Concept

Projecteur professionnel encastrable avec unité optique orientable.

Source

LED Chip on Board haute efficacité. Températures de couleur 2200K (Ra90).

La classe d'efficacité énergétique du produit	G
Puissance nominale	4,5W
Flux nominal	417lm
Indice de rendu des couleurs	90
Rf	91
Rg	101
CCT nominale	2200K
Durée utile (L80/B10)	56000h tq +25°C
Durée utile (L90/B10)	56000h tq +25°C

TARGETTI

CCIAA Firenze
Share Capital: € 500.000,00
VAT N. (IT): 01537660480
R.E.A: FI-275656

Targetti Sankey S.r.l.
Via Giuseppe Garibaldi, 82
50041 Calenzano (FI)
Italy

Tel : +39 055 37911
targetti.com
targetti@targetti.com

En raison de l'évolution technologique des composants électroniques, les données indiquées peuvent subir des mises à jour ; il faut donc demander confirmation à la commande.
Le flux lumineux et la puissance électrique présentent des tolérances de +/-10% par rapport à la valeur indiquée. tq +25°C (CIE 121).

Nous réservons le droit d'apporter des modifications techniques.

Données techniques

Caractéristiques de l'éclairage

Lentille en PMMA de degré optique et filtre holographique diffuseur. Groupe optique inclinable jusqu'à 15° sur le plan vertical. Orientation du groupe optique obtenue par réglage externe, sans avoir à ouvrir le produit.

Optique	NSP
Ouverture du faisceau	NSP
Rendement optique	71,71%
Flux appareil	299lm
Efficacité lumineuse	60lm/W
Sécurité photobiologique	Conforme au groupe RG1 (Risque faible)

Caractéristiques mécaniques

Corps en aluminium obtenu par usinage CNC et protégés par une couche d'anodisation noire. Version tout en verre. Verre de protection extra-clair.

Couleur et finition	Tout en verre
Dimensions	ØxH 90x70mm
Poids	0,6Kg
Version	Verre extra-clair
Degré de protection	IP66,IP67,IP68
Résistance mécanique	IK10

Caractéristiques èlectriques

Alimentation 24Vdc. Driver distant ON-OFF ou DALI2 à commander séparément. Précâblé avec un câble de 1,5m 2x0,5mm². Système de contrôle Casambi disponible au moyen d'un accessoire (uniquement pour les produits avec driver DALI2).

Puissance installée	5W
Alimentation	24Vdc
Classe d'isolation	CLASSE 3
Driver inclus	NON
SAFE FLICKER	PstLM=<1 et SVM=<0,4 (IEC TR 61547-1 et IEC TR 63158), pour garantir une lumière plus confortable et sans danger
Température ambiante	-25°C / +35°C

Installation

Installation au sol au moyen d'un boîtier en nylon renforcé, à commander séparément. Le pot est pré-équipé pour installer l'appareil affleurant. Résiste à une charge statique de 20kN.

Notes

IP68 : l'appareil ne peut pas être installé sous l'eau de façon permanente, mais il peut tout de même supporter une immersion temporaire accidentelle à 1,5 mètres de profondeur (max.1h). Toutes les versions de Keplero Quantum 90 (version tout en verre) sont conformes à la norme EN 60598-2-13 en matière d'accès carrossable et de praticabilité piétonne. Les basses températures sur le verre les rendent adaptés à l'installation dans des "zones sensibles", comme les espaces utilisés par les enfants. Il adopte la solution technique "Waterblock Smart" qui prévoit le résinage des câbles de branchement, ce qui limite le risque de remontée de l'humidité vers l'appareil. Mise en service du système de contrôle par APP gratuit ; l'intervention d'un technicien spécialisé peut faire l'objet d'un devis sur demande.

Normes et Certifications

CE

Données techniques

Garantie

5 années.

Mise en garde

Luminaire conçu pour l'élimination/recyclage en fin de vie. Source lumineuse (LED uniquement) remplaçable par un professionnel. Boîtier de commande non remplaçable.

TARGETTI

CCIAA Firenze
Share Capital: € 500.000,00
VAT N. (IT): 01537660480
R.E.A: FI-275656

Targetti Sankey S.r.l.
Via Giuseppe Garibaldi, 82
50041 Calenzano (FI)
Italy

Tel : +39 055 37911
targetti.com
targetti@targetti.com

En raison de l'évolution technologique des composants électroniques, les données indiquées peuvent subir des mises à jour ; il faut donc demander confirmation à la commande.
Le flux lumineux et la puissance électrique présentent des tolérances de +/-10% par rapport à la valeur indiquée. tq +25°C (CIE 121).

Nous réservons le droit d'apporter des modifications techniques.

Codes relatifs

Pot d'encastrement



CODE	COULEUR	P	H	L
A126SS		219mm	133mm	219mm
A126CB		219mm	133mm	219mm
A126EB		219mm	133mm	219mm

Boitier d'encsatrement en nylon renforcé.
Le regard est prévu pour l'installation de l'appareil tout en verre avec anneau affleurant.
Complet avec élément de couverture pour la protection du logement encastré pendant le coulage du béton.
AxB 219x219 H. 133

Alimentation

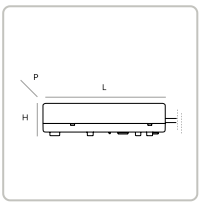

CODE	IP	SORTIE EN TENSION	ALIMENTATION	PUISSANCE	LXHXP
A134EL	IP67	24Vdc	220-240Vac	60W MAX	171x37x62mm
A137EL	IP67	24Vdc	220-240Vac	150W MAX	228x39x68mm

Alimentation électronique ON-OFF.

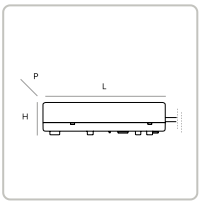

CODE	IP	SORTIE EN TENSION	ALIMENTATION	PUISSANCE	LXHXP
A134D2	IP67	24Vdc	220-240Vac	60W MAX	150x35x53mm
A136D2	IP67	24Vdc	220-240Vac	120W MAX	191x38x63mm

Alimentation DALI2.

Accessoires

Connecteur



CODE
1E2493

Boitier de connexion linéaire IP68.
4 pôles, de section max 2,5mm².
Diamètre du câble de 7 à 12mm.



CODE
1E2494

Boitier de connexion multiple IP68.
1 IN - 3 OUT 4 pôles, de section max 2,5mm².
Diamètre du câble de 6 à 12mm.

Outil



CODE
1E3305

Clé de serrage pour le jeu de connecteurs.

TARGETTI

CCIAA Firenze
Share Capital: € 500.000,00
VAT N. (IT): 01537660480
R.E.A: FI-275656

Targetti Sankey S.r.l.
Via Giuseppe Garibaldi, 82
50041 Calenzano (FI)
Italy

Tel : +39 055 37911
targetti.com
targetti@targetti.com

En raison de l'évolution technologique des composants électroniques, les données indiquées peuvent subir des mises à jour ; il faut donc demander confirmation à la commande.
Le flux lumineux et la puissance électrique présentent des tolérances de +/-10% par rapport à la valeur indiquée. tq +25°C (CIE 121).

Nous réservons le droit d'apporter des modifications techniques.