APPARECCHI DA INCASSO A TERRA

Jedi Compact Outdoor Incasso Louvre - Driver integrato - L. 905mm

Codice
1E3695EL



TONALITÀ LUCE	DISTRIBUZIONE LUCE	OUTPUT
3500K 80	FL 29°	40W 2307lm

ALIMENTAZIONE CONTROLLO	COLORE
220-240Vac ON-OFF	

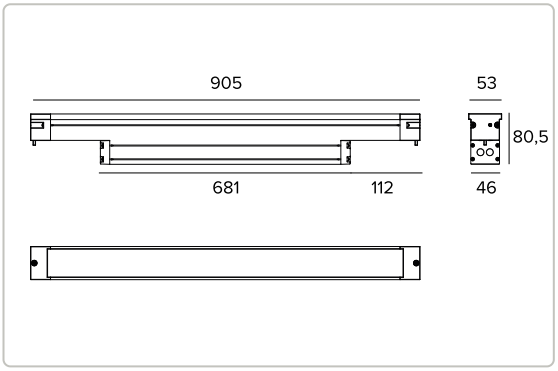

Le quote riportate sul disegno sono espresse in mm.

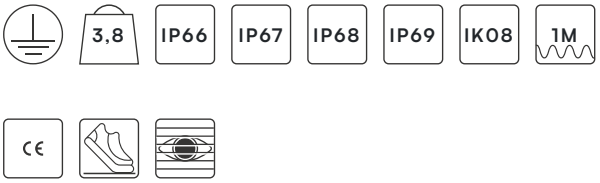

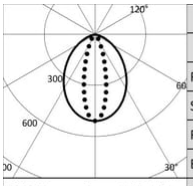

3500K		H(m)	D1(m)	D2(m)	Emax(lx)
Ra80			86°	29°	
Fixture Power	40W	1	1.86	0.52	2681
Source Flux	5280lm	2	3.71	1.05	670
Fixture Flux	2307lm	3	5.57	1.57	298
Efficacy	58lm/W	4	7.42	2.09	168
Imax	2681cd	5	9.28	2.62	107

Dati Tecnici

Concept

Proiettore lineare da incasso a LED.

Sorgente

Schede lineari LED High Power High Efficiency Ra80. Ra90 su richiesta.

Classe di efficienza energetica	D
Potenza nominale	36W
Flusso nominale	5280lm
Indice resa cromatica	80
Rf	83,6
Rg	96,5
CCT nominale	3500K
Durata utile (L80/B10)	100000h tq +25°C
Durata utile (L90/B10)	59000h tq +25°C

TARGETTI

CCIAA Firenze
Share Capital: € 500.000,00
VAT N. (IT): 01537660480
R.E.A: FI-275656

Targetti Sankey S.r.l.
Via Giuseppe Garibaldi, 82
50041 Calenzano (FI)
Italia

Tel: +39 055 37911
targetti.com
targetti@targetti.com

A motivo dell'evoluzione tecnologica dei componenti elettronici i dati indicati sono soggetti ad aggiornamento e quindi deve essere richiesta conferma in fase d'ordine.
Flusso luminoso e potenza elettrica presentano tolleranze di +/-10% rispetto al valore indicato. tq +25°C (CIE 121).

Si riserva la facoltà di apportare modifiche tecniche.

Dati Tecnici

Caratteristiche illuminotecniche

Gruppo ottico interno composto da lente primaria cilindrica in vetro, riflettore in alluminio anodizzato ad alta riflettanza e filtro olografico integrato. Versione Flood.

Ottica	FL
Apertura di fascio	FL
Rendimento ottico	43,7%
Flusso apparecchio	2307lm
Efficienza luminosa	58lm/W
Sicurezza fotobiologica	Conforme al gruppo di rischio basso RG1

Caratteristiche meccaniche

Corpo in alluminio estruso anodizzato 15µ. Schermo piatto in vetro extrachiaro spessore 5mm.

Colore e finitura	Alluminio
Dimensioni	AxBxH 905x53x81mm
Peso	3,8Kg
Versione	Louvre - Driver integrato
Grado di protezione	IP66,IP67,IP68,IP69
Resistenza meccanica	IK08

Caratteristiche elettriche

Versione con driver integrato. Completo di alimentazione elettronica ON-OFF. Versione con griglia effetto Louvre integrata. Precablata con 1 metro di cavo H07RN-F di sezione 3x1mm². Apparecchio conforme EN 60598-2-22 per alimentazione da un sistema di emergenza centralizzato CPSS (Central Power Supply System, comunemente chiamato soccorritore), non incorporato nell'apparecchio - escluso aree ad alto rischio. La potenza e il flusso di default sono pari al 100% in AC e al 100% in DC.

Potenza apparecchio	40W
Alimentazione	220-240Vac 50/60Hz
Classe di isolamento	CLASSE 1
Tipo driver / Controllo	ON-OFF
Driver incluso	SI
SAFE FLICKER	PstLM=<1 e SVM=<0,4 (IEC TR 61547-1 e IEC TR 63158), a garanzia di una luce più confortevole e sicura
Temperatura ambiente	-25°C / +35°C

Installazione

Da completare con apposita controcassa in alluminio anodizzato predisposta per installazione in sequenza e looping esterno.

Note

Adotta la soluzione tecnica "Waterblock Smart" che prevede la resinatura dei cavi di collegamento, limitando il rischio di risalita dell'umidità verso il driver o l'apparecchio. Disponibile su richiesta in versione 110-277Vac. IP68: il proiettore non può essere installato permanentemente sott'acqua, ma può comunque sostenere un'immersione temporanea accidentale alla profondità di 2 metri (max.24h). IP69: conforme alla norma IEC/EN 60529.

Normativa e Certificazioni

CE

Dati Tecnici

Garanzia

5 anni.

Avvertenze

Apparecchio progettato per essere smaltito/riciclato a fine vita. Sorgente luminosa (solo LED) sostituibile da un professionista. Alimentatore sostituibile da un professionista.

TARGETTI

CCIAA Firenze
Share Capital: € 500.000,00
VAT N. (IT): 01537660480
R.E.A: FI-275656

Targetti Sankey S.r.l.
Via Giuseppe Garibaldi, 82
50041 Calenzano (FI)
Italia

Tel: +39 055 37911
targetti.com
targetti@targetti.com

A motivo dell'evoluzione tecnologica dei componenti elettronici i dati indicati sono soggetti ad aggiornamento e quindi deve essere richiesta conferma in fase d'ordine.
Flusso luminoso e potenza elettrica presentano tolleranze di +/-10% rispetto al valore indicato. tq +25°C (CIE 121).

Si riserva la facoltà di apportare modifiche tecniche.

Codici a completamento

Controcassa

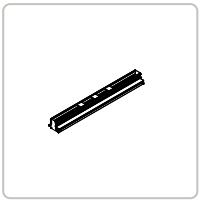

CODICE	P	H	L
1E3734	96mm	88mm	909mm

Controcassa in alluminio per Jedi Compact con driver integrato.

Accessori

Utensile



CODICE
1E3305

Chiave di serraggio per il kit di connettori.

Connettore



CODICE
1E2769

Box di connessione lineare IP66/IP68.
5 poli, di sezione max 1,5mm².
Diametro del cavo da 7 a 12mm.



CODICE
1E2494

Box di connessione multipla IP68.
1 IN - 3 OUT 4 poli, di sezione max 2,5mm².
Diametro del cavo da 6 a 12mm.

Scaricatore di sovratensione

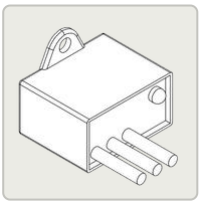

CODICE
A013A

Scaricatore di sovratensione compatibile con tutti gli apparecchi di illuminazione in CLASSE I.
Tensione di funzionamento 230-277Vac.
SPD type 2+3.
Tensione massima di scarica 10kV.
CLASSE I
IP67

TARGETTI

CCIAA Firenze
Share Capital: € 500.000,00
VAT N. (IT): 01537660480
R.E.A: FI-275656

Targetti Sankey S.r.l.
Via Giuseppe Garibaldi, 82
50041 Calenzano (FI)
Italia

Tel: +39 055 37911
targetti.com
targetti@targetti.com

A motivo dell'evoluzione tecnologica dei componenti elettronici i dati indicati sono soggetti ad aggiornamento e quindi deve essere richiesta conferma in fase d'ordine.
Flusso luminoso e potenza elettrica presentano tolleranze di +/-10% rispetto al valore indicato. tq +25°C (CIE 121).

Si riserva la facoltà di apportare modifiche tecniche.