PROYECTORES DE CARRIL

# Capsule Ø 70



**Código**
## 1TD0006EL

| TEMPERATURA DE COLOR | DISTRIBUCIÓN LUMINOSA | OUTPUT |
|---|---|---|
| 4000K<br>90 | Multióptica<br>18°, 33° | 33W<br>3615-3783lm |

| ALIMENTACIÓN CONTROL | COLOR |
|---|---|
| 220-240Vac<br>ON-OFF | ◯ |

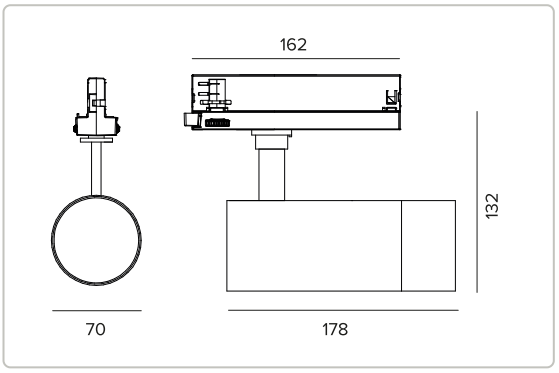


**Los datos mostrados en el dibujo están expresados en mm.**




**Los valores fotométricos del aparato se pueden consultar en las siguientes páginas**

## Datos técnicos

### Concept

Proyector orientable de LED.

### Lámpara

| | |
|---|---|
| LED Chip on Board de alta eficiencia Ra90. | |
| Clase de eficiencia energética | C |
| Potencia nominal | 29W |
| Flujo nominal | 4167lm |
| Índice de reproducción cromática | 90 |
| CCT nominal | 4000K |
| Duración útil (L80/B10) | 56000h tq +25°C |
| Duración útil (L90/B10) | 56000h tq +25°C |

TARGETTI

CCIAA Florencia
Capital Social: € 500.000,00
NIF (IT): 01537660480
R.E.A: FI-275656

Targetti Sankey S.r.l.
Via Giuseppe Garibaldi, 82
50041 Calenzano (FI)
Italy

Tel: +39 055 37911
targetti.com
targetti@targetti.com

En función de la continua evolución tecnológica de los componentes electrónicos, los datos indicados están sujetos a actualización por lo que es necesario solicitar confirmación al hacer el pedido.
El flujo luminoso y la potencia eléctrica presentan tolerancias +/-10% respecto al valor indicado. tq +25°C (CIE 121).

Nos reservamos el derecho de realizar cambios técnicos.

## Datos técnicos

### Características luminotécnicas

Vano óptico equipado con lente FL en el interior del producto y lente SP intercambiable.

| | |
|---|---|
| Óptica | Multióptica |
| Apertura del haz de luz | SP, FL |
| Eficiencia óptica | Véase fotometrías |
| Flujo luminaria | Véase fotometrías |
| Rendimiento luminoso | Véase fotometrías |
| Seguridad fotobiológica | Conforme al grupo de riesgo RG1 (Riesgo Bajo) |

### Características mecánicas

Cuerpo de aluminio fundido a presión barnizado en blanco. Posibilidad de orientación del cuerpo óptico de 0° a 90° en plano vertical y de 355° en plano horizontal.

| | |
|---|---|
| Color y acabado | Blanco |
| Dimensiones | ØxH 70x178mm |
| Peso | 0,68Kg |
| Versión | 7 |
| Grado de protección | IP20 |

### Características eléctricas

| | |
|---|---|
| Alimentación electrónica integrada. | |
| Potencia luminaria | 33W |
| Alimentación | 220-240Vac 50/60Hz |
| Clase de aislamiento | CLASE 2 |
| Tipo driver / Control | ON-OFF |
| Driver incluido | SÍ |
| SAFE FLICKER | PstLM=<1 e SVM=<0,4 (IEC TR 61547-1 e IEC TR 63158), garantizando una luz más cómoda y segura |
| Temperatura ambiente | 0°C / +25°C |

### Notas

Disponible como accesorio óptica de lente de abertura 24º.

### Normativa y Certificaciones

CE

### Garantía

5 años.

### Advertencias

Luminaria diseñada para su eliminación/reciclaje al final de su vida útil. Fuente luminosa reemplazable (solo LED) por un profesional. Equipo de control reemplazable por un profesional.



En función de la continua evolución tecnológica de los componentes electrónicos, los datos indicados están sujetos a actualización por lo que es necesario solicitar confirmación al hacer el pedido.
El flujo luminoso y la potencia eléctrica presentan tolerancias +/-10% respecto al valor indicado. tq +25°C (CIE 121).

Nos reservamos el derecho de realizar cambios técnicos.

# Fotometrías

**SP**

| | |
|---|---|
| **Flujo luminaria** | 3615lm |
| **Rendimiento luminoso** | 110lm/W |
| **Eficiencia óptica** | 86,75% |

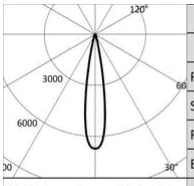


| | 4000K | | H(m) | D(m) | Emax(lx) |
|---|---|---|---|---|---|
| | Ra90 | | | 18° | |
| Fixture Power | 33W | | 1 | 0.32 | 27959 |
| Source Flux | 4167lm | | 2 | 0.65 | 6990 |
| Fixture Flux | 3615lm | | 3 | 0.97 | 3107 |
| Efficacy | 110lm/W | | 4 | 1.29 | 1747 |
| TS1694 | Imax=6710cd/klm | Imax | 5 | 1.62 | 1118 |

**FL**

| | |
|---|---|
| **Flujo luminaria** | 3783lm |
| **Rendimiento luminoso** | 115lm/W |
| **Eficiencia óptica** | 90,78% |

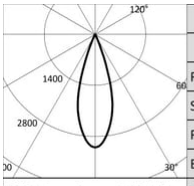


| | 4000K | | H(m) | D(m) | Emax(lx) |
|---|---|---|---|---|---|
| | Ra90 | | | 33° | |
| Fixture Power | 33W | | 1 | 0.59 | 12898 |
| Source Flux | 4167lm | | 2 | 1.19 | 3224 |
| Fixture Flux | 3783lm | | 3 | 1.78 | 1433 |
| Efficacy | 115lm/W | | 4 | 2.37 | 806 |
| TS1696 | Imax=3095cd/klm | Imax | 5 | 2.96 | 516 |

TARGETTI

CCIAA Florencia
Capital Social: € 500.000,00
NIF (IT): 01537660480
R.E.A: FI-275656

Targetti Sankey S.r.l.
Via Giuseppe Garibaldi, 82
50041 Calenzano (FI)
Italy

Tel: +39 055 37911
targetti.com
targetti@targetti.com

En función de la continua evolución tecnológica de los componentes electrónicos, los datos indicados están sujetos a actualización por lo que es necesario solicitar confirmación al hacer el pedido.
El flujo luminoso y la potencia eléctrica presentan tolerancias +/-10% respecto al valor indicado. tq +25°C (CIE 121).

Nos reservamos el derecho de realizar cambios técnicos.