PROYECTORES DE CARRIL

Capsule Ø 70



Código
1TD0007EL

TEMPERATURA DE COLOR	DISTRIBUCIÓN LUMINOSA	OUTPUT
3000K 90	Multióptica 18°, 33°	33W 3449-3609lm

ALIMENTACIÓN CONTROL	COLOR
220-240Vac ON-OFF	

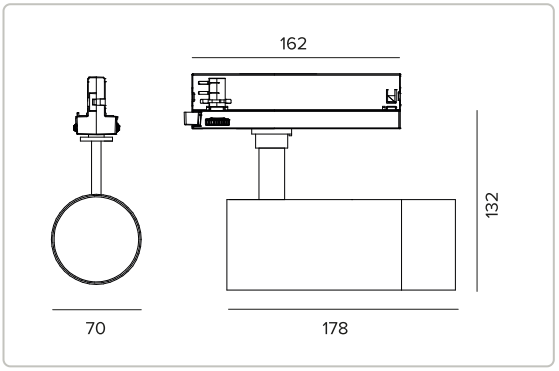

Los datos mostrados en el dibujo están expresados en mm.



Los valores fotométricos del aparato se pueden consultar en las siguientes páginas

Datos técnicos

Concept

Proyector orientable de LED.

Lámpara

LED Chip on Board de alta eficiencia Ra90.	
Clase de eficiencia energética	C
Potencia nominal	29W
Flujo nominal	3976lm
Índice de reproducción cromática	90
CCT nominal	3000K
Duración útil (L80/B10)	56000h tq +25°C
Duración útil (L90/B10)	56000h tq +25°C

TARGETTI

CCIAA Florencia
Capital Social: € 500.000,00
NIF (IT): 01537660480
R.E.A: FI-275656

Targetti Sankey S.r.l.
Via Giuseppe Garibaldi, 82
50041 Calenzano (FI)
Italy

Tel: +39 055 37911
targetti.com
targetti@targetti.com

En función de la continua evolución tecnológica de los componentes electrónicos, los datos indicados están sujetos a actualización por lo que es necesario solicitar confirmación al hacer el pedido.
El flujo luminoso y la potencia eléctrica presentan tolerancias +/-10% respecto al valor indicado. tq +25°C (CIE 121).

Nos reservamos el derecho de realizar cambios técnicos.

Datos técnicos

Características luminotécnicas

Vano óptico equipado con lente FL en el interior del producto y lente SP intercambiable.

Óptica	Multióptica
Apertura del haz de luz	SP, FL
Eficiencia óptica	Véase fotometrías
Flujo luminaria	Véase fotometrías
Rendimiento luminoso	Véase fotometrías
Seguridad fotobiológica	Conforme al grupo de riesgo RG1 (Riesgo Bajo)

Características mecánicas

Cuerpo de aluminio fundido a presión barnizado en negro. Posibilidad de orientación del cuerpo óptico de 0° a 90° en plano vertical y de 355° en plano horizontal.

Color y acabado	Negro
Dimensiones	ØxH 70x178mm
Peso	0,68Kg
Versión	7
Grado de protección	IP20

Características eléctricas

Alimentación electrónica integrada.	
Potencia luminaria	33W
Alimentación	220-240Vac 50/60Hz
Clase de aislamiento	CLASE 2
Tipo driver / Control	ON-OFF
Driver incluido	SÍ
SAFE FLICKER	PstLM=<1 e SVM=<0,4 (IEC TR 61547-1 e IEC TR 63158), garantizando una luz más cómoda y segura
Temperatura ambiente	0°C / +25°C

Notas

Disponible como accesorio óptica de lente de abertura 24º.

Normativa y Certificaciones

CE

Garantía

5 años.

Advertencias

Luminaria diseñada para su eliminación/reciclaje al final de su vida útil. Fuente luminosa reemplazable (solo LED) por un profesional. Equipo de control reemplazable por un profesional.

En función de la continua evolución tecnológica de los componentes electrónicos, los datos indicados están sujetos a actualización por lo que es necesario solicitar confirmación al hacer el pedido.
El flujo luminoso y la potencia eléctrica presentan tolerancias +/-10% respecto al valor indicado. tq +25°C (CIE 121).

Nos reservamos el derecho de realizar cambios técnicos.

Fotometrías

SP

Flujo luminaria	3449lm
Rendimiento luminoso	105lm/W
Eficiencia óptica	86,75%

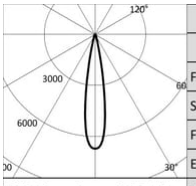

	3000K		H(m)	D(m)	Emax(lx)
	Ra90			18°	
	Fixture Power	33W	1	0.32	26677
	Source Flux	3976lm	2	0.65	6669
	Fixture Flux	3449lm	3	0.97	2964
	Efficacy	105lm/W	4	1.29	1667
TS1694	Imax=6710cd/klm	Imax	26677cd	5	1.62	1067

FL

Flujo luminaria	3609lm
Rendimiento luminoso	109lm/W
Eficiencia óptica	90,78%

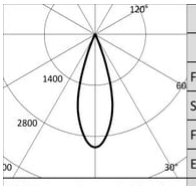

	3000K		H(m)	D(m)	Emax(lx)
	Ra90			33°	
	Fixture Power	33W	1	0.59	12307
	Source Flux	3976lm	2	1.19	3077
	Fixture Flux	3609lm	3	1.78	1367
	Efficacy	109lm/W	4	2.37	769
TS1696	Imax=3095cd/klm	Imax	12307cd	5	2.96	492

TARGETTI

CCIAA Florencia
Capital Social: € 500.000,00
NIF (IT): 01537660480
R.E.A: FI-275656

Targetti Sankey S.r.l.
Via Giuseppe Garibaldi, 82
50041 Calenzano (FI)
Italy

Tel: +39 055 37911
targetti.com
targetti@targetti.com

En función de la continua evolución tecnológica de los componentes electrónicos, los datos indicados están sujetos a actualización por lo que es necesario solicitar confirmación al hacer el pedido.
El flujo luminoso y la potencia eléctrica presentan tolerancias +/-10% respecto al valor indicado. tq +25°C (CIE 121).

Nos reservamos el derecho de realizar cambios técnicos.