PROJECTEURS SUR RAIL

Capsule Ø 60



Code
1TD0003EL

TEMPÉRATURE DE COULEUR	DISTRIBUTION LUMINEUSE	OUTPUT
3000K 90	Multioptique 18°, 39°	20,2W 2062-2125lm

ALIMENTATION CONTRÔLE	COULEUR
220-240Vac ON-OFF	●

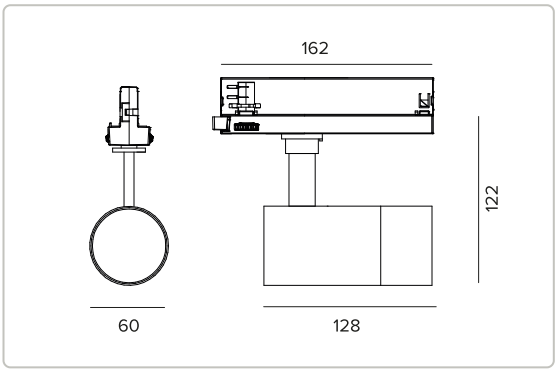

Les données sur le dessin sont exprimées en mm.

0,43 IP20 CE

Les valeurs photométriques de l'appareil sont disponibles dans les pages suivantes

Données techniques

Concept

Projecteur orientable à LED.

Source

LED Chip on Board haute efficacité Ra90.	
La classe d'efficacité énergétique du produit	D
Puissance nominale	18W
Flux nominal	2377lm
Indice de rendu des couleurs	90
CCT nominale	3000K
Durée utile (L80/B10)	56000h tq +25°C
Durée utile (L90/B10)	56000h tq +25°C

TARGETTI

CCIAA Firenze
Share Capital: € 500.000,00
VAT N. (IT): 01537660480
R.E.A: FI-275656

Targetti Sankey S.r.l.
Via Giuseppe Garibaldi, 82
50041 Calenzano (FI)
Italy

Tel : +39 055 37911
targetti.com
targetti@targetti.com

En raison de l'évolution technologique des composants électroniques, les données indiquées peuvent subir des mises à jour ; il faut donc demander confirmation à la commande.
Le flux lumineux et la puissance électrique présentent des tolérances de +/-10% par rapport à la valeur indiquée. tq +25°C (CIE 121).

Nous réservons le droit d'apporter des modifications techniques.

Données techniques

Caractéristiques de l'éclairage

Compartiment optique muni de lentille FL à l'intérieur du produit et de lentille SP interchangeable.

Optique	Multioptique
Ouverture du faisceau	SP, FL
Rendement optique	Voir les photométries
Flux appareil	Voir les photométries
Efficacité lumineuse	Voir les photométries
Sécurité photobiologique	Conforme au groupe RG1 (Risque faible)

Caractéristiques mécaniques

Corps en aluminium moulé sous pression noir. Le corps optique est inclinable de 0° à 90° et orientable à 355°.

Couleur et finition	Noir
Dimensions	ØxH 60x128mm
Poids	0,43Kg
Version	6
Degré de protection	IP20

Caractéristiques èlectriques

Alimentation électronique intégrée.

Puissance installée	20,2W
Alimentation	220-240Vac 50/60Hz
Classe d'isolation	CLASSE 2
Type de driver / Controle	ON-OFF
Driver inclus	OUI
SAFE FLICKER	PstLM=<1 et SVM=<0,4 (IEC TR 61547-1 et IEC TR 63158), pour garantir une lumière plus confortable et sans danger
Température ambiante	0°C / +25°C

Normes et Certifications

CE

Garantie

5 années.

Mise en garde

Luminaire conçu pour l'élimination/recyclage en fin de vie. Source lumineuse (LED uniquement) remplaçable par un professionnel. Boîtier de commande remplaçable par un professionnel.

TARGETTI

CCIAA Firenze
Share Capital: € 500.000,00
VAT N. (IT): 01537660480
R.E.A: FI-275656

Targetti Sankey S.r.l.
Via Giuseppe Garibaldi, 82
50041 Calenzano (FI)
Italy

Tel : +39 055 37911
targetti.com
targetti@targetti.com

En raison de l'évolution technologique des composants électroniques, les données indiquées peuvent subir des mises à jour ; il faut donc demander confirmation à la commande.
Le flux lumineux et la puissance électrique présentent des tolérances de +/-10% par rapport à la valeur indiquée. tq +25°C (CIE 121).

Nous réservons le droit d'apporter des modifications techniques.

Photométries

SP

Flux appareil	2062lm
Efficacité lumineuse	102lm/W
Rendement optique	86,74%

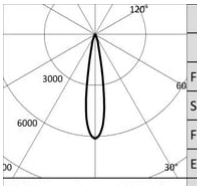

	3000K		H(m)	D(m)	Emax(lx)
	Ra90			18°	
Fixture Power	20W		1	0.32	14539
Source Flux	2377lm		2	0.65	3635
Fixture Flux	2062lm		3	0.97	1615
Efficacy	102lm/W		4	1.29	909
TS1692	Imax=6116cd/klm	Imax	14539cd	5	1.62	582

FL

Flux appareil	2125lm
Efficacité lumineuse	105lm/W
Rendement optique	89,4%

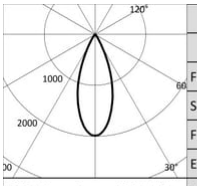

	3000K		H(m)	D(m)	Emax(lx)
	Ra90			39°	
Fixture Power	20W		1	0.70	4710
Source Flux	2377lm		2	1.41	1177
Fixture Flux	2125lm		3	2.11	523
Efficacy	105lm/W		4	2.82	294
TS1693	Imax=1981cd/klm	Imax	4710cd	5	3.52	188

En raison de l'évolution technologique des composants électroniques, les données indiquées peuvent subir des mises à jour ; il faut donc demander confirmation à la commande.
Le flux lumineux et la puissance électrique présentent des tolérances de +/-10% par rapport à la valeur indiquée. tq +25°C (CIE 121).

Nous réservons le droit d'apporter des modifications techniques.