PLAFONNIERS ENCASTRÉS

Oz Stand Alone Encastré - Large 5x - 260x60mm

Code
1T8869EL



TEMPÉRATURE DE COULEUR	DISTRIBUTION LUMINEUSE	OUTPUT
4000K 90	Elliptique Transversale 25° / 58°	20,5W 1958lm

ALIMENTATION CONTRÔLE	COULEUR
220-240Vac ON-OFF	

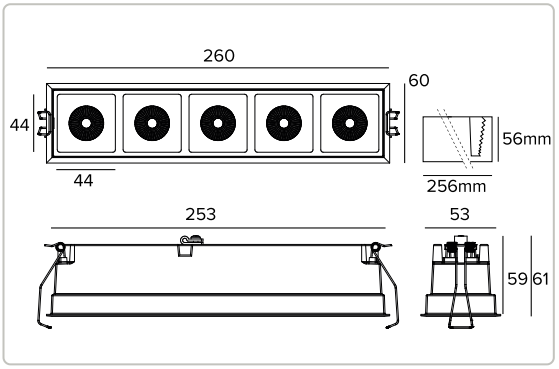

Les données sur le dessin sont exprimées en mm.



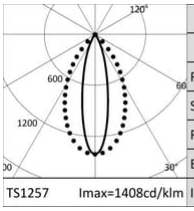

4000K		H(m)	D1(m)	D2(m)	Emax(lx)
Ra90			25°	58°	
Fixture Power	21W	1	0.44	1.11	3829
Source Flux	2720lm	2	0.88	2.21	957
Fixture Flux	1958lm	3	1.32	3.32	425
Efficacy	95lm/W	4	1.76	4.43	239
Imax	3829cd	5	2.19	5.54	153

Données techniques

Concept

Projecteurs encastrables à LED.

Source

LED Chip on Board haute efficacité Ra90.	
La classe d'efficacité énergétique du produit	F
Puissance nominale	18W
Flux nominal	2720lm
Indice de rendu des couleurs	90
Rf	90
Rg	98
CCT nominale	4000K
SDCM	2
Durée utile (L80/B10)	52000h tq +25°C
Durée utile (L90/B10)	52000h tq +25°C

TARGETTI

CCIAA Firenze
Share Capital: € 500.000,00
VAT N. (IT): 01537660480
R.E.A: FI-275656

Targetti Sankey S.r.l.
Via Giuseppe Garibaldi, 82
50041 Calenzano (FI)
Italy

Tel : +39 055 37911
targetti.com
targetti@targetti.com

En raison de l'évolution technologique des composants électroniques, les données indiquées peuvent subir des mises à jour ; il faut donc demander confirmation à la commande.
Le flux lumineux et la puissance électrique présentent des tolérances de +/-10% par rapport à la valeur indiquée. tq +25°C (CIE 121).

Nous réservons le droit d'apporter des modifications techniques.

Données techniques

Caractéristiques de l'éclairage

Optique ELT. Réflecteur en aluminium anodisé, filtre holographique et cadre en polycarbonate noir. L'appareil est indiqué pour l'installation dans les lieux de travail UGR<22/13 (EN12484-1).

Optique	Elliptique Transversale
Ouverture du faisceau	ELT
Rendement optique	71,97%
Flux appareil	1958lm
Efficacité lumineuse	95lm/W
Sécurité photobiologique	Conforme au groupe RG1 (Risque faible)

Caractéristiques mécaniques

Corps en aluminium moulé sous pression noir. Version Large 5X.

Couleur et finition	Noir profond
Dimensions	AxBxH 260x60x61mm
Poids	0,7Kg
Version	5X
Degré de protection	IP20

Caractéristiques èlectriques

Fourni avec un driver électronique ON-OFF. Luminaire conforme à la norme EN 60598-2-22 pour l'alimentation électrique à partir d'un système de secours centralisé CPSS (Central Power Supply System), non intégrés au luminaire - zones à haut risque exclues. La puissance et le flux par défaut sont de 100% en AC et de 100% en DC.

Puissance installée	20,5W
Alimentation	220-240Vac 50/60Hz
Classe d'isolation	CLASSE 2
Type de driver / Controle	ON-OFF
Driver inclus	OUI
SAFE FLICKER	PstLM=<1 et SVM=<0,4 (IEC TR 61547-1 et IEC TR 63158), pour garantir une lumière plus confortable et sans danger
Température ambiante	0°C / +25°C

Installation

Système d'accrochage rapide par ressorts pour la pose dans des faux-plafonds de 0 à 30mm.

Notes

Version 110-277Vac disponible à la demande.

Normes et Certifications

CE

Garantie

5 années.

Mise en garde

Luminaire conçu pour l'élimination/recyclage en fin de vie. Source lumineuse (LED uniquement) remplaçable par un professionnel. Boîtier de commande remplaçable par un professionnel.

TARGETTI

CCIAA Firenze
Share Capital: € 500.000,00
VAT N. (IT): 01537660480
R.E.A: FI-275656

Targetti Sankey S.r.l.
Via Giuseppe Garibaldi, 82
50041 Calenzano (FI)
Italy

Tel : +39 055 37911
targetti.com
targetti@targetti.com

En raison de l'évolution technologique des composants électroniques, les données indiquées peuvent subir des mises à jour ; il faut donc demander confirmation à la commande.
Le flux lumineux et la puissance électrique présentent des tolérances de +/-10% par rapport à la valeur indiquée. tq +25°C (CIE 121).

Nous réservons le droit d'apporter des modifications techniques.

Accessoires

Kit de secours



CODE

A059

Équipement de secours composé d'un inverseur, batterie LIFePO4 et LED verte de signalement.
Il permet d'utiliser l'éclairage de secours permanent EP de l'appareil auquel il est branché.
Il est possible de sélectionner une autonomie de 1 à 3 heures en configurant le dispositif.
Le temps de recharge complète des batteries est de 12h.
LED verte de signalement câblé à l'onduleur via des câbles unipolaires L = 800 mm.
Équipement de secours pour les appareils conformes à la norme EN 60598-2-22, zones à haut risque exclues.
Dimensions de la batterie 160x54x30 mm.
Dimensions de l'inverseur 160x40x25 mm.

TARGETTI

CCIAA Firenze
Share Capital: € 500.000,00
VAT N. (IT): 01537660480
R.E.A: FI-275656

Targetti Sankey S.r.l.
Via Giuseppe Garibaldi, 82
50041 Calenzano (FI)
Italy

Tel : +39 055 37911
targetti.com
targetti@targetti.com

En raison de l'évolution technologique des composants électroniques, les données indiquées peuvent subir des mises à jour ; il faut donc demander confirmation à la commande.
Le flux lumineux et la puissance électrique présentent des tolérances de +/-10% par rapport à la valeur indiquée. tq +25°C (CIE 121).

Nous réservons le droit d'apporter des modifications techniques.