PLAFONNIERS ENCASTRÉS

Oz Stand Alone Encastré - Large 1x - 60x60mm

Code
1T8482DA



TEMPÉRATURE DE COULEUR	DISTRIBUTION LUMINEUSE	OUTPUT
2700K 90	Ambient	6,7W 586lm

ALIMENTATION CONTRÔLE	COULEUR
220-240Vac DALI	

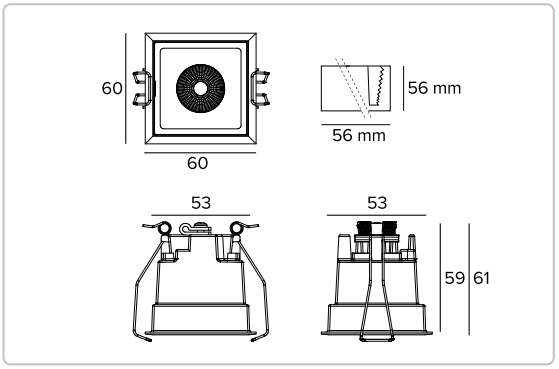

Les données sur le dessin sont exprimées en mm.

0,16 IP20 CE

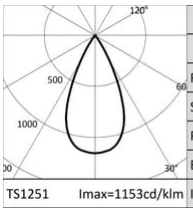

2700K		H(m)	D(m)	Emax(lx)
Ra90			49°	
Fixture Power	7W	1	0.92	943
Source Flux	818lm	2	1.83	236
Fixture Flux	586lm	3	2.75	105
Efficacy	88lm/W	4	3.67	59
Imax	943cd	5	4.59	38

Données techniques

Concept

Projecteurs encastrables à LED.

Source

LED Chip on Board haute efficacité Ra90.	
La classe d'efficacité énergétique du produit	E
Puissance nominale	5,8W
Flux nominal	818lm
Indice de rendu des couleurs	90
Rf	92
Rg	99
CCT nominale	2700K
SDCM	2
Durée utile (L80/B10)	72000h tq +25°C
Durée utile (L90/B10)	72000h tq +25°C

TARGETTI

CCIAA Firenze
Share Capital: € 500.000,00
VAT N. (IT): 01537660480
R.E.A: FI-275656

Targetti Sankey S.r.l.
Via Giuseppe Garibaldi, 82
50041 Calenzano (FI)
Italy

Tel : +39 055 37911
targetti.com
targetti@targetti.com

En raison de l'évolution technologique des composants électroniques, les données indiquées peuvent subir des mises à jour ; il faut donc demander confirmation à la commande.
Le flux lumineux et la puissance électrique présentent des tolérances de +/-10% par rapport à la valeur indiquée. tq +25°C (CIE 121).

Nous réservons le droit d'apporter des modifications techniques.

Données techniques

Caractéristiques de l'éclairage

Optique AM. Réflecteur en aluminium anodisé, filtre holographique et cadre en polycarbonate noir. L'appareil peut être installé dans les lieux de travail UGR<14 (EN 12464-1).

Optique	Ambient
Ouverture du faisceau	AM
Rendement optique	71,67%
Flux appareil	586lm
Efficacité lumineuse	88lm/W
Sécurité photobiologique	Conforme au groupe RG1 (Risque faible)

Caractéristiques mécaniques

Corps en aluminium moulé sous pression blanc. Version Large 1X.

Couleur et finition	Blanc platre
Dimensions	AxBxH 60x60x61mm
Poids	0,16Kg
Version	1X
Degré de protection	IP20

Caractéristiques èlectriques

Fourni avec un driver DALI. Luminaire conforme à la norme EN 60598-2-22 pour l'alimentation électrique à partir d'un système de secours centralisé CPSS (Central Power Supply System), non intégrés au luminaire - zones à haut risque exclues. La puissance et le flux par défaut sont de 100% en AC et de 15% en DC.

Puissance installée	6,7W
Alimentation	220-240Vac 50/60Hz
Classe d'isolation	CLASSE 2
Type de driver / Controle	DALI - PUSH
Driver inclus	OUI
SAFE FLICKER	PstLM=<1 et SVM=<0,4 (IEC TR 61547-1 et IEC TR 63158), pour garantir une lumière plus confortable et sans danger
Température ambiante	0°C / +25°C

Installation

Système d'accrochage rapide par ressorts pour la pose dans des faux-plafonds de 0 à 30mm.

Notes

Système de contrôle Casambi disponible avec accessoire. Version 110-277Vac disponible à la demande. Mise en service du système de contrôle par APP gratuit ; l'intervention d'un technicien spécialisé peut faire l'objet d'un devis sur demande.

Normes et Certifications

CE

Garantie

5 années.

Données techniques

Mise en garde

Luminaire conçu pour l'élimination/recyclage en fin de vie. Source lumineuse (LED uniquement) remplaçable par un professionnel. Boîtier de commande remplaçable par un professionnel.

TARGETTI

CCIAA Firenze
Share Capital: € 500.000,00
VAT N. (IT): 01537660480
R.E.A: FI-275656

Targetti Sankey S.r.l.
Via Giuseppe Garibaldi, 82
50041 Calenzano (FI)
Italy

Tel : +39 055 37911
targetti.com
targetti@targetti.com

En raison de l'évolution technologique des composants électroniques, les données indiquées peuvent subir des mises à jour ; il faut donc demander confirmation à la commande.
Le flux lumineux et la puissance électrique présentent des tolérances de +/-10% par rapport à la valeur indiquée. tq +25°C (CIE 121).

Nous réservons le droit d'apporter des modifications techniques.

Accessoires

Kit de secours



CODE

A059

Équipement de secours composé d'un inverseur, batterie LIFePO4 et LED verte de signalement.
Il permet d'utiliser l'éclairage de secours permanent EP de l'appareil auquel il est branché.
Il est possible de sélectionner une autonomie de 1 à 3 heures en configurant le dispositif.
Le temps de recharge complète des batteries est de 12h.
LED verte de signalement câblé à l'onduleur via des câbles unipolaires L = 800 mm.
Équipement de secours pour les appareils conformes à la norme EN 60598-2-22, zones à haut risque exclues.
Dimensions de la batterie 160x54x30 mm.
Dimensions de l'inverseur 160x40x25 mm.

Systèmes de contrôle



CODE

1T5349

Unité de commande sans fil IP20 avec interface DALI.
Il génère un bus DALI2 local, permettant une connexion directe à un driver LED à interface DALI.
Le module peut être utilisé uniquement dans un système fermé et ne peut être connecté à un réseau DALI déjà existant.
Le module est contrôlé sans fil à travers l'application Casambi pour smartphone et tablette via la technologie Bluetooth 5.0.
Les appareils créent automatiquement un réseau maillé sans fil adaptatif, robuste et fiable, permettant une gestion simple et efficace d'un grand nombre d'appareils.
L'unité de contrôle est préréglée sur le profil DALI 1CH, ce qui permet à l'appareil de contrôler un seul Driver DALI avec des commandes broadcast.
En plus du DALI broadcast, d'autres modes de fonctionnement sont disponibles, tels que :

- Bouton poussoir (normalement ouvert)
- Unité de contrôle 0/1-10V
- Unité de commande DALI Tunable White DT8
- Détecteur de présence

S'il est différent du mode prédéfini, le profil de fonctionnement souhaité doit être défini directement par l'utilisateur avant de coupler la centrale au réseau Casambi.
LxHxP=102x25x36mm.



CODE

2T0131

IP20 Extender pour le contrôle sans fil du driver LED avec interface de gradation DALI (ou 1-10V) basée sur la technologie Casambi.
Il dispose d'une sortie DALI2 avec la capacité de contrôler jusqu'à 40 luminaires.
Avec l'ajout d'une autre alimentation externe BUS DALI, il est possible de contrôler jusqu'à 64 appareils.
IP20 Extender est préréglé sur le profil DALI broadcast, ce qui signifie que tous les luminaires qui y sont connectés sont dimmables au même niveau.
En plus de la diffusion DALI broadcast d'autres modes de fonctionnement sont disponibles, tels que :

- EXTENDER DALI 8CH
- EXTENDER DALI Tunable White
- EXTENDER 0/1-10V
- EXTENDER DALI 4CH
- EXTENDER DALI DT8 Tunable White

S'il est différent du mode prédéfini, le profil de fonctionnement souhaité doit être défini directement par l'utilisateur avant de coupler le répéteur au réseau Casambi.
LxHxP=130x22x30mm.