BODENEINBAULEUCHTEN

Keplero 80 - Asymmetrische Abstrahlung

Art.-Nr.
E022MWL82724CCB



LICHTFARBE	LICHTVERTEILUNG	OUTPUT
2700K 80	Asymmetrisch	7,1W 333lm

BETRIEBSGERÄT STEUERUNG	FARBE
24Vdc	

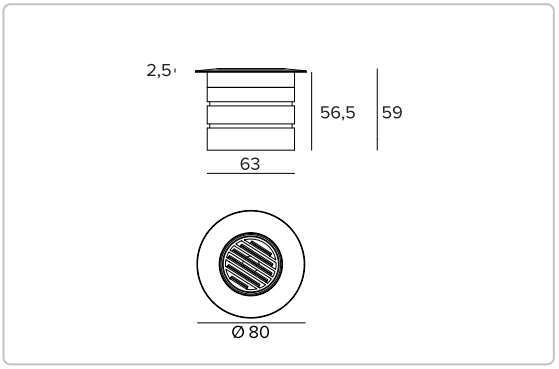

Alle Daten auf der Maßzeichnung sind in mm angegeben.



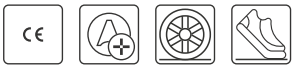



2700K		H(m)	D(m)	Emax(lx)
Ra80			38°	
Fixture Power	7W	1	0.68	741
Source Flux	971lm	2	1.37	185
Fixture Flux	333lm	3	2.05	82
Efficacy	47lm/W	4	2.73	46
Imax	741cd	5	3.41	30

Technische Daten

Konzept

Mini-LED-Einbaustrahler.

Lichtquelle

Hocheffiziente COB-LED Ra80.

Die Energieeffizienzklasse des Produkts	D
Nennleistung	6,2W
Nenn-Lichtstrom	971lm
Farbwiedergabeindex	80
Rf	82
Rg	96
Ähnliche Farbtemperatur	2700K
Lebensdauer (L80/B10)	72000h tq +25°C
Lebensdauer (L90/B10)	72000h tq +25°C

TARGETTI

CCIAA Firenze
Share Capital: € 500.000,00
USt.-ID. (IT): 01537660480
Handelsregistereintrag: FI-275656

Targetti Sankey S.r.l.
Via Giuseppe Garibaldi, 82
50041 Calenzano (FI)
Italy

Tel: +39 055 37911
targetti.com
targetti@targetti.com

Aus Gründen der technologischen Entwicklung der elektronischen Bauteile unterliegen die aufgeführten Daten eventuellen Aktualisierungen. Daher muss bei der Bestellung eine Bestätigung angefordert werden.
Der Lichtstrom und die elektrische Leistung weisen einen Toleranzbereich von +/-10% im Vergleich zum angezeigten Wert auf. Tq bei +25 °C auf (CIE 121).

Technische Änderungen vorbehalten.

Technische Daten

Beleuchtungstechnische Merkmale

Präzisionsoptiksystem mit Linse aus PMMA. In die Front integriertes Steuersystem für asymmetrische Lichtemissionen.

Optik	Asymmetrisch
Abstrahlwinkel	WFL - ASYM
Optische Effizienz	34,26%
Leuchten-Lichtstrom	333lm
Lichtausbeute	47lm/W
Fotobiologische Sicherheit	Risikogruppe 1 (RG 1 = geringes Risiko)

Mechanische Merkmale

Gehäuse aus eloxiertem und formgedrehtem Aluminium. Frontring aus formgedrehtem Edelstahl (copper bronze). Extra klares geschliffenes und Frontglas. Passives Wärmeabführungssystem.

Farbe und Oberfläche	Copper bronze
Abmessungen	ØxH 80x59mm
Gewicht	0,5Kg
Version	Asymmetrische Optik
Schutzart	IP66,IP67,IP68,IP69
Mechanische Belastbarkeit	IK08

Elektrische Merkmale

Stromversorgung über eine elektronisches Betriebsgerät 230V/24VDC, der als Zubehör erhältlich ist. Vorverkabelt mit 300mm Kabel. Mit dem entsprechenden Zubehör-Set dimmbar.

Leistungsaufnahme der Leuchte	7,1W
Betriebsgerät	24Vdc
Schutzklasse	SCHUTZKLASSE 3
einschließlich Treiber	NEIN
Umgebungstemperaturen	-25°C / +35°C

Hinweise

Casambi-Steuersystem erhältlich über Zubehör (mit DALI-Dimmer). Das Produkt ist mit der technischen Lösung "Waterblock Smart" ausgestattet, bei der die Anschlusskabel mit Harz beschichtet werden, wodurch die Gefahr, dass Feuchtigkeit zum Treiber oder zur Leuchte aufsteigt, gemindert wird. Die 110-277Vac Version ist auf Anfrage erhältlich. Die Angaben zur Leistung der Leuchte berücksichtigen nicht die Stromaufnahme des zusätzlichen Treibers. Dieser Wert hängt von dem jeweiligen Treiber ab. IP68: der Strahler darf nicht dauerhaft unter Wasser installiert werden, kann aber versehentlich kurzeitig bis zu einer Tiefe von 2 m (max.24h) untergetaucht sein. IP69: IEC/EN 60529 Normkonform. Inbetriebnahme des Steuerungssystems über eine kostenlose APP; der Einsatz eines spezialisierten Technikers kann auf Anfrage angeboten werden.

Rechtsvorschriften und Zertifizierungen

CE

Hinweise

Leuchte für die Entsorgung/Recycling am Ende der Lebensdauer konzipiert. Austauschbare (nur LED) Lichtquelle durch einen Fachmann. Austauschbare Vorschaltgeräte durch einen Fachmann.

Aus Gründen der technologischen Entwicklung der elektronischen Bauteile unterliegen die aufgeführten Daten eventuellen Aktualisierungen. Daher muss bei der Bestellung eine Bestätigung angefordert werden.
Der Lichtstrom und die elektrische Leistung weisen einen Toleranzbereich von +/-10% im Vergleich zum angezeigten Wert auf. Tq bei +25 °C auf (CIE 121).

Technische Änderungen vorbehalten.

Artikelnummern für notwendiges Zubehör

Stromversorgung

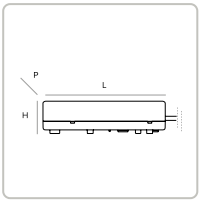

ART.-NR.	IP	AUSGANGSSPANNUNG	BETRIEBSGERÄT	W	LXHXP
1E4359	IP67	24Vdc	220-240Vac	14,4W	79x25x38mm
1T3726	IP20	24Vdc	220-240Vac	50W	185x22x64mm
1T3586	IP67	24Vdc	220-240Vac	75W	140x32x63mm
1T3587	IP67	24Vdc	220-240Vac	100W	230x87x43mm
1T3588	IP67	24Vdc	220-240Vac	200W	238x42x67mm

Elektronisches ON-OFF Betriebsgerät.

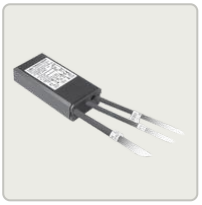

ART.-NR.	IP	AUSGANGSSPANNUNG	BETRIEBSGERÄT	W	LXHXP
1E4397EL	IP68	24Vdc	220-240Vac	17W	122x26x54mm

Elektronisches ON-OFF Betriebsgerät.

Installationsgehäuse

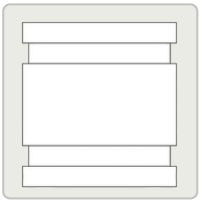

ART.-NR.	H	Ø
1E3460	80mm	75mm

Installationsgehäuse.

Zubehör

Verbinder



ART.-NR.

1E2769

Lineare Anschlussbox IP66/IP68.
5-polig, Leitungsdurchmesser max. 1,5mm².
Kabeldurchmesser von 7 bis 12mm.



ART.-NR.

1E2494

Mehrfach-Anschlussbox IP68.
1 IN - 3 OUT 4-polig Leitungsdurchmesser max. 2,5mm².
Kabeldurchmesser von 6 bis 12mm.

Steuersystem

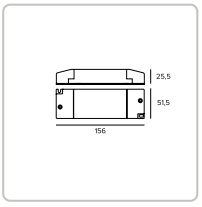

ART.-NR.

1T6581

Helligkeitsregler für LED-Treiber mit der Spannung 12-24Vdc.
Steuereingang 1-10V/DALI.
IP20

TARGETTI

CCIAA Firenze
Share Capital: € 500.000,00
USt.-ID. (IT): 01537660480
Handelsregistereintrag: FI-275656

Targetti Sankey S.r.l.
Via Giuseppe Garibaldi, 82
50041 Calenzano (FI)
Italy

Tel: +39 055 37911
targetti.com
targetti@targetti.com

Aus Gründen der technologischen Entwicklung der elektronischen Bauteile unterliegen die aufgeführten Daten eventuellen Aktualisierungen. Daher muss bei der Bestellung eine Bestätigung angefordert werden.
Der Lichtstrom und die elektrische Leistung weisen einen Toleranzbereich von +/-10% im Vergleich zum angezeigten Wert auf. Tq bei +25 °C auf (CIE 121).

Technische Änderungen vorbehalten.



ART.-NR.

1E3048

IP67 Funk-Steuergerät mit DALI-Schnittstelle.
Der Extender generiert einen lokalen DALI2-Bus und ermöglicht so eine direkte Verbindung zu einem DALI-Schnittstellen-LED-Treiber.
Das Modul kann nur in einem geschlossenen System verwendet und nicht an ein bereits bestehendes DALI-Netz angeschlossen werden.
Das Modul wird drahtlos über Bluetooth-Technologie 5.0 von Smartphone oder Tablet über die Anwendung CASAMBI gesteuert.
Die Geräte erstellen automatisch ein adaptives, robustes und zuverlässiges drahtloses Mesh-Netzwerk, das die einfache und effiziente Steuerung einer großen Anzahl von Geräten ermöglicht.
Die Steuereinheit ist auf das DALI 1CH-Profil voreingestellt, sodass das Gerät einen einzelnen DALI-Treiber mit Broadcast-Befehlen steuern kann.
Neben dem DALI-Broadcast stehen weitere Betriebsarten zur Verfügung, wie zum Beispiel:

- Taster (normalerweise offen)
- Steuereinheit 0/1-10V
- Steuereinheit DALI Tunable White DT8
- Anwesenheitssensor

Falls vom voreingestellten Modus abweichend, muss das gewünschte Betriebsprofil direkt vom Benutzer eingestellt werden, bevor die Steuereinheit an das Casambi-Netzwerk gekoppelt wird.
LxHxP=108x28x65mm.



ART.-NR.

1E4369

IP67 Extender zur drahtlosen Steuerung von LED-Treibern mit dimmbarer DALI-Schnittstelle basierend auf der Casambi-Technologie.
Der Extender verfügt über einen DALI2-Ausgang mit der Möglichkeit, bis zu 40 Leuchten zu steuern.
Durch das Hinzufügen einer weiteren externen BUS-DALI-Stromversorgung ist die Steuerung von bis zu 64 Leuchten möglich.
Der IP67 Extender ist auf das DALI-Broadcast-Profil voreingestellt, d.h. alle daran angeschlossenen Leuchten sind auf dem gleichen Niveau dimmbar.
Neben dem DALI-Broadcast stehen weitere Betriebsarten zur Verfügung, wie zum Beispiel:

- EXTENDER DALI 8CH
- EXTENDER DALI Tunable White
- EXTENDER DALI 4CH
- EXTENDER DALI DT8 Tunable White

Falls vom voreingestellten Modus abweichend, muss das gewünschte Betriebsprofil direkt vom Benutzer eingestellt werden, bevor der Extender mit dem Casambi-Netzwerk gekoppelt wird.
LxHxP=148x40x150mm.

Aus Gründen der technologischen Entwicklung der elektronischen Bauteile unterliegen die aufgeführten Daten eventuellen Aktualisierungen. Daher muss bei der Bestellung eine Bestätigung angefordert werden.
Der Lichtstrom und die elektrische Leistung weisen einen Toleranzbereich von +/-10% im Vergleich zum angezeigten Wert auf. Tq bei +25 °C auf (CIE 121).

Technische Änderungen vorbehalten.