STROMSCHIENENSTRAHLER

Capsule Ø 60



Art.-Nr.
1TD0001EL

LICHTFARBE	LICHTVERTEILUNG	OUTPUT
3000K 90	Multi-Optik 18°, 39°	20,2W 2062-2125lm

BETRIEBSGERÄT STEUERUNG	FARBE
220-240Vac ON-OFF	

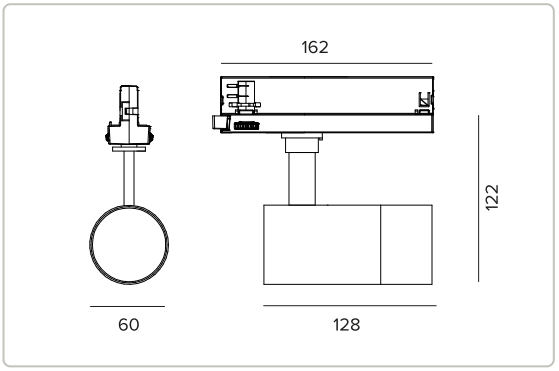

Alle Daten auf der Maßzeichnung sind in mm angegeben.

0,43 IP20 CE

Die fotometrischen Werte der Leuchte sind auf den folgenden Seiten aufgeführt

Technische Daten

Konzept

Ausrichtbarer LED-Strahler.

Lichtquelle

Hocheffizeinte COB-LED Ra90.	
Die Energieeffizienzklasse des Produkts	D
Nennleistung	18W
Nenn-Lichtstrom	2377lm
Farbwiedergabeindex	90
Ähnliche Farbtemperatur	3000K
Lebensdauer (L80/B10)	56000h tq +25°C
Lebensdauer (L90/B10)	56000h tq +25°C

TARGETTI

CCIAA Firenze
Share Capital: € 500.000,00
USt.-ID. (IT): 01537660480
Handelsregistereintrag: FI-275656

Targetti Sankey S.r.l.
Via Giuseppe Garibaldi, 82
50041 Calenzano (FI)
Italy

Tel: +39 055 37911
targetti.com
targetti@targetti.com

Aus Gründen der technologischen Entwicklung der elektronischen Bauteile unterliegen die aufgeführten Daten eventuellen Aktualisierungen. Daher muss bei der Bestellung eine Bestätigung angefordert werden.
Der Lichtstrom und die elektrische Leistung weisen einen Toleranzbereich von +/-10% im Vergleich zum angezeigten Wert auf. Tq bei +25 °C auf (CIE 121).

Technische Änderungen vorbehalten.

Technische Daten

Beleuchtungstechnische Merkmale

Das Optikgehäuse ist ausgestattet mit einer Linse FL und einer Linse SP, die ausgetauscht werden können.

Optik	Multi-Optik
Abstrahlwinkel	SP, FL
Optische Effizienz	Siehe Fotometrien
Leuchten-Lichtstrom	Siehe Fotometrien
Lichtausbeute	Siehe Fotometrien
Fotobiologische Sicherheit	Risikogruppe 1 (RG 1 = geringes Risiko)

Mechanische Merkmale

Gehäuse aus weiß lackiertem Druckguss-Aluminium. Ausrichtungsmöglichkeit des Gehäuses von 0° bis 90° auf vertikaler und um 355° auf horizontaler Ebene.

Farbe und Oberfläche	Weiß
Abmessungen	ØxH 60x128mm
Gewicht	0,43Kg
Version	6
Schutzart	IP20

Elektrische Merkmale

Integriertes elektronisches Betriebsgerät.

Leistungsaufnahme der Leuchte	20,2W
Betriebsgerät	220-240Vac 50/60Hz
Schutzklasse	SCHUTZKLASSE 2
Treiberart / Steuerung	ON-OFF
einschließlich Treiber	JA
SAFE FLICKER	PstLM=<1 und SVM=<0,4 (IEC TR 61547-1 und IEC TR 63158), um ein angenehmeres und sicheres Licht zu garantieren
Umgebungstemperaturen	0°C / +25°C

Rechtsvorschriften und Zertifizierungen

CE

Garantie

5 Jahre.

Hinweise

Leuchte für die Entsorgung/Recycling am Ende der Lebensdauer konzipiert. Austauschbare (nur LED) Lichtquelle durch einen Fachmann. Austauschbare Vorschaltgeräte durch einen Fachmann.

TARGETTI

CCIAA Firenze
Share Capital: € 500.000,00
USt.-ID. (IT): 01537660480
Handelsregistereintrag: FI-275656

Targetti Sankey S.r.l.
Via Giuseppe Garibaldi, 82
50041 Calenzano (FI)
Italy

Tel: +39 055 37911
targetti.com
targetti@targetti.com

Aus Gründen der technologischen Entwicklung der elektronischen Bauteile unterliegen die aufgeführten Daten eventuellen Aktualisierungen. Daher muss bei der Bestellung eine Bestätigung angefordert werden.
Der Lichtstrom und die elektrische Leistung weisen einen Toleranzbereich von +/-10% im Vergleich zum angezeigten Wert auf. Tq bei +25 °C auf (CIE 121).

Technische Änderungen vorbehalten.

Photometrien

SP

Leuchten-Lichtstrom	2062lm
Lichtausbeute	102lm/W
Optische Effizienz	86,74%

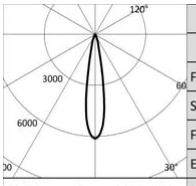

	3000K		H(m)	D(m)	Emax(lx)
	Ra90			18°	
	Fixture Power	20W	1	0.32	14539
	Source Flux	2377lm	2	0.65	3635
	Fixture Flux	2062lm	3	0.97	1615
	Efficacy	102lm/W	4	1.29	909
TS1692	Imax=6116cd/klm	Imax	14539cd	5	1.62	582

FL

Leuchten-Lichtstrom	2125lm
Lichtausbeute	105lm/W
Optische Effizienz	89,4%

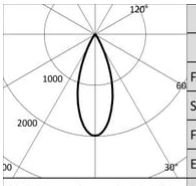

	3000K		H(m)	D(m)	Emax(lx)
	Ra90			39°	
	Fixture Power	20W	1	0.70	4710
	Source Flux	2377lm	2	1.41	1177
	Fixture Flux	2125lm	3	2.11	523
	Efficacy	105lm/W	4	2.82	294
TS1693	Imax=1981cd/klm	Imax	4710cd	5	3.52	188

TARGETTI

CCIAA Firenze
Share Capital: € 500.000,00
USt.-ID. (IT): 01537660480
Handelsregistereintrag: FI-275656

Targetti Sankey S.r.l.
Via Giuseppe Garibaldi, 82
50041 Calenzano (FI)
Italy

Tel: +39 055 37911
targetti.com
targetti@targetti.com

Aus Gründen der technologischen Entwicklung der elektronischen Bauteile unterliegen die aufgeführten Daten eventuellen Aktualisierungen. Daher muss bei der Bestellung eine Bestätigung angefordert werden.
Der Lichtstrom und die elektrische Leistung weisen einen Toleranzbereich von +/-10% im Vergleich zum angezeigten Wert auf. Tq bei +25 °C auf (CIE 121).

Technische Änderungen vorbehalten.