BELEUCHTUNGSSYSTEME

Oz Mehrfachbeleuchtungsmod - Large 3x - 50x150mm



Art.-Nr.
2T0103

LICHTFARBE	LICHTVERTEILUNG	OUTPUT
2700K 90	SP 19°	18,8W 1677lm

BETRIEBSGERÄT STEUERUNG	FARBE
48Vdc	

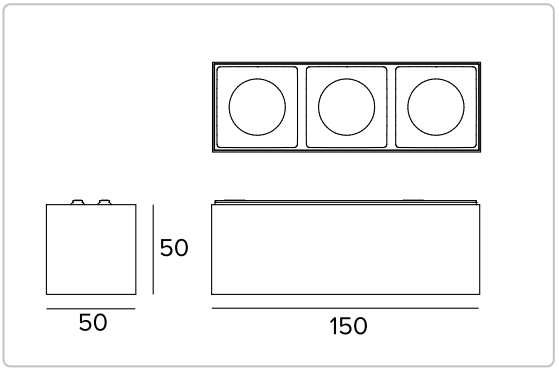

Alle Daten auf der Maßzeichnung sind in mm angegeben.

0,21 IP20 CE

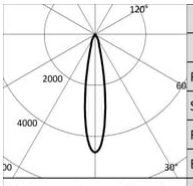

2700K		H(m)	D(m)	Emax(lx)
Ra90			19°	
Fixture Power	19W	1	0.34	9485
Source Flux	2052lm	2	0.68	2371
Fixture Flux	1677lm	3	1.02	1054
Efficacy	89lm/W	4	1.36	593
Imax	9485cd	5	1.70	379

Technische Daten

Konzept

Magnetische Mehrfach-LED-Leuchtmodule mit Niederspannung, fest verbaut.

TARGETTI

CCIAA Firenze
Share Capital: € 500.000,00
USt.-ID. (IT): 01537660480
Handelsregistereintrag: FI-275656

Targetti Sankey S.r.l.
Via Giuseppe Garibaldi, 82
50041 Calenzano (FI)
Italy

Tel: +39 055 37911
targetti.com
targetti@targetti.com

Aus Gründen der technologischen Entwicklung der elektronischen Bauteile unterliegen die aufgeführten Daten eventuellen Aktualisierungen. Daher muss bei der Bestellung eine Bestätigung angefordert werden.
Der Lichtstrom und die elektrische Leistung weisen einen Toleranzbereich von +/-10% im Vergleich zum angezeigten Wert auf. Tq bei +25 °C auf (CIE 121).

Technische Änderungen vorbehalten.

Technische Daten

Lichtquelle

Hocheffizeinte COB-LED Ra90.	
Die Energieeffizienzklasse des Produkts	F
Nennleistung	17W
Nenn-Lichtstrom	2052lm
Farbwiedergabeindex	90
Rf	92
Rg	99
Ähnliche Farbtemperatur	2700K
SDCM	2
Lebensdauer (L80/B10)	52000h tq +25°C
Lebensdauer (L90/B10)	52000h tq +25°C

Beleuchtungstechnische Merkmale

Optikgruppe Spot mit Präzisionsoptik aus metallbeschichtetem Polycarbonat, holographischem Diffusorfilter und Rahmen aus schwarzem Polycarbonat. Die Leuchte eignet sich für die Installation in Arbeitsumgebungen UGR<19 (EN12464-1).

Optik	SP
Abstrahlwinkel	SP
Optische Effizienz	81,7%
Leuchten-Lichtstrom	1677lm
Lichtausbeute	89lm/W
Fotobiologische Sicherheit	Risikogruppe 1 (RG 1 = geringes Risiko)

Mechanische Merkmale

Gehäuse aus schwarz lackiertem Druckguss-Aluminium. Mehrfachleuchte mit feststeheder Abstrahlung, 150x50mm.

Farbe und Oberfläche	Tiefschwarz
Abmessungen	AxBxH 150x50x50mm
Gewicht	0,21Kg
Version	3X ON-OFF
Schutzart	IP20

Elektrische Merkmale

Leistungsaufnahme der Leuchte	18,8W
Betriebsgerät	48Vdc
Schutzklasse	SCHUTZKLASSE 3
Umgebungstemperaturen	0°C / +25°C

Installation

Extrem schnelles, vielseitiges und einfaches System zur mechanischen Befestigung und Stromversorgung über Magnete, die bei allen Versionen die Funktion haben, die Leuchte auf der Power Track-Schiene zu halten und das Produkt mit Strom zu versorgen.

Technische Daten

Hinweise

Die 110-277Vac Version ist auf Anfrage erhältlich.

Rechtsvorschriften und Zertifizierungen

CE

Garantie

5 Jahre.

TARGETTI

CCIAA Firenze
Share Capital: € 500.000,00
USt.-ID. (IT): 01537660480
Handelsregistereintrag: FI-275656

Targetti Sankey S.r.l.
Via Giuseppe Garibaldi, 82
50041 Calenzano (FI)
Italy

Tel: +39 055 37911
targetti.com
targetti@targetti.com

Aus Gründen der technologischen Entwicklung der elektronischen Bauteile unterliegen die aufgeführten Daten eventuellen Aktualisierungen. Daher muss bei der Bestellung eine Bestätigung angefordert werden.
Der Lichtstrom und die elektrische Leistung weisen einen Toleranzbereich von +/-10% im Vergleich zum angezeigten Wert auf. Tq bei +25 °C auf (CIE 121).

Technische Änderungen vorbehalten.