PROJECTEURS

Dart Small Driver distant



Code
1E3920

TEMPÉRATURE DE COULEUR	DISTRIBUTION LUMINEUSE	OUTPUT
3000K 80	MWFL 46°	13,6W 1691lm

ALIMENTATION CONTRÔLE	COULEUR
400mA	

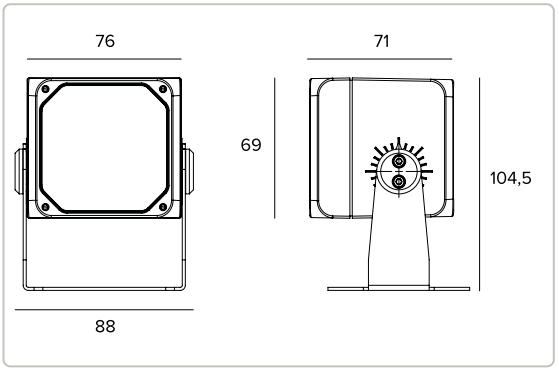

Les données sur le dessin sont exprimées en mm.





3000K		H(m)	D(m)	Emax(lx)
Ra80			46°	
Fixture Power	14W	1	0.85	3048
Source Flux	2146lm	2	1.70	762
Fixture Flux	1691lm	3	2.54	339
Efficacy	124lm/W	4	3.39	190
Imax	3050cd	5	4.24	122

Données techniques

Concept

Projecteur professionnel LED orientable .

Source

LED Chip on Board haute efficacité Ra80.

La classe d'efficacité énergétique du produit	D
Puissance nominale	14W
Flux nominal	2146lm
Indice de rendu des couleurs	80
Rf	84
Rg	97
CCT nominale	3000K
SDCM	2
Durée utile (L80/B10)	56000h tq +25°C
Durée utile (L90/B10)	56000h tq +25°C

TARGETTI

CCIAA Firenze
Share Capital: € 500.000,00
VAT N. (IT): 01537660480
R.E.A: FI-275656

Targetti Sankey S.r.l.
Via Giuseppe Garibaldi, 82
50041 Calenzano (FI)
Italy

Tel : +39 055 37911
targetti.com
targetti@targetti.com

En raison de l'évolution technologique des composants électroniques, les données indiquées peuvent subir des mises à jour ; il faut donc demander confirmation à la commande.
Le flux lumineux et la puissance électrique présentent des tolérances de +/-10% par rapport à la valeur indiquée. tq +25°C (CIE 121).

Nous réservons le droit d'apporter des modifications techniques.

Données techniques

Caractéristiques de l'éclairage

Équipé d'optiques de précision à facettes convexes en aluminium anodisé spéculaire.

Optique	MWFL
Ouverture du faisceau	MWFL
Rendement optique	78,8%
Flux appareil	1691lm
Efficacité lumineuse	124lm/W
Sécurité photobiologique	Conforme au groupe RG1 (Risque faible)

Caractéristiques mécaniques

Corps en aluminium moulé sous pression anodisé et peint et bride de fixation en acier inox peint. Rotation de ± 20 ° sur le plan horizontal et de 0-180° sur le plan vertical.

Couleur et finition	Ferrite
Dimensions	AxBxH 76x69x71mm
Poids	0,72Kg
Degré de protection	IP66
Résistance mécanique	IK10

Caractéristiques èlectriques

Version avec alimentation accessoire disponible avec kit de driver électronique ON-OFF, dimmable DALI et 1-10V. Précâblé avec 1,5 m de câble H07RN-F.

Puissance installée	13,6W
Alimentation	400mA
Classe d'isolation	CLASSE 3
Driver inclus	NON
Température ambiante	-25°C / +35°C

Installation

Bride de fixation avec réglage du pointage.

Notes

Système de contrôle Casambi disponible avec accessoire (seulement avec driver DALI). Il adopte la solution technique "Waterblock Smart" qui prévoit le revêtement en résine des câbles de branchement, ce qui limite le risque de remontée de l'humidité vers le driver ou l'appareil. Le produit peut, à la demande, est soumis au traitement de cataphorèse. Version 110-277Vac disponible à la demande. Les valeurs relatives à la puissance de l'appareil ne tiennent pas compte de l'absorption du driver accessoire. Cette valeur dépend du choix du driver. Mise en service du système de contrôle par APP gratuit ; l'intervention d'un technicien spécialisé peut faire l'objet d'un devis sur demande.

Normes et Certifications

CE

Garantie

5 années.

Données techniques

Mise en garde

Luminaire conçu pour l'élimination/recyclage en fin de vie. Source lumineuse (LED uniquement) remplaçable par un professionnel.

TARGETTI

CCIAA Firenze
Share Capital: € 500.000,00
VAT N. (IT): 01537660480
R.E.A: FI-275656

Targetti Sankey S.r.l.
Via Giuseppe Garibaldi, 82
50041 Calenzano (FI)
Italy

Tel : +39 055 37911
targetti.com
targetti@targetti.com

En raison de l'évolution technologique des composants électroniques, les données indiquées peuvent subir des mises à jour ; il faut donc demander confirmation à la commande.
Le flux lumineux et la puissance électrique présentent des tolérances de +/-10% par rapport à la valeur indiquée. tq +25°C (CIE 121).

Nous réservons le droit d'apporter des modifications techniques.

Codes relatifs

Alimentation

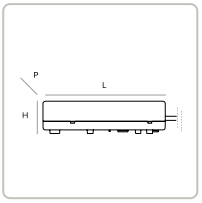

CODE	IP	SORTIE EN COURANT	ALIMENTATION	PUISSANCE	LXHXP
1T4215EL	IP20	400mA	220-240Vac	18W	146x22x43mm
1E3033EL	IP68	400mA	220-240Vac 110-127Vac	20W 15W	115x26x53mm

Alimentation électronique ON-OFF.

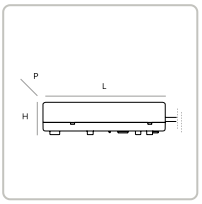

CODE	IP	SORTIE EN COURANT	ALIMENTATION	PUISSANCE	LXHXP
1T4215D	IP20	400mA	220-240Vac 110-127Vac	20W 15W	111x22x52mm
1E3033D	IP68	400mA	110-240Vac	20W	135x31x80mm

Alimentation 1-10V.

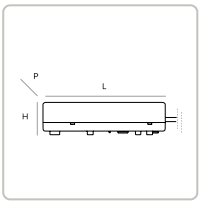

CODE	IP	SORTIE EN COURANT	ALIMENTATION	PUISSANCE	LXHXP
1T4215DA	IP20	400mA	220-240Vac	20W	146x30x44mm
1E3033DA	IP68	400mA	220-240Vac 110-127Vac	20W 15W	115x26x53mm

Alimentation DALI.

Accessoires

Filtre



CODE	Ø
1E3012	53mm

Filtre lame de lumière.
Filtre holographique en PMMA effet lame de lumière.
À compléter avec un anneau porte-filtres.

Grille



CODE	COULEUR
1E3014	◐

Grille anti-éblouissement.
Il est possible d'enlever la croix centrale pour obtenir deux niveaux différents de contrôle de l'éblouissement.
Acier inoxydable avec application de peinture en poudre.

Écran

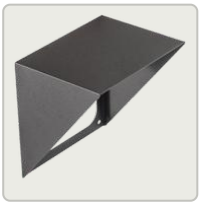

CODE	COULEUR
1E3013	●

Écran asymétrique.
Acier inoxydable avec application de peinture en poudre.

TARGETTI

CCIAA Firenze
Share Capital: € 500.000,00
VAT N. (IT): 01537660480
R.E.A: FI-275656

Targetti Sankey S.r.l.
Via Giuseppe Garibaldi, 82
50041 Calenzano (FI)
Italy

Tel : +39 055 37911
targetti.com
targetti@targetti.com

En raison de l'évolution technologique des composants électroniques, les données indiquées peuvent subir des mises à jour ; il faut donc demander confirmation à la commande.
Le flux lumineux et la puissance électrique présentent des tolérances de +/-10% par rapport à la valeur indiquée. tq +25°C (CIE 121).

Nous réservons le droit d'apporter des modifications techniques.

Système de fixation



CODE	COULEUR
1E3015	

Plaque pour la rotation de l'appareil.
Acier inoxydable avec application de peinture en poudre.



CODE	COULEUR	ØXH
1E3016		70x182mm

Piquet de sol.
Acier inoxydable avec application de peinture en poudre.

Anneau porte-accessoires



CODE	COULEUR	L
1E3011		66mm

Anneau porte-filtres.
Acier inoxydable avec application de peinture en poudre.

Connecteur



CODE
1E2493

Boitier de connexion linéaire IP68.
4 pôles, de section max 2,5mm².
Diamètre du câble de 7 à 12mm.

Systèmes de contrôle



CODE
1E3048

Unité de commande sans fil IP67 avec interface DALI.
Il génère un bus DALI2 local, permettant une connexion directe à un driver LED à interface DALI.
Le module peut être utilisé uniquement dans un système fermé et ne peut être connecté à un réseau DALI déjà existant.
Le module est contrôlé sans fil à travers l'application Casambi pour smartphone et tablette via la technologie Bluetooth 5.0.
Les appareils créent automatiquement un réseau maillé sans fil adaptatif, robuste et fiable, permettant une gestion simple et efficace d'un grand nombre d'appareils.
L'unité de contrôle est préréglée sur le profil DALI 1CH, ce qui permet à l'appareil de contrôler un seul Driver DALI avec des commandes broadcast.
En plus du DALI broadcast, d'autres modes de fonctionnement sont disponibles, tels que :

- Bouton poussoir (normalement ouvert)
- Unité de contrôle 0/1-10V
- Unité de commande DALI Tunable White DT8
- Détecteur de présence

S'il est différent du mode prédéfini, le profil de fonctionnement souhaité doit être défini directement par l'utilisateur avant de coupler la centrale au réseau Casambi.
LxHxP=108x28x65mm.

TARGETTI

CCIAA Firenze
Share Capital: € 500.000,00
VAT N. (IT): 01537660480
R.E.A: FI-275656

Targetti Sankey S.r.l.
Via Giuseppe Garibaldi, 82
50041 Calenzano (FI)
Italy

Tel : +39 055 37911
targetti.com
targetti@targetti.com

En raison de l'évolution technologique des composants électroniques, les données indiquées peuvent subir des mises à jour ; il faut donc demander confirmation à la commande.
Le flux lumineux et la puissance électrique présentent des tolérances de +/-10% par rapport à la valeur indiquée. tq +25°C (CIE 121).

Nous réservons le droit d'apporter des modifications techniques.



CODE

1E4369

IP67 Extender pour le contrôle sans fil du driver LED avec interface de gradation DALI basée sur la technologie Casambi.
Il dispose d'une sortie DALI2 avec la capacité de contrôler jusqu'à 40 luminaires.
Avec l'ajout d'une autre alimentation externe BUS DALI, il est possible de contrôler jusqu'à 64 appareils.
IP67 Extender est préréglé sur le profil DALI broadcast, ce qui signifie que tous les luminaires qui y sont connectés sont dimmables au même niveau.
En plus de la diffusion DALI broadcast d'autres modes de fonctionnement sont disponibles, tels que :

- EXTENDER DALI 8CH
- EXTENDER DALI Tunable White
- EXTENDER DALI 4CH
- EXTENDER DALI DT8 Tunable White

S'il est différent du mode prédéfini, le profil de fonctionnement souhaité doit être défini directement par l'utilisateur avant de coupler le répéteur au réseau Casambi.
LxHxP=148x40x150mm.

TARGETTI

CCIAA Firenze
Share Capital: € 500.000,00
VAT N. (IT): 01537660480
R.E.A: FI-275656

Targetti Sankey S.r.l.
Via Giuseppe Garibaldi, 82
50041 Calenzano (FI)
Italy

Tel : +39 055 37911
targetti.com
targetti@targetti.com

En raison de l'évolution technologique des composants électroniques, les données indiquées peuvent subir des mises à jour ; il faut donc demander confirmation à la commande.
Le flux lumineux et la puissance électrique présentent des tolérances de +/-10% par rapport à la valeur indiquée. tq +25°C (CIE 121).

Nous réservons le droit d'apporter des modifications techniques.