BODENEINBAULEUCHTEN

# Jedi Compact Outdoor Einbauleuchten Louvre - Integrierter Treiber - L. 625mm

**Art.-Nr.**
**1E3672EL**



| LICHTFARBE | LICHTVERTEILUNG | OUTPUT |
|---|---|---|
| 4000K<br>80 | FL<br>29° | 28W<br>1573lm |

| BETRIEBSGERÄT STEUERUNG | FARBE |
|---|---|
| 220-240Vac<br>ON-OFF | |

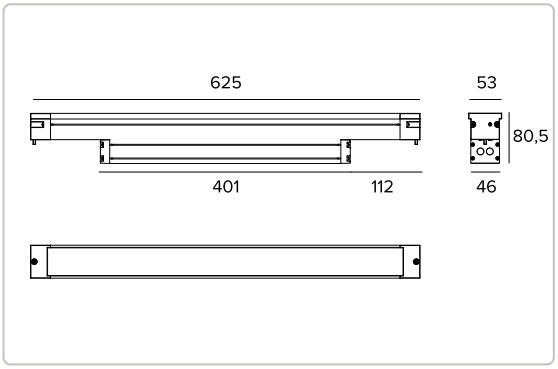


**Alle Daten auf der Maßzeichnung sind in mm angegeben.**

2,8 IP66 IP67 IP68 IP69 IK08 1M

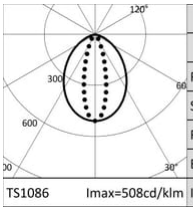


| 4000K | | H(m) | D1(m) | D2(m) | Emax(lx) |
|---|---|---|---|---|---|
| Ra80 | | | 86° | 29° | |
| Fixture Power | 28W | 1 | 1.86 | 0.52 | 1828 |
| Source Flux | 3600lm | 2 | 3.71 | 1.05 | 457 |
| Fixture Flux | 1573lm | 3 | 5.57 | 1.57 | 203 |
| Efficacy | 56lm/W | 4 | 7.42 | 2.09 | 114 |
| Imax | 1828cd | 5 | 9.28 | 2.62 | 73 |

## Technische Daten

### Konzept

LED-Einbau-Stableuchte.

TARGETTI

CCIAA Firenze
Share Capital: € 500.000,00
USt.-ID. (IT): 01537660480
Handelsregistereintrag: FI-275656

Targetti Sankey S.r.l.
Via Giuseppe Garibaldi, 82
50041 Calenzano (FI)
Italy

Tel: +39 055 37911
targetti.com
targetti@targetti.com

Aus Gründen der technologischen Entwicklung der elektronischen Bauteile unterliegen die aufgeführten Daten eventuellen Aktualisierungen. Daher muss bei der Bestellung eine Bestätigung angefordert werden.
Der Lichtstrom und die elektrische Leistung weisen einen Toleranzbereich von +/-10% im Vergleich zum angezeigten Wert auf. Tq bei +25 °C auf (CIE 121).

Technische Änderungen vorbehalten.

## Technische Daten

### Lichtquelle

| | |
|---|---|
| LED-Streifenplatinen High Power High Efficiency Ra80. Ra90 auf Anfrage | |
| Die Energieeffizienzklasse des Produkts | D |
| Nennleistung | 24W |
| Nenn-Lichtstrom | 3600lm |
| Farbwiedergabeindex | 80 |
| Rf | 82,6 |
| Rg | 95,7 |
| Ähnliche Farbtemperatur | 4000K |
| Lebensdauer (L80/B10) | 100000h tq +25°C |
| Lebensdauer (L90/B10) | 59000h tq +25°C |

### Beleuchtungstechnische Merkmale

| | |
|---|---|
| Interne Optikgruppe bestehend aus zylindrischer Primärlinse aus Glas, Reflektor aus hochreflektierendem eloxiertem Aluminium und integriertem holographischem Filter. Version Flood. | |
| Optik | FL |
| Abstrahlwinkel | FL |
| Optische Effizienz | 43,7% |
| Leuchten-Lichtstrom | 1573lm |
| Lichtausbeute | 56lm/W |
| Fotobiologische Sicherheit | Risikogruppe 1 (RG 1 = geringes Risiko) |

### Mechanische Merkmale

| | |
|---|---|
| Gehäuse aus eloxiertem extrudiertem Aluminium 15µ. Flache Abdeckung aus 5mm dickem extra klarem Glas. | |
| Farbe und Oberfläche | Aluminium |
| Abmessungen | AxBxH 625x53x81mm |
| Gewicht | 2,8Kg |
| Version | Louvre - Integrierter treiber |
| Schutzart | IP66,IP67,IP68,IP69 |
| Mechanische Belastbarkeit | IK08 |



Aus Gründen der technologischen Entwicklung der elektronischen Bauteile unterliegen die aufgeführten Daten eventuellen Aktualisierungen. Daher muss bei der Bestellung eine Bestätigung angefordert werden.
Der Lichtstrom und die elektrische Leistung weisen einen Toleranzbereich von +/-10% im Vergleich zum angezeigten Wert auf. Tq bei +25 °C auf (CIE 121).

Technische Änderungen vorbehalten.

## Technische Daten

### Elektrische Merkmale

Version mit integriertem Treiber. Einschließlich elektronischem ON-OFF Betriebsgerät. Version mit integriertem Gitter mit Louvre-Effekt. Vorverkabelt mit 1 m Kabel H07RN-F Durchmesser 3x1mm². Leuchten gemäß EN 60598-2-22 für die Stromversorgung über ein zentrales Notstromsystem CPSS (Central Power Supply System); Bereiche mit hohem Risiko ausgeschlossen. Die voreingestellte Leistungsaufnahme und der voreingestellte Lichtstrom betragen 100% an AC und 100% an DC.

| | |
|---|---|
| Leistungsaufnahme der Leuchte | 28W |
| Betriebsgerät | 220-240Vac 50/60Hz |
| Schutzklasse | SCHUTZKLASSE 1 |
| Treiberart / Steuerung | ON-OFF |
| einschließlich Treiber | JA |
| SAFE FLICKER | PstLM=<1 und SVM=<0,4 (IEC TR 61547-1 und IEC TR 63158), um ein angenehmeres und sicheres Licht zu garantieren |
| Umgebungstemperaturen | -25°C / +35°C |

### Installation

Zu ergänzen mit entsprechendem Einbaugehäuse aus eloxiertem Aluminium für den Anschluss in Reihe und die Looping-Verbindung.

### Hinweise

Das Produkt ist mit der technischen Lösung "Waterblock Smart" ausgestattet, bei der die Anschlusskabel mit Harz beschichtet werden, wodurch die Gefahr, dass Feuchtigkeit zum Treiber oder zur Leuchte aufsteigt, gemindert wird. Die 110-277Vac Version ist auf Anfrage erhältlich. IP68: der Strahler darf nicht dauerhaft unter Wasser installiert werden, kann aber versehentlich kurzeitig bis zu einer Tiefe von 2 m (max.24h) untergetaucht sein. IP69: IEC/EN 60529 Normkonform.

### Rechtsvorschriften und Zertifizierungen

CE

### Garantie

5 Jahre.

### Hinweise

Leuchte für die Entsorgung/Recycling am Ende der Lebensdauer konzipiert. Austauschbare (nur LED) Lichtquelle durch einen Fachmann. Austauschbare Vorschaltgeräte durch einen Fachmann.

## Artikelnummern für notwendiges Zubehör

### Einbaugehäuse

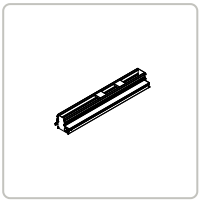

| ART.-NR. | P | H | L |
|---|---|---|---|
| 1E3733 | 96mm | 88mm | 629mm |

Aluminium-Einbaugehäuse für Jedi Compact mit integriertem Treiber.

## Zubehör

### Werkzeug



ART.-NR.

1E3305

Arretierungsschlüssel für das Anschluss-Set.

### Verbinder



ART.-NR.

1E2769

Lineare Anschlussbox IP66/IP68.
5-polig, Leitungsdurchmesser max. 1,5mm².
Kabeldurchmesser von 7 bis 12mm.



ART.-NR.

1E2494

Mehrfach-Anschlussbox IP68.
1 IN - 3 OUT 4-polig Leitungsdurchmesser max. 2,5mm².
Kabeldurchmesser von 6 bis 12mm.

### Überspannungsschutz

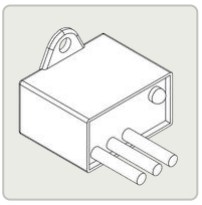

ART.-NR.

A013A

Überspannungsschutz kompatibel mit Beleuchtungskörpern der SCHUTZKLASSE I.
Betriebsspannung 230—277Vac.
SPD Typ 2+3.
Maximale Entladespannung 10kV.
SCHUTZKLASSE I
IP67

TARGETTI

CCIAA Firenze
Share Capital: € 500.000,00
USt.-ID. (IT): 01537660480
Handelsregistereintrag: FI-275656

Targetti Sankey S.r.l.
Via Giuseppe Garibaldi, 82
50041 Calenzano (FI)
Italy

Tel: +39 055 37911
targetti.com
targetti@targetti.com

Aus Gründen der technologischen Entwicklung der elektronischen Bauteile unterliegen die aufgeführten Daten eventuellen Aktualisierungen. Daher muss bei der Bestellung eine Bestätigung angefordert werden.
Der Lichtstrom und die elektrische Leistung weisen einen Toleranzbereich von +/-10% im Vergleich zum angezeigten Wert auf. Tq bei +25 °C auf (CIE 121).

Technische Änderungen vorbehalten.