PROYECTORES DE CARRIL

# Capsule Ø 60



**Código**
## 1TD0004EL

| TEMPERATURA DE COLOR | DISTRIBUCIÓN LUMINOSA | OUTPUT |
|---|---|---|
| 4000K<br>90 | Multióptica<br>18°, 39° | 20,2W<br>2158-2224lm |

| ALIMENTACIÓN CONTROL | COLOR |
|---|---|
| 220-240Vac<br>ON-OFF | |

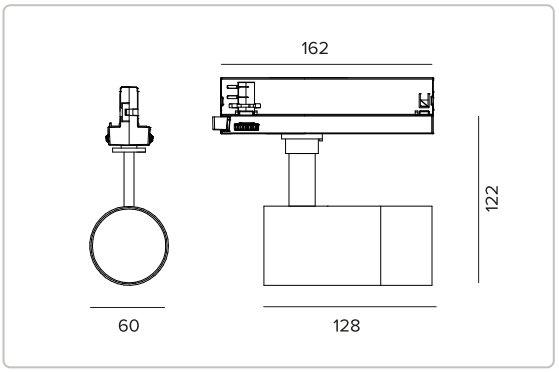


**Los datos mostrados en el dibujo están expresados en mm.**

0,43 IP20 CE

**Los valores fotométricos del aparato se pueden consultar en las siguientes páginas**

## Datos técnicos

### Concept

Proyector orientable de LED.

### Lámpara

| | |
|---|---|
| LED Chip on Board de alta eficiencia Ra90. | |
| Clase de eficiencia energética | C |
| Potencia nominal | 18W |
| Flujo nominal | 2488lm |
| Índice de reproducción cromática | 90 |
| CCT nominal | 4000K |
| Duración útil (L80/B10) | 56000h tq +25°C |
| Duración útil (L90/B10) | 56000h tq +25°C |

TARGETTI

CCIAA Florencia
Capital Social: € 500.000,00
NIF (IT): 01537660480
R.E.A: FI-275656

Targetti Sankey S.r.l.
Via Giuseppe Garibaldi, 82
50041 Calenzano (FI)
Italy

Tel: +39 055 37911
targetti.com
targetti@targetti.com

En función de la continua evolución tecnológica de los componentes electrónicos, los datos indicados están sujetos a actualización por lo que es necesario solicitar confirmación al hacer el pedido.
El flujo luminoso y la potencia eléctrica presentan tolerancias +/-10% respecto al valor indicado. tq +25°C (CIE 121).

Nos reservamos el derecho de realizar cambios técnicos.

## Datos técnicos

### Características luminotécnicas

Vano óptico equipado con lente FL en el interior del producto y lente SP intercambiable.

| | |
|---|---|
| Óptica | Multióptica |
| Apertura del haz de luz | SP, FL |
| Eficiencia óptica | Véase fotometrías |
| Flujo luminaria | Véase fotometrías |
| Rendimiento luminoso | Véase fotometrías |
| Seguridad fotobiológica | Conforme al grupo de riesgo RG1 (Riesgo Bajo) |

### Características mecánicas

Cuerpo de aluminio fundido a presión barnizado en negro. Posibilidad de orientación del cuerpo óptico de 0° a 90° en plano vertical y de 355° en plano horizontal.

| | |
|---|---|
| Color y acabado | Negro |
| Dimensiones | ØxH 60x128mm |
| Peso | 0,43Kg |
| Versión | 6 |
| Grado de protección | IP20 |

### Características eléctricas

| | |
|---|---|
| Alimentación electrónica integrada. | |
| Potencia luminaria | 20,2W |
| Alimentación | 220-240Vac 50/60Hz |
| Clase de aislamiento | CLASE 2 |
| Tipo driver / Control | ON-OFF |
| Driver incluido | SÍ |
| SAFE FLICKER | PstLM=<1 e SVM=<0,4 (IEC TR 61547-1 e IEC TR 63158), garantizando una luz más cómoda y segura |
| Temperatura ambiente | 0°C / +25°C |

### Normativa y Certificaciones

CE

### Garantía

5 años.

### Advertencias

Luminaria diseñada para su eliminación/reciclaje al final de su vida útil. Fuente luminosa reemplazable (solo LED) por un profesional. Equipo de control reemplazable por un profesional.

# Fotometrías

## SP

| | |
|---|---|
| **Flujo luminaria** | 2158lm |
| **Rendimiento luminoso** | 107lm/W |
| **Eficiencia óptica** | 86,74% |

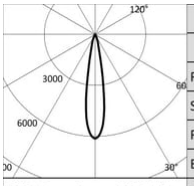


| | 4000K | | H(m) | D(m) | Emax(lx) |
|---|---|---|---|---|---|
| | Ra90 | | | 18° | |
| | Fixture Power | 20W | 1 | 0.32 | 15218 |
| | Source Flux | 2488lm | 2 | 0.65 | 3804 |
| | Fixture Flux | 2158lm | 3 | 0.97 | 1691 |
| | Efficacy | 107lm/W | 4 | 1.29 | 951 |
| TS1692 | Imax=6116cd/klm | Imax | 15218cd | 5 | 1.62 | 609 |

## FL

| | |
|---|---|
| **Flujo luminaria** | 2224lm |
| **Rendimiento luminoso** | 110lm/W |
| **Eficiencia óptica** | 89,4% |

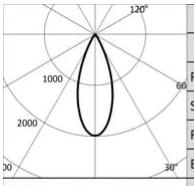


| | 4000K | | H(m) | D(m) | Emax(lx) |
|---|---|---|---|---|---|
| | Ra90 | | | 39° | |
| | Fixture Power | 20W | 1 | 0.70 | 4930 |
| | Source Flux | 2488lm | 2 | 1.41 | 1232 |
| | Fixture Flux | 2224lm | 3 | 2.11 | 548 |
| | Efficacy | 110lm/W | 4 | 2.82 | 308 |
| TS1693 | Imax=1981cd/klm | Imax | 4930cd | 5 | 3.52 | 197 |

TARGETTI

CCIAA Florencia
Capital Social: € 500.000,00
NIF (IT): 01537660480
R.E.A: FI-275656

Targetti Sankey S.r.l.
Via Giuseppe Garibaldi, 82
50041 Calenzano (FI)
Italy

Tel: +39 055 37911
targetti.com
targetti@targetti.com

En función de la continua evolución tecnológica de los componentes electrónicos, los datos indicados están sujetos a actualización por lo que es necesario solicitar confirmación al hacer el pedido.
El flujo luminoso y la potencia eléctrica presentan tolerancias +/-10% respecto al valor indicado. tq +25°C (CIE 121).

Nos reservamos el derecho de realizar cambios técnicos.