PROJECTEURS SUR RAIL

Capsule Ø 70



Code
1TD0005EL

TEMPÉRATURE DE COULEUR	DISTRIBUTION LUMINEUSE	OUTPUT
3000K 90	Multioptique 18°, 33°	33W 3449-3609lm

ALIMENTATION CONTRÔLE	COULEUR
220-240Vac ON-OFF	

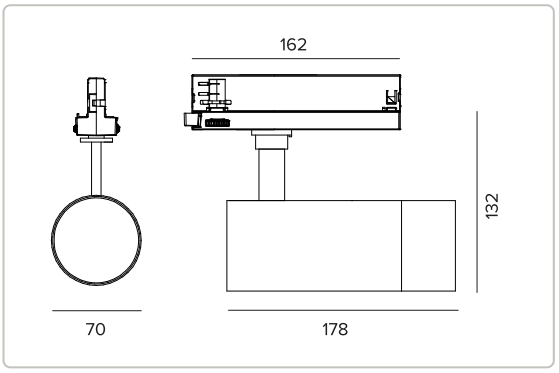

Les données sur le dessin sont exprimées en mm.

0,68 IP20 CE

Les valeurs photométriques de l'appareil sont disponibles dans les pages suivantes

Données techniques

Concept

Projecteur orientable à LED.

Source

LED Chip on Board haute efficacité Ra90.	
La classe d'efficacité énergétique du produit	C
Puissance nominale	29W
Flux nominal	3976lm
Indice de rendu des couleurs	90
CCT nominale	3000K
Durée utile (L80/B10)	56000h tq +25°C
Durée utile (L90/B10)	56000h tq +25°C

TARGETTI

CCIAA Firenze
Share Capital: € 500.000,00
VAT N. (IT): 01537660480
R.E.A: FI-275656

Targetti Sankey S.r.l.
Via Giuseppe Garibaldi, 82
50041 Calenzano (FI)
Italy

Tel : +39 055 37911
targetti.com
targetti@targetti.com

En raison de l'évolution technologique des composants électroniques, les données indiquées peuvent subir des mises à jour ; il faut donc demander confirmation à la commande.
Le flux lumineux et la puissance électrique présentent des tolérances de +/-10% par rapport à la valeur indiquée. tq +25°C (CIE 121).

Nous réservons le droit d'apporter des modifications techniques.

Données techniques

Caractéristiques de l'éclairage

Compartiment optique muni de lentille FL à l'intérieur du produit et de lentille SP interchangeable.

Optique	Multioptique
Ouverture du faisceau	SP, FL
Rendement optique	Voir les photométries
Flux appareil	Voir les photométries
Efficacité lumineuse	Voir les photométries
Sécurité photobiologique	Conforme au groupe RG1 (Risque faible)

Caractéristiques mécaniques

Corps en aluminium moulé sous pression blanc. Le corps optique est inclinable de 0° à 90° et orientable à 355°.

Couleur et finition	Blanc
Dimensions	ØxH 70x178mm
Poids	0,68Kg
Version	7
Degré de protection	IP20

Caractéristiques èlectriques

Alimentation électronique intégrée.

Puissance installée	33W
Alimentation	220-240Vac 50/60Hz
Classe d'isolation	CLASSE 2
Type de driver / Controle	ON-OFF
Driver inclus	OUI
SAFE FLICKER	PstLM=<1 et SVM=<0,4 (IEC TR 61547-1 et IEC TR 63158), pour garantir une lumière plus confortable et sans danger
Température ambiante	0°C / +25°C

Notes

Disponible en option : optique à lentille de 24° d'ouverture.

Normes et Certifications

CE

Garantie

5 années.

Mise en garde

Luminaire conçu pour l'élimination/recyclage en fin de vie. Source lumineuse (LED uniquement) remplaçable par un professionnel. Boîtier de commande remplaçable par un professionnel.

TARGETTI

CCIAA Firenze
Share Capital: € 500.000,00
VAT N. (IT): 01537660480
R.E.A: FI-275656

Targetti Sankey S.r.l.
Via Giuseppe Garibaldi, 82
50041 Calenzano (FI)
Italy

Tel : +39 055 37911
targetti.com
targetti@targetti.com

En raison de l'évolution technologique des composants électroniques, les données indiquées peuvent subir des mises à jour ; il faut donc demander confirmation à la commande.
Le flux lumineux et la puissance électrique présentent des tolérances de +/-10% par rapport à la valeur indiquée. tq +25°C (CIE 121).

Nous réservons le droit d'apporter des modifications techniques.

Photométries

SP

Flux appareil	3449lm
Efficacité lumineuse	105lm/W
Rendement optique	86,75%

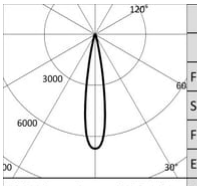

	3000K		H(m)	D(m)	Emax(lx)
	Ra90			18°	
Fixture Power	33W		1	0.32	26677
Source Flux	3976lm		2	0.65	6669
Fixture Flux	3449lm		3	0.97	2964
Efficacy	105lm/W		4	1.29	1667
TS1694	Imax=6710cd/klm	Imax	26677cd	5	1.62	1067

FL

Flux appareil	3609lm
Efficacité lumineuse	109lm/W
Rendement optique	90,78%

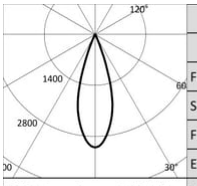

	3000K		H(m)	D(m)	Emax(lx)
	Ra90			33°	
Fixture Power	33W		1	0.59	12307
Source Flux	3976lm		2	1.19	3077
Fixture Flux	3609lm		3	1.78	1367
Efficacy	109lm/W		4	2.37	769
TS1696	Imax=3095cd/klm	Imax	12307cd	5	2.96	492

TARGETTI

CCIAA Firenze
Share Capital: € 500.000,00
VAT N. (IT): 01537660480
R.E.A: FI-275656

Targetti Sankey S.r.l.
Via Giuseppe Garibaldi, 82
50041 Calenzano (FI)
Italy

Tel : +39 055 37911
targetti.com
targetti@targetti.com

En raison de l'évolution technologique des composants électroniques, les données indiquées peuvent subir des mises à jour ; il faut donc demander confirmation à la commande.
Le flux lumineux et la puissance électrique présentent des tolérances de +/-10% par rapport à la valeur indiquée. tq +25°C (CIE 121).

Nous réservons le droit d'apporter des modifications techniques.