APPARECCHI DA INCASSO A SOFFITTO

Oz Stand Alone Trimless - Small 3x - 80x30mm

Codice
1T7702



TONALITÀ LUCE	DISTRIBUZIONE LUCE	OUTPUT
2700K 90	FL 29°	5,2W 377lm

ALIMENTAZIONE CONTROLLO

600mA

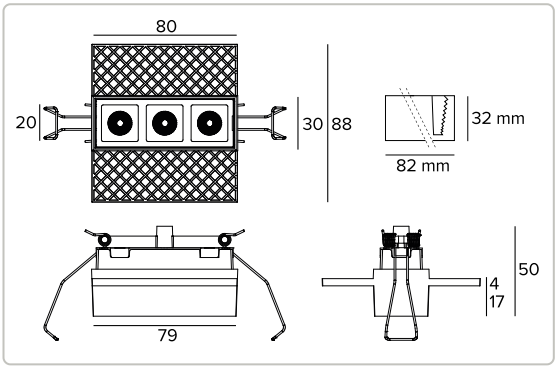

Le quote riportate sul disegno sono espresse in mm.



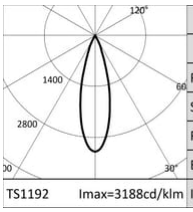

2700K		H(m)	D(m)	Emax(lx)
Ra90			29°	
Fixture Power	5W	1	0.51	1438
Source Flux	451lm	2	1.02	359
Fixture Flux	377lm	3	1.53	160
Efficacy	73lm/W	4	2.05	90
Imax	1438cd	5	2.56	58

Dati Tecnici

Concept

Proiettori da incasso a LED trimless.

Sorgente

LED emitter alta efficienza Ra90.	
Classe di efficienza energetica	F
Potenza nominale	5,2W
Flusso nominale	451lm
Indice resa cromatica	90
Rf	87,6
Rg	103,9
CCT nominale	2700K
SDCM	2
Durata utile (L80/B10)	100000h tq +25°C
Durata utile (L90/B10)	72000h tq +25°C

TARGETTI

CCIAA Firenze
Share Capital: € 500.000,00
VAT N. (IT): 01537660480
R.E.A: FI-275656

Targetti Sankey S.r.l.
Via Giuseppe Garibaldi, 82
50041 Calenzano (FI)
Italia

Tel: +39 055 37911
targetti.com
targetti@targetti.com

A motivo dell'evoluzione tecnologica dei componenti elettronici i dati indicati sono soggetti ad aggiornamento e quindi deve essere richiesta conferma in fase d'ordine.
Flusso luminoso e potenza elettrica presentano tolleranze di +/-10% rispetto al valore indicato. tq +25°C (CIE 121).

Si riserva la facoltà di apportare modifiche tecniche.

Dati Tecnici

Caratteristiche illuminotecniche

Ottica FL. Riflettore in policarbonato metallizzato e frame in policarbonato nero. L'apparecchio è idoneo per l'installazione in ambienti di lavoro UGR<13 (EN12464-1).

Ottica	FL
Apertura di fascio	FL
Rendimento ottico	83,68%
Flusso apparecchio	377lm
Efficienza luminosa	73lm/W
Sicurezza fotobiologica	Conforme al gruppo di rischio basso RG1

Caratteristiche meccaniche

Corpo in pressofusione di alluminio anodizzato nero. Versione Small 3X.

Dimensioni	AxBxH 80x30x50mm
Peso	0,13Kg
Versione	3X
Grado di protezione	IP20

Caratteristiche elettriche

Da completare con driver elettronico ON-OFF o DALI accessorio.

Potenza apparecchio	5,2W
Alimentazione	600mA
Classe di isolamento	CLASSE 3
Driver incluso	NO
Temperatura ambiente	0°C / +25°C

Installazione

Sistema di installazione trimless idoneo per pannelli in cartongesso di 13, 15 e 17mm.

Note

Sistema di controllo Casambi disponibile tramite accessorio (solo per prodotti con driver DALI). I valori relativi alla potenza dell'apparecchio non tengono conto dell'assorbimento del driver accessorio. Tale valore dipende dalla scelta del driver. Disponibile su richiesta in versione 110-277Vac. Commissioning del sistema di regolazione tramite APP gratuita; l'intervento di un tecnico specializzato può essere quotato su richiesta.

Normativa e Certificazioni

CE

Garanzia

5 anni.

Avvertenze

Apparecchio progettato per essere smaltito/riciclato a fine vita. Sorgente luminosa (solo LED) sostituibile da un professionista.

Codici a completamento

Alimentazione

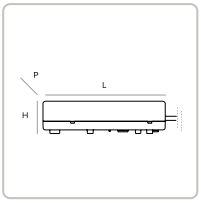

CODICE	IP	USCITA IN CORRENTE	ALIMENTAZIONE	POTENZA	LXHXP
1T8172EL	IP20	600mA	110-240Vac	20W	110x22x52mm

Alimentatore elettronico ON-OFF.

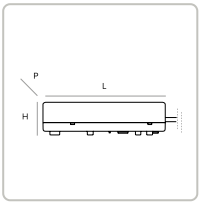

CODICE	IP	USCITA IN CORRENTE	ALIMENTAZIONE	POTENZA	LXHXP
1T8172DA	IP20	600mA	230Vac	20W	156x26x52mm

Alimentatore DALI.

Accessori

Kit emergenza



CODICE
A059

KIT in emergenza composto da inverter, batteria LIFePO4 e LED verde di segnalazione.
Consente l'utilizzo in emergenza permanente EP dell'apparecchio a cui è collegato.
L'autonomia 1h o 3h è selezionabile configurando il dispositivo.
Il tempo per la completa ricarica delle batterie è 12h.
LED verde di segnalazione cablato all'inverter con cavi unipolari L=800mm.
KIT emergenza per apparecchi conformi alla norma EN 60598-2-22, aree ad alto rischio escluse.
Dimensioni Batteria 160x54x30 mm.
Dimensioni Inverter 165x40x25 mm.

Sistemi di controllo



CODICE
1T5349

Unità di controllo wireless IP20 con interfaccia DALI.
Genera un bus DALI2 locale e ciò rende possibile la connessione diretta ad un driver LED con interfaccia DALI.
Il modulo può essere usato solo in un sistema chiuso e non può essere connesso ad una rete DALI esistente.
Il modulo è controllato in modalità wireless tramite applicazione Casambi per smartphone e tablet attraverso tecnologia Bluetooth 5.0.
I dispositivi creano automaticamente una rete mesh wireless adattiva, robusta ed affidabile permettendo di gestire in maniera semplice ed efficiente un numero elevato di apparecchi.
L'unità di controllo è preimpostata con profilo DALI 1CH, ovvero il dispositivo è in grado di controllare un singolo driver DALI con comandi broadcast.
Oltre a DALI broadcast, sono disponibili anche altre modalità di funzionamento, come:

- Pulsante (normalmente aperto)
- Unità di controllo 0/1-10V
- Unità di controllo DALI Tunable White DT8
- Sensore di presenza

Se diverso dalla modalità preimpostata, il profilo di funzionamento desiderato deve essere impostato direttamente dall'utente prima dell'accoppiamento dell'unità di controllo alla rete Casambi.
LxHxP=102x25x36mm.



CODICE

2T0131

Extender IP20: unità di controllo wireless per driver LED con interfaccia di dimmerazione DALI (o 1-10V) basata su tecnologia Casambi.
Dispone di una uscita DALI2 tramite la quale si possono controllare fino a 40 apparecchi di illuminazione.
Con l'aggiunta di un ulteriore alimentatore BUS DALI esterno è possibile comandare fino a 64 apparecchi.
Extender IP20 è preimpostato sul profilo DALI broadcast, ovvero tutti gli apparecchi collegati ad esso sono dimmerabili allo stesso livello.
Oltre al DALI broadcast, sono disponibili altre modalità di funzionamento, come:

- EXTENDER DALI 8CH
- EXTENDER DALI Tunable White
- EXTENDER 0/1-10V
- EXTENDER DALI 4CH
- EXTENDER DALI DT8 Tunable White

Se diverso dalla modalità preimpostata, il profilo di funzionamento desiderato deve essere impostato direttamente dall'utente prima dell'accoppiamento dell'extender alla rete Casambi.
LxHxP=130x22x30mm.

TARGETTI

CCIAA Firenze
Share Capital: € 500.000,00
VAT N. (IT): 01537660480
R.E.A: FI-275656

Targetti Sankey S.r.l.
Via Giuseppe Garibaldi, 82
50041 Calenzano (FI)
Italia

Tel: +39 055 37911
targetti.com
targetti@targetti.com

A motivo dell'evoluzione tecnologica dei componenti elettronici i dati indicati sono soggetti ad aggiornamento e quindi deve essere richiesta conferma in fase d'ordine.
Flusso luminoso e potenza elettrica presentano tolleranze di +/-10% rispetto al valore indicato. tq +25°C (CIE 121).

Si riserva la facoltà di apportare modifiche tecniche.