PROYECTORES

Dart Medium



Código
1E3934EL

TEMPERATURA DE COLOR	DISTRIBUCIÓN LUMINOSA	OUTPUT
3000K 80	MWFL 48°	33,2W 4145lm

ALIMENTACIÓN CONTROL	COLOR
220-240Vac ON-OFF	

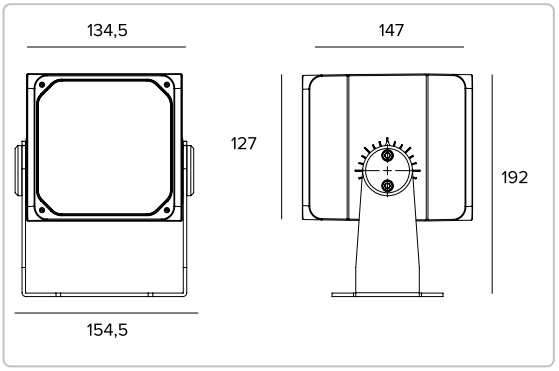

Los datos mostrados en el dibujo están expresados en mm.

3,55 IP66 IK10 1,5M CE



3000K		H(m)	D(m)	Emax(lx)
Ra80			48°	
Fixture Power	33W	1	0.89	6540
Source Flux	4963lm	2	1.78	1635
Fixture Flux	4145lm	3	2.68	727
Efficacy	125lm/W	4	3.57	409
Imax	6778cd	5	4.46	262

Datos técnicos

Concept

Proyector profesional orientable de LED.

Lámpara

LED Chip on Board de alta eficiencia Ra80.	
Clase de eficiencia energética	C
Potencia nominal	31W
Flujo nominal	4963lm
Índice de reproducción cromática	80
Rf	84
Rg	97
CCT nominal	3000K
SDCM	2
Duración útil (L80/B10)	56000h tq +25°C
Duración útil (L90/B10)	56000h tq +25°C

TARGETTI

CCIAA Florencia
Capital Social: € 500.000,00
NIF (IT): 01537660480
R.E.A: FI-275656

Targetti Sankey S.r.l.
Via Giuseppe Garibaldi, 82
50041 Calenzano (FI)
Italy

Tel: +39 055 37911
targetti.com
targetti@targetti.com

En función de la continua evolución tecnológica de los componentes electrónicos, los datos indicados están sujetos a actualización por lo que es necesario solicitar confirmación al hacer el pedido.
El flujo luminoso y la potencia eléctrica presentan tolerancias +/-10% respecto al valor indicado. tq +25°C (CIE 121).

Nos reservamos el derecho de realizar cambios técnicos.

Datos técnicos

Características luminotécnicas

Equipado con ópticas de precisión con facetas convexas de aluminio anodizado especular.

Óptica	MWFL
Apertura del haz de luz	MWFL
Eficiencia óptica	83,51%
Flujo luminaria	4145lm
Rendimiento luminoso	125lm/W
Seguridad fotobiológica	Conforme al grupo de riesgo RG1 (Riesgo Bajo)

Características mecánicas

Cuerpo de presofusión de aluminio anodizado y pintado y estribo de fijación de acero inoxidable pintado. Rotación de ±45° en plano horizontal y de 0-120° o 0-20° en plano vertical.

Color y acabado	Ferrite
Dimensiones	AxBxH 135x127x147mm
Peso	3,55Kg
Grado de protección	IP66
Resistencia mecánica	IK10

Características eléctricas

Equipado con alimentación electrónica ON-OFF. Precableado con 1,5 m de cable H07RN-F.

Potencia luminaria	33,2W
Alimentación	220-240Vac 50/60Hz
Clase de aislamiento	CLASE 1
Tipo driver / Control	ON-OFF
Driver incluido	SÍ
SAFE FLICKER	PstLM=<1 e SVM=<0,4 (IEC TR 61547-1 e IEC TR 63158), garantizando una luz más cómoda y segura
Temperatura ambiente	-25°C / +35°C

Instalación

Estribo de fijación con regulación de la orientación.

Notas

Adopta la solución técnica "Waterblock Smart" que prevé el resinado de los cables de conexión, limitando el riesgo de que la humedad llegue hasta el driver o hasta la luminaria. Bajo petición es posible someter el producto a tratamiento de cataforesis. Disponible bajo petición la versión 110-277Vac.

Normativa y Certificaciones

CE

Garantía

5 años.

Advertencias

Luminaria diseñada para su eliminación/reciclaje al final de su vida útil. Fuente luminosa reemplazable (solo LED) por un profesional. Equipo de control reemplazable por un profesional.

Accesorios

Filtro



CÓDIGO
1E3023

Filtro hoja de luz.
Filtro holográfico de PMMA con efecto hoja de luz.
A completar con anillo porta filtros.
Diámetro 101mm.

Rejilla



CÓDIGO	COLOR
1E3025	

Rejilla antideslumbramiento.
La cruz central se puede quitar para obtener dos niveles diferentes de control del deslumbramiento.
Acero inoxidable pintado con pintura en polvo.

Pantalla

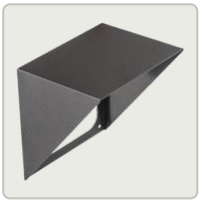

CÓDIGO	COLOR
1E3024	

Pantalla asimétrica.
Acero inoxidable pintado con pintura en polvo.

Sistema de fijación



CÓDIGO	COLOR
1E3026	

Placa para la rotación de la luminaria.
Acero inoxidable pintado con pintura en polvo.



CÓDIGO	COLOR	ØXH
1E3028		96x182mm

Piqueta para terreno.
Acero inoxidable pintado con pintura en polvo.



CÓDIGO	COLOR
1E2825	

Soporte para montaje en columna.
Aluminio anodizado y pintado con pintura en polvo.
Palo Ø 60 mm (+/-2 mm).

En función de la continua evolución tecnológica de los componentes electrónicos, los datos indicados están sujetos a actualización por lo que es necesario solicitar confirmación al hacer el pedido.
El flujo luminoso y la potencia eléctrica presentan tolerancias +/-10% respecto al valor indicado. tq +25°C (CIE 121).

Nos reservamos el derecho de realizar cambios técnicos.



CÓDIGO	COLOR
1E3027	

Sistema de montaje múltiple en palo.
Acero inoxidable pintado con pintura en polvo.
A completar con 1E2825.
Máx. 4 proyectores.

Anillo porta accesorios



CÓDIGO	COLOR
1E3022	

Anillo porta filtros.
Acero inoxidable pintado con pintura en polvo.
AxB 120x120 mm.

Herramienta



CÓDIGO	COLOR
1E3029	

Sistema láser para la orientación.
A aplicar mediante fricción sobre el cuerpo del proyector.
Acero inoxidable pintado con pintura en polvo.
Proyector láser incluido.

Conector



CÓDIGO

1E2769

Caja de conexión lineal IP66/IP68.
5 polos, de sección máx 1,5mm².
Diámetro del cable de 7 a 12mm.



CÓDIGO

1E2494

Caja de conexión múltiple IP68.
1 IN - 3 OUT 4 polos, de sección máx 2,5mm².
Diámetro del cable de 6 a 12mm.

Protector contra sobretensiones

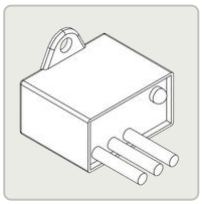

CÓDIGO

A013A

Protector contra sobretensiones compatible con luminarias CLASE I.
Tensión de funcionamiento 230-277Vac.
SPD tipo 2+3.
Tensión máxima de descarga de 10kV.
CLASE I
IP67

TARGETTI

CCIAA Florencia
Capital Social: € 500.000,00
NIF (IT): 01537660480
R.E.A: FI-275656

Targetti Sankey S.r.l.
Via Giuseppe Garibaldi, 82
50041 Calenzano (FI)
Italy

Tel: +39 055 37911
targetti.com
targetti@targetti.com

En función de la continua evolución tecnológica de los componentes electrónicos, los datos indicados están sujetos a actualización por lo que es necesario solicitar confirmación al hacer el pedido.
El flujo luminoso y la potencia eléctrica presentan tolerancias +/-10% respecto al valor indicado. tq +25°C (CIE 121).

Nos reservamos el derecho de realizar cambios técnicos.