BODENEINBAULEUCHTEN

# Jedi Compact Outdoor Einbauleuchten Louvre - Integrierter Treiber - L. 625mm

**Art.-Nr.**
**1E3676DA**



| LICHTFARBE | LICHTVERTEILUNG | OUTPUT |
|---|---|---|
| 4000K<br>80 | Grazing<br>80° / 13° | 28W<br>1908lm |

| BETRIEBSGERÄT STEUERUNG | FARBE |
|---|---|
| 220-240Vac<br>DALI | |

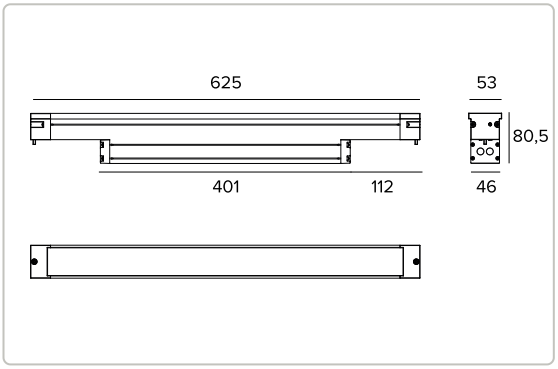


**Alle Daten auf der Maßzeichnung sind in mm angegeben.**

2,8 IP66 IP67 IP68 IP69 IK08 1M

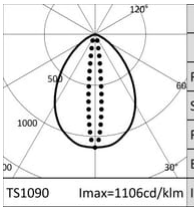


| 4000K | | H(m) | D1(m) | D2(m) | Emax(lx) |
|---|---|---|---|---|---|
| Ra80 | | | 80° | 13° | |
| Fixture Power | 28W | 1 | 1.68 | 0.23 | 3982 |
| Source Flux | 3600lm | 2 | 3.36 | 0.46 | 996 |
| Fixture Flux | 1908lm | 3 | 5.04 | 0.68 | 442 |
| Efficacy | 68lm/W | 4 | 6.72 | 0.91 | 249 |
| Imax | 3982cd | 5 | 8.40 | 1.14 | 159 |

## Technische Daten

### Konzept

LED-Einbau-Stableuchte.

TARGETTI

CCIAA Firenze
Share Capital: € 500.000,00
USt.-ID. (IT): 01537660480
Handelsregistereintrag: FI-275656

Targetti Sankey S.r.l.
Via Giuseppe Garibaldi, 82
50041 Calenzano (FI)
Italy

Tel: +39 055 37911
targetti.com
targetti@targetti.com

Aus Gründen der technologischen Entwicklung der elektronischen Bauteile unterliegen die aufgeführten Daten eventuellen Aktualisierungen. Daher muss bei der Bestellung eine Bestätigung angefordert werden.
Der Lichtstrom und die elektrische Leistung weisen einen Toleranzbereich von +/-10% im Vergleich zum angezeigten Wert auf. Tq bei +25 °C auf (CIE 121).

Technische Änderungen vorbehalten.

## Technische Daten

### Lichtquelle

| | |
|---|---|
| LED-Streifenplatinen High Power High Efficiency Ra80. Ra90 auf Anfrage | |
| Die Energieeffizienzklasse des Produkts | D |
| Nennleistung | 24W |
| Nenn-Lichtstrom | 3600lm |
| Farbwiedergabeindex | 80 |
| Rf | 82,6 |
| Rg | 95,7 |
| Ähnliche Farbtemperatur | 4000K |
| Lebensdauer (L80/B10) | 100000h tq +25°C |
| Lebensdauer (L90/B10) | 59000h tq +25°C |

### Beleuchtungstechnische Merkmale

| | |
|---|---|
| Interne Optikgruppe bestehend aus zylindrischer Primärlinse aus Glas, Reflektor aus hochreflektierendem eloxiertem Aluminium und integriertem holographischem Filter. Version Grazing. | |
| Optik | Grazing |
| Abstrahlwinkel | GRZ |
| Optische Effizienz | 53,01% |
| Leuchten-Lichtstrom | 1908lm |
| Lichtausbeute | 68lm/W |
| Fotobiologische Sicherheit | Risikogruppe 1 (RG 1 = geringes Risiko) |

### Mechanische Merkmale

| | |
|---|---|
| Gehäuse aus eloxiertem extrudiertem Aluminium 15µ. Flache Abdeckung aus 5mm dickem extra klarem Glas. | |
| Farbe und Oberfläche | Aluminium |
| Abmessungen | AxBxH 625x53x81mm |
| Gewicht | 2,8Kg |
| Version | Louvre - Integrierter treiber |
| Schutzart | IP66,IP67,IP68,IP69 |
| Mechanische Belastbarkeit | IK08 |



Aus Gründen der technologischen Entwicklung der elektronischen Bauteile unterliegen die aufgeführten Daten eventuellen Aktualisierungen. Daher muss bei der Bestellung eine Bestätigung angefordert werden.
Der Lichtstrom und die elektrische Leistung weisen einen Toleranzbereich von +/-10% im Vergleich zum angezeigten Wert auf. Tq bei +25 °C auf (CIE 121).

Technische Änderungen vorbehalten.

## Technische Daten

### Elektrische Merkmale

Version mit integriertem Treiber. Einschließlich DALI Betriebsgerät. Version mit integriertem Gitter mit Louvre-Effekt. Vorverkabelt mit 1 m Kabel H07RN-F Durchmesser 5x1mm². Casambi-Steuersystem erhältlich über Zubehör. Leuchten gemäß EN 60598-2-22 für die Stromversorgung über ein zentrales Notstromsystem CPSS (Central Power Supply System); Bereiche mit hohem Risiko ausgeschlossen. Die voreingestellte Leistungsaufnahme und der voreingestellte Lichtstrom betragen 100% an AC und 100% an DC.

| | |
|---|---|
| Leistungsaufnahme der Leuchte | 28W |
| Betriebsgerät | 220-240Vac 50/60Hz |
| Schutzklasse | SCHUTZKLASSE 1 |
| Treiberart / Steuerung | DALI |
| einschließlich Treiber | JA |
| SAFE FLICKER | PstLM=<1 und SVM=<0,4 (IEC TR 61547-1 und IEC TR 63158), um ein angenehmeres und sicheres Licht zu garantieren |
| Umgebungstemperaturen | -25°C / +35°C |

### Installation

Zu ergänzen mit entsprechendem Einbaugehäuse aus eloxiertem Aluminium für den Anschluss in Reihe und die Looping-Verbindung.

### Hinweise

Das Produkt ist mit der technischen Lösung "Waterblock Smart" ausgestattet, bei der die Anschlusskabel mit Harz beschichtet werden, wodurch die Gefahr, dass Feuchtigkeit zum Treiber oder zur Leuchte aufsteigt, gemindert wird. Die 110-277Vac Version ist auf Anfrage erhältlich. IP68: der Strahler darf nicht dauerhaft unter Wasser installiert werden, kann aber versehentlich kurzeitig bis zu einer Tiefe von 2 m (max.24h) untergetaucht sein. IP69: IEC/EN 60529 Normkonform. Inbetriebnahme des Steuerungssystems über eine kostenlose APP; der Einsatz eines spezialisierten Technikers kann auf Anfrage angeboten werden.

### Rechtsvorschriften und Zertifizierungen

CE

### Garantie

5 Jahre.

### Hinweise

Leuchte für die Entsorgung/Recycling am Ende der Lebensdauer konzipiert. Austauschbare (nur LED) Lichtquelle durch einen Fachmann. Austauschbare Vorschaltgeräte durch einen Fachmann.

## Artikelnummern für notwendiges Zubehör

### Einbaugehäuse

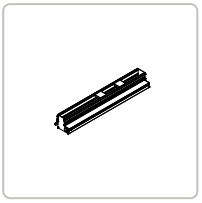

| ART.-NR. | P | H | L |
|---|---|---|---|
| 1E3733 | 96mm | 88mm | 629mm |

Aluminium-Einbaugehäuse für Jedi Compact mit integriertem Treiber.

## Zubehör

### Werkzeug



ART.-NR.

1E3305

Arretierungsschlüssel für das Anschluss-Set.

### Verbinder



ART.-NR.

1E2769

Lineare Anschlussbox IP66/IP68.
5-polig, Leitungsdurchmesser max. 1,5mm².
Kabeldurchmesser von 7 bis 12mm.



ART.-NR.

1E3184

Verbinder IP68 5-polig mit 4 Ausgängen.

TARGETTI

CCIAA Firenze
Share Capital: € 500.000,00
USt.-ID. (IT): 01537660480
Handelsregistereintrag: FI-275656

Targetti Sankey S.r.l.
Via Giuseppe Garibaldi, 82
50041 Calenzano (FI)
Italy

Tel: +39 055 37911
targetti.com
targetti@targetti.com

Aus Gründen der technologischen Entwicklung der elektronischen Bauteile unterliegen die aufgeführten Daten eventuellen Aktualisierungen. Daher muss bei der Bestellung eine Bestätigung angefordert werden.
Der Lichtstrom und die elektrische Leistung weisen einen Toleranzbereich von +/-10% im Vergleich zum angezeigten Wert auf. Tq bei +25 °C auf (CIE 121).

Technische Änderungen vorbehalten.

## Steuersystem



**ART.-NR.**

**1E3048**

IP67 Funk-Steuergerät mit DALI-Schnittstelle.
Der Extender generiert einen lokalen DALI2-Bus und ermöglicht so eine direkte Verbindung zu einem DALI-Schnittstellen-LED-Treiber.
Das Modul kann nur in einem geschlossenen System verwendet und nicht an ein bereits bestehendes DALI-Netz angeschlossen werden.
Das Modul wird drahtlos über Bluetooth-Technologie 5.0 von Smartphone oder Tablet über die Anwendung CASAMBI gesteuert.
Die Geräte erstellen automatisch ein adaptives, robustes und zuverlässiges drahtloses Mesh-Netzwerk, das die einfache und effiziente Steuerung einer großen Anzahl von Geräten ermöglicht.
Die Steuereinheit ist auf das DALI 1CH-Profil voreingestellt, sodass das Gerät einen einzelnen DALI-Treiber mit Broadcast-Befehlen steuern kann.
Neben dem DALI-Broadcast stehen weitere Betriebsarten zur Verfügung, wie zum Beispiel:

- Taster (normalerweise offen)
- Steuereinheit 0/1-10V
- Steuereinheit DALI Tunable White DT8
- Anwesenheitssensor

Falls vom voreingestellten Modus abweichend, muss das gewünschte Betriebsprofil direkt vom Benutzer eingestellt werden, bevor die Steuereinheit an das Casambi-Netzwerk gekoppelt wird.
LxHxP=108x28x65mm.



**ART.-NR.**

**1E4369**

IP67 Extender zur drahtlosen Steuerung von LED-Treibern mit dimmbarer DALI-Schnittstelle basierend auf der Casambi-Technologie.
Der Extender verfügt über einen DALI2-Ausgang mit der Möglichkeit, bis zu 40 Leuchten zu steuern.
Durch das Hinzufügen einer weiteren externen BUS-DALI-Stromversorgung ist die Steuerung von bis zu 64 Leuchten möglich.
Der IP67 Extender ist auf das DALI-Broadcast-Profil voreingestellt, d.h. alle daran angeschlossenen Leuchten sind auf dem gleichen Niveau dimmbar.
Neben dem DALI-Broadcast stehen weitere Betriebsarten zur Verfügung, wie zum Beispiel:

- EXTENDER DALI 8CH
- EXTENDER DALI Tunable White
- EXTENDER DALI 4CH
- EXTENDER DALI DT8 Tunable White

Falls vom voreingestellten Modus abweichend, muss das gewünschte Betriebsprofil direkt vom Benutzer eingestellt werden, bevor der Extender mit dem Casambi-Netzwerk gekoppelt wird.
LxHxP=148x40x150mm.

## Überspannungsschutz

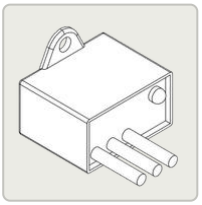

**ART.-NR.**

**A013A**

Überspannungsschutz kompatibel mit Beleuchtungskörpern der SCHUTZKLASSE I.
Betriebsspannung 230—277Vac.
SPD Typ 2+3.
Maximale Entladespannung 10kV.
SCHUTZKLASSE I
IP67



Aus Gründen der technologischen Entwicklung der elektronischen Bauteile unterliegen die aufgeführten Daten eventuellen Aktualisierungen. Daher muss bei der Bestellung eine Bestätigung angefordert werden.
Der Lichtstrom und die elektrische Leistung weisen einen Toleranzbereich von +/-10% im Vergleich zum angezeigten Wert auf. Tq bei +25 °C auf (CIE 121).

Technische Änderungen vorbehalten.



**ART.-NR.**

**A013C**

Überspannungsschutz kompatibel mit Beleuchtungskörpern der SCHUTZKLASSE I.
Kopmpatibel mit DALI-, DMX- und 0-10V.
Betriebsspannung 230Vac.
SPD Typ 2+3.
Maximale Entladespannung 10kV.
SCHUTZKLASSE I
IP20

TARGETTI

CCIAA Firenze
Share Capital: € 500.000,00
USt.-ID. (IT): 01537660480
Handelsregistereintrag: FI-275656

Targetti Sankey S.r.l.
Via Giuseppe Garibaldi, 82
50041 Calenzano (FI)
Italy

Tel: +39 055 37911
targetti.com
targetti@targetti.com

Aus Gründen der technologischen Entwicklung der elektronischen Bauteile unterliegen die aufgeführten Daten eventuellen Aktualisierungen. Daher muss bei der Bestellung eine Bestätigung angefordert werden.
Der Lichtstrom und die elektrische Leistung weisen einen Toleranzbereich von +/-10% im Vergleich zum angezeigten Wert auf. Tq bei +25 °C auf (CIE 121).

Technische Änderungen vorbehalten.