PLAFONNIERS ENCASTRÉS

Oz Stand Alone Encastré - Small 3x - 85x35mm

Code
1T7643



TEMPÉRATURE DE COULEUR	DISTRIBUTION LUMINEUSE	OUTPUT
3000K 90	FL 29°	5,2W 397lm

ALIMENTATION CONTRÔLE	COULEUR
600mA	

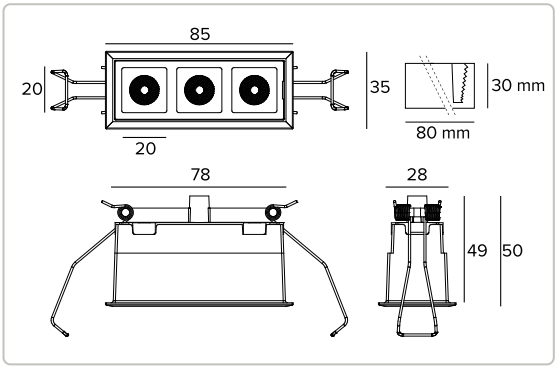

Les données sur le dessin sont exprimées en mm.

0,1 IP20 CE

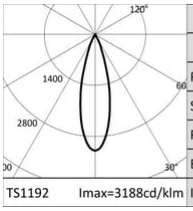

3000K		H(m)	D(m)	Emax(lx)
Ra90			29°	
Fixture Power	5W	1	0.51	1511
Source Flux	474lm	2	1.02	378
Fixture Flux	397lm	3	1.53	168
Efficacy	76lm/W	4	2.05	94
Imax	1511cd	5	2.56	60

Données techniques

Concept

Projecteurs encastrables à LED.

Source

Émetteur LED haute efficacité Ra90.	
La classe d'efficacité énergétique du produit	F
Puissance nominale	5,2W
Flux nominal	474lm
Indice de rendu des couleurs	90
Rf	89,3
Rg	104,3
CCT nominale	3000K
SDCM	2
Durée utile (L80/B10)	100000h tq +25°C
Durée utile (L90/B10)	72000h tq +25°C

TARGETTI

CCIAA Firenze
Share Capital: € 500.000,00
VAT N. (IT): 01537660480
R.E.A: FI-275656

Targetti Sankey S.r.l.
Via Giuseppe Garibaldi, 82
50041 Calenzano (FI)
Italy

Tel : +39 055 37911
targetti.com
targetti@targetti.com

En raison de l'évolution technologique des composants électroniques, les données indiquées peuvent subir des mises à jour ; il faut donc demander confirmation à la commande.
Le flux lumineux et la puissance électrique présentent des tolérances de +/-10% par rapport à la valeur indiquée. tq +25°C (CIE 121).

Nous réservons le droit d'apporter des modifications techniques.

Données techniques

Caractéristiques de l'éclairage

Optique FL. Réflecteur en polycarbonate métallisé et cadre en polycarbonate noir. L'appareil peut être installé dans les lieux de travail UGR<13 (EN 12464-1).

Optique	FL
Ouverture du faisceau	FL
Rendement optique	83,68%
Flux appareil	397lm
Efficacité lumineuse	76lm/W
Sécurité photobiologique	Conforme au groupe RG1 (Risque faible)

Caractéristiques mécaniques

Corps en aluminium moulé sous pression noir. Version Small 3X.

Couleur et finition	Noir profond
Dimensions	AxBxH 85x35x50mm
Poids	0,1Kg
Version	3X
Degré de protection	IP20

Caractéristiques èlectriques

A compléter avec accessoire driver électronique ON-OFF ou DALI.

Puissance installée	5,2W
Alimentation	600mA
Classe d'isolation	CLASSE 3
Driver inclus	NON
Température ambiante	0°C / +25°C

Installation

Système d'accrochage rapide par ressorts pour la pose dans des faux-plafonds de 0 à 30mm.

Notes

Système de contrôle Casambi disponible au moyen d'un accessoire (uniquement pour les produits avec driver DALI). Les valeurs relatives à la puissance de l'appareil ne tiennent pas compte de l'absorption du driver accessoire. Cette valeur dépend du choix du driver. Version 110-277Vac disponible à la demande. Mise en service du système de contrôle par APP gratuit ; l'intervention d'un technicien spécialisé peut faire l'objet d'un devis sur demande.

Normes et Certifications

CE

Garantie

5 années.

Mise en garde

Luminaire conçu pour l'élimination/recyclage en fin de vie. Source lumineuse (LED uniquement) remplaçable par un professionnel.

Codes relatifs

Alimentation

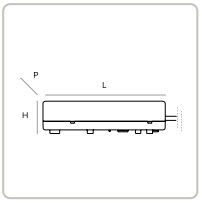

CODE	IP	SORTIE EN COURANT	ALIMENTATION	PUISSANCE	LXHXP
1T8172EL	IP20	600mA	110-240Vac	20W	110x22x52mm

Alimentation électronique ON-OFF.

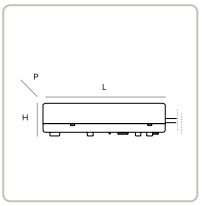

CODE	IP	SORTIE EN COURANT	ALIMENTATION	PUISSANCE	LXHXP
1T8172DA	IP20	600mA	230Vac	20W	156x26x52mm

Alimentation DALI.

Accessoires

Kit de secours



CODE
A059

Équipement de secours composé d'un inverseur, batterie LIFePO4 et LED verte de signalement.
Il permet d'utiliser l'éclairage de secours permanent EP de l'appareil auquel il est branché.
Il est possible de sélectionner une autonomie de 1 à 3 heures en configurant le dispositif.
Le temps de recharge complète des batteries est de 12h.
LED verte de signalement câblé à l'onduleur via des câbles unipolaires L = 800 mm.
Équipement de secours pour les appareils conformes à la norme EN 60598-2-22, zones à haut risque exclues.
Dimensions de la batterie 160x54x30 mm.
Dimensions de l'inverseur 160x40x25 mm.

Systèmes de contrôle



CODE
1T5349

Unité de commande sans fil IP20 avec interface DALI.
Il génère un bus DALI2 local, permettant une connexion directe à un driver LED à interface DALI.
Le module peut être utilisé uniquement dans un système fermé et ne peut être connecté à un réseau DALI déjà existant.
Le module est contrôlé sans fil à travers l'application Casambi pour smartphone et tablette via la technologie Bluetooth 5.0.
Les appareils créent automatiquement un réseau maillé sans fil adaptatif, robuste et fiable, permettant une gestion simple et efficace d'un grand nombre d'appareils.
L'unité de contrôle est préréglée sur le profil DALI 1CH, ce qui permet à l'appareil de contrôler un seul Driver DALI avec des commandes broadcast.
En plus du DALI broadcast, d'autres modes de fonctionnement sont disponibles, tels que :

- Bouton poussoir (normalement ouvert)
- Unité de contrôle 0/1-10V
- Unité de commande DALI Tunable White DT8
- Détecteur de présence

S'il est différent du mode prédéfini, le profil de fonctionnement souhaité doit être défini directement par l'utilisateur avant de coupler la centrale au réseau Casambi.
LxHxP=102x25x36mm.

TARGETTI

CCIAA Firenze
Share Capital: € 500.000,00
VAT N. (IT): 01537660480
R.E.A: FI-275656

Targetti Sankey S.r.l.
Via Giuseppe Garibaldi, 82
50041 Calenzano (FI)
Italy

Tel : +39 055 37911
targetti.com
targetti@targetti.com

En raison de l'évolution technologique des composants électroniques, les données indiquées peuvent subir des mises à jour ; il faut donc demander confirmation à la commande.
Le flux lumineux et la puissance électrique présentent des tolérances de +/-10% par rapport à la valeur indiquée. tq +25°C (CIE 121).

Nous réservons le droit d'apporter des modifications techniques.



CODE

2T0131

IP20 Extender pour le contrôle sans fil du driver LED avec interface de gradation DALI (ou 1-10V) basée sur la technologie Casambi.
Il dispose d'une sortie DALI2 avec la capacité de contrôler jusqu'à 40 luminaires.
Avec l'ajout d'une autre alimentation externe BUS DALI, il est possible de contrôler jusqu'à 64 appareils.
IP20 Extender est préréglé sur le profil DALI broadcast, ce qui signifie que tous les luminaires qui y sont connectés sont dimmables au même niveau.
En plus de la diffusion DALI broadcast d'autres modes de fonctionnement sont disponibles, tels que :

- EXTENDER DALI 8CH
- EXTENDER DALI Tunable White
- EXTENDER 0/1-10V
- EXTENDER DALI 4CH
- EXTENDER DALI DT8 Tunable White

S'il est différent du mode prédéfini, le profil de fonctionnement souhaité doit être défini directement par l'utilisateur avant de coupler le répéteur au réseau Casambi.
LxHxP=130x22x30mm.

TARGETTI

CCIAA Firenze
Share Capital: € 500.000,00
VAT N. (IT): 01537660480
R.E.A: FI-275656

Targetti Sankey S.r.l.
Via Giuseppe Garibaldi, 82
50041 Calenzano (FI)
Italy

Tel : +39 055 37911
targetti.com
targetti@targetti.com

En raison de l'évolution technologique des composants électroniques, les données indiquées peuvent subir des mises à jour ; il faut donc demander confirmation à la commande.
Le flux lumineux et la puissance électrique présentent des tolérances de +/-10% par rapport à la valeur indiquée. tq +25°C (CIE 121).

Nous réservons le droit d'apporter des modifications techniques.