PROIETTORI

Dart Maxi

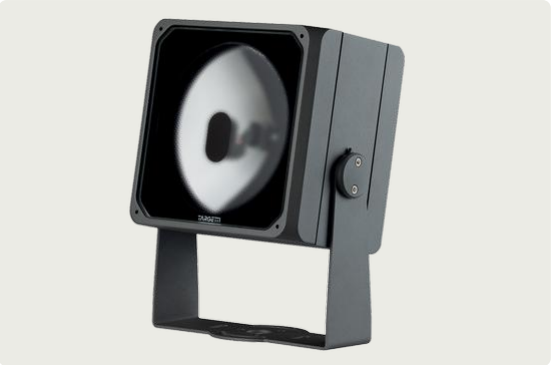

Codice
1E3942DA

TONALITÀ LUCE	DISTRIBUZIONE LUCE	OUTPUT
3000K 80	NSP 8°	24,3W 1760lm

ALIMENTAZIONE CONTROLLO	COLORE
220-240Vac DALI	

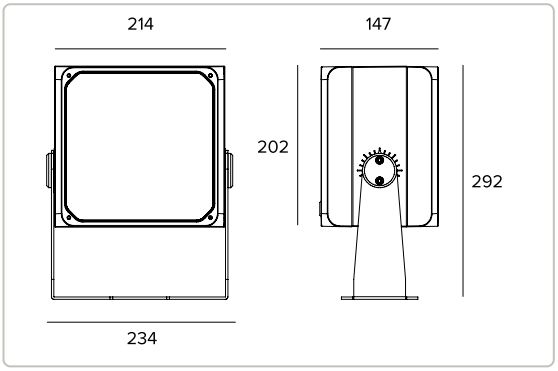

Le quote riportate sul disegno sono espresse in mm.





3000K		H(m)	D(m)	Emax(lx)
Ra80			8°	
Fixture Power	24W	1	0.15	78959
Source Flux	3068lm	2	0.29	19740
Fixture Flux	1760lm	3	0.44	8773
Efficacy	72lm/W	4	0.58	4935
Imax	78959cd	5	0.73	3158

Dati Tecnici

Concept

Proiettore professionale orientabile a LED.

Sorgente

LED Chip on Board alta efficienza Ra80.

Classe di efficienza energetica	D
Potenza nominale	21W
Flusso nominale	3068lm
Indice resa cromatica	80
Rf	84
Rg	97
CCT nominale	3000K
SDCM	2
Durata utile (L80/B10)	56000h tq +25°C
Durata utile (L90/B10)	56000h tq +25°C

TARGETTI

CCIAA Firenze
Share Capital: € 500.000,00
VAT N. (IT): 01537660480
R.E.A: FI-275656

Targetti Sankey S.r.l.
Via Giuseppe Garibaldi, 82
50041 Calenzano (FI)
Italia

Tel: +39 055 37911
targetti.com
targetti@targetti.com

A motivo dell'evoluzione tecnologica dei componenti elettronici i dati indicati sono soggetti ad aggiornamento e quindi deve essere richiesta conferma in fase d'ordine.
Flusso luminoso e potenza elettrica presentano tolleranze di +/-10% rispetto al valore indicato. tq +25°C (CIE 121).

Si riserva la facoltà di apportare modifiche tecniche.

Dati Tecnici

Caratteristiche illuminotecniche

Ottica indiretta con modulo LED rivolto verso il riflettore parabolico in alluminio anodizzato ad alta riflettanza, schermo rifrattivo in PMMA trasparente, dissipazione con heat-pipe.

Ottica	NSP
Apertura di fascio	NSP
Rendimento ottico	57,37%
Flusso apparecchio	1760lm
Efficienza luminosa	72lm/W
Sicurezza fotobiologica	Conforme al gruppo di rischio basso RG1

Caratteristiche meccaniche

Corpo in pressofusione d'alluminio anodizzato e verniciato e staffa di fissaggio in acciaio inox verniciato. Rotazione di ±45° sul piano orizzontale e di 0-180° sul piano verticale.

Colore e finitura	Ferrite
Dimensioni	AxBxH 214x201x147mm
Peso	6,7Kg
Grado di protezione	IP66
Resistenza meccanica	IK10

Caratteristiche elettriche

Completo di alimentazione dimmerabile DALI. Precablato con 1,5m di cavo H07RN-F. Apparecchio conforme EN 60598-2-22 per alimentazione da un sistema di emergenza centralizzato CPSS (Central Power Supply System, comunemente chiamato soccorritore), non incorporato nell'apparecchio - escluso aree ad alto rischio. La potenza e il flusso di default sono pari al 100% in AC e al 100% in DC.

Potenza apparecchio	24,3W
Alimentazione	220-240Vac 50/60Hz
Classe di isolamento	CLASSE 1
Tipo driver / Controllo	DALI - PUSH
Driver incluso	SI
SAFE FLICKER	PstLM=<1 e SVM=<0,4 (IEC TR 61547-1 e IEC TR 63158), a garanzia di una luce più confortevole e sicura
Temperatura ambiente	-25°C / +35°C

Installazione

Staffa di fissaggio con regolazione del puntamento.

Note

Sistema di controllo Casambi disponibile tramite accessorio. Adotta la soluzione tecnica "Waterblock Smart" che prevede la resinatura dei cavi di collegamento, limitando il rischio di risalita dell'umidità verso il driver o l'apparecchio. Su richiesta è possibile sottoporre il prodotto a trattamento di cataforesi. Disponibile su richiesta in versione 110-277Vac. Commissioning del sistema di regolazione tramite APP gratuita; l'intervento di un tecnico specializzato può essere quotato su richiesta.

Normativa e Certificazioni

CE

Dati Tecnici

Garanzia

5 anni.

Avvertenze

Apparecchio progettato per essere smaltito/riciclato a fine vita. Sorgente luminosa (solo LED) sostituibile da un professionista. Alimentatore sostituibile da un professionista.

TARGETTI

CCIAA Firenze
Share Capital: € 500.000,00
VAT N. (IT): 01537660480
R.E.A: FI-275656

Targetti Sankey S.r.l.
Via Giuseppe Garibaldi, 82
50041 Calenzano (FI)
Italia

Tel: +39 055 37911
targetti.com
targetti@targetti.com

A motivo dell'evoluzione tecnologica dei componenti elettronici i dati indicati sono soggetti ad aggiornamento e quindi deve essere richiesta conferma in fase d'ordine.
Flusso luminoso e potenza elettrica presentano tolleranze di +/-10% rispetto al valore indicato. tq +25°C (CIE 121).

Si riserva la facoltà di apportare modifiche tecniche.

Accessori

Filtro



CODICE
1E3094

Filtro lama di luce.
Filtro olografico in PMMA ad effetto lama di luce.
Da completare con anello portafiltri.
Diametro 168mm.

Griglia



CODICE	COLORE
1E3096	

Griglia antiabbagliamento.
La croce centrale può essere rimossa per due diversi livelli di controllo dell'abbagliamento.
Acciaio inossidabile verniciato a polvere.

Schermo

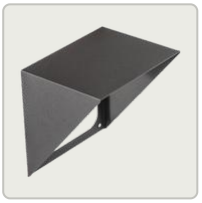

CODICE	COLORE
1E3095	

Schermo asimmetrico.
Acciaio inossidabile verniciato a polvere.

Sistema di fissaggio



CODICE	COLORE
1E3026	

Piastra per la rotazione dell'apparecchio.
Acciaio inossidabile verniciato a polvere.



CODICE	COLORE	ØXH
1E3188		150x352mm

Picchetto per terreno.
Acciaio inossidabile verniciato a polvere.



CODICE	COLORE
1E2825	

Aggancio al palo.
Allumino anodizzato e verniciato a polvere.
Palo Ø 60mm (+/-2mm).

A motivo dell'evoluzione tecnologica dei componenti elettronici i dati indicati sono soggetti ad aggiornamento e quindi deve essere richiesta conferma in fase d'ordine.
Flusso luminoso e potenza elettrica presentano tolleranze di +/-10% rispetto al valore indicato. tq +25°C (CIE 121).

Si riserva la facoltà di apportare modifiche tecniche.



CODICE	COLORE
1E3097	

Sistema di montaggio multiplo su palo.
Acciaio inossidabile verniciato a polvere.
Da completare con 1E2825.
Max 4 proiettori.

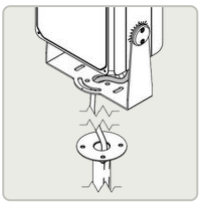

CODICE	COLORE
1E3187	

Palo con base.
Acciaio inossidabile verniciato a polvere.

Anello porta accessori



CODICE	COLORE
1E3093	

Anello porta filtri.
Acciaio inossidabile verniciato a polvere.
AxB 195x195mm.

Utensile



CODICE	COLORE
1E3098	

Sistema laser per il puntamento.
Da applicare a frizione sul corpo del proiettore.
Acciaio inossidabile verniciato a polvere.
Proiettore laser incluso.

Connettore



CODICE
1E2769

Box di connessione lineare IP66/IP68.
5 poli, di sezione max 1,5mm².
Diametro del cavo da 7 a 12mm.

A motivo dell'evoluzione tecnologica dei componenti elettronici i dati indicati sono soggetti ad aggiornamento e quindi deve essere richiesta conferma in fase d'ordine.
Flusso luminoso e potenza elettrica presentano tolleranze di +/-10% rispetto al valore indicato. tq +25°C (CIE 121).

Si riserva la facoltà di apportare modifiche tecniche.

Sistemi di controllo



CODICE

1E3048

Unità di controllo wireless IP67 con interfaccia DALI.
Genera un bus DALI2 locale e ciò rende possibile la connessione diretta ad un driver LED con interfaccia DALI.
Il modulo può essere usato solo in un sistema chiuso e non può essere connesso ad una rete DALI esistente.
Il modulo è controllato in modalità wireless tramite applicazione Casambi per smartphone e tablet attraverso tecnologia Bluetooth 5.0.
I dispositivi creano automaticamente una rete mesh wireless adattiva, robusta ed affidabile permettendo di gestire in maniera semplice ed efficiente un numero elevato di apparecchi.
L'unità di controllo è preimpostata con profilo DALI 1CH, ovvero il dispositivo è in grado di controllare un singolo driver DALI con comandi broadcast.
Oltre a DALI broadcast, sono disponibili anche altre modalità di funzionamento, come:

- Pulsante (normalmente aperto)
- Unità di controllo 0/1-10V
- Unità di controllo DALI Tunable White DT8
- Sensore di presenza

Se diverso dalla modalità preimpostata, il profilo di funzionamento desiderato deve essere impostato direttamente dall'utente prima dell'accoppiamento dell'unità di controllo alla rete Casambi.
LxHxP=108x28x65mm.



CODICE

1E4369

Extender IP67: unità di controllo wireless per driver LED con interfaccia di dimmerazione DALI basata su tecnologia Casambi.
Dispone di una uscita DALI2 tramite la quale si possono controllare fino a 40 apparecchi di illuminazione.
Con l'aggiunta di un ulteriore alimentatore BUS DALI esterno è possibile comandare fino a 64 apparecchi.
Extender IP67 è preimpostato sul profilo DALI broadcast, ovvero tutti gli apparecchi collegati ad esso sono dimmerabili allo stesso livello.
Oltre al DALI broadcast, sono disponibili altre modalità di funzionamento, come:

- EXTENDER DALI 8CH
- EXTENDER DALI Tunable White
- EXTENDER DALI 4CH
- EXTENDER DALI DT8 Tunable White

Se diverso dalla modalità preimpostata, il profilo di funzionamento desiderato deve essere impostato direttamente dall'utente prima dell'accoppiamento dell'extender alla rete Casambi.
LxHxP=148x40x150mm.

Scaricatore di sovratensione

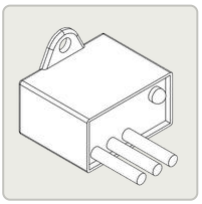

CODICE

A013A

Scaricatore di sovratensione compatibile con tutti gli apparecchi di illuminazione in CLASSE I.
Tensione di funzionamento 230-277Vac.
SPD type 2+3.
Tensione massima di scarica 10kV.
CLASSE I
IP67

A motivo dell'evoluzione tecnologica dei componenti elettronici i dati indicati sono soggetti ad aggiornamento e quindi deve essere richiesta conferma in fase d'ordine.
Flusso luminoso e potenza elettrica presentano tolleranze di +/-10% rispetto al valore indicato. tq +25°C (CIE 121).

Si riserva la facoltà di apportare modifiche tecniche.



CODICE

A013C

Scaricatore di sovratensione compatibile con tutti gli apparecchi di illuminazione in CLASSE I.
Compatibile con linea dati DALI, DMX e 0-10V.
Tensione di funzionamento 230Vac.
SPD type 2+3.
Tensione massima di scarica 10kV.
CLASSE I
IP20

TARGETTI

CCIAA Firenze
Share Capital: € 500.000,00
VAT N. (IT): 01537660480
R.E.A: FI-275656

Targetti Sankey S.r.l.
Via Giuseppe Garibaldi, 82
50041 Calenzano (FI)
Italia

Tel: +39 055 37911
targetti.com
targetti@targetti.com

A motivo dell'evoluzione tecnologica dei componenti elettronici i dati indicati sono soggetti ad aggiornamento e quindi deve essere richiesta conferma in fase d'ordine.
Flusso luminoso e potenza elettrica presentano tolleranze di +/-10% rispetto al valore indicato. tq +25°C (CIE 121).

Si riserva la facoltà di apportare modifiche tecniche.