PROIETTORI DA BINARIO

Capsule Ø 60



Codice
1TD0002EL

TONALITÀ LUCE	DISTRIBUZIONE LUCE	OUTPUT
4000K 90	Multiottica 18°, 39°	20,2W 2158-2224lm

ALIMENTAZIONE CONTROLLO	COLORE
220-240Vac ON-OFF	◯

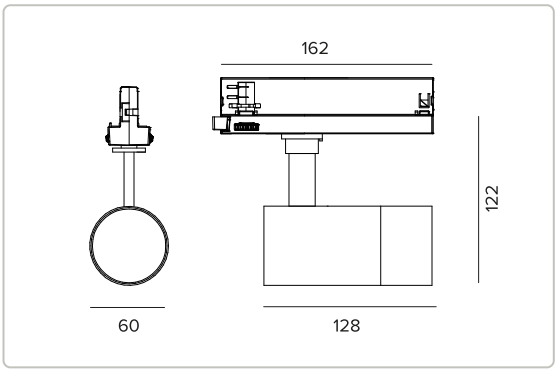

Le quote riportate sul disegno sono espresse in mm.

0,43 IP20 CE

I valori fotometrici dell'apparecchio sono consultabili nelle pagine successive

Dati Tecnici

Concept

Proiettore orientabile a LED.

Sorgente

LED Chip on Board ad alta efficienza Ra90.	
Classe di efficienza energetica	C
Potenza nominale	18W
Flusso nominale	2488lm
Indice resa cromatica	90
CCT nominale	4000K
Durata utile (L80/B10)	56000h tq +25°C
Durata utile (L90/B10)	56000h tq +25°C

TARGETTI

CCIAA Firenze
Share Capital: € 500.000,00
VAT N. (IT): 01537660480
R.E.A: FI-275656

Targetti Sankey S.r.l.
Via Giuseppe Garibaldi, 82
50041 Calenzano (FI)
Italia

Tel: +39 055 37911
targetti.com
targetti@targetti.com

A motivo dell'evoluzione tecnologica dei componenti elettronici i dati indicati sono soggetti ad aggiornamento e quindi deve essere richiesta conferma in fase d'ordine.
Flusso luminoso e potenza elettrica presentano tolleranze di +/-10% rispetto al valore indicato. tq +25°C (CIE 121).

Si riserva la facoltà di apportare modifiche tecniche.

Dati Tecnici

Caratteristiche illuminotecniche

Vano ottico equipaggiato con lente FL all'interno del prodotto e lente SP intercambiabile.

Ottica	Multiottica
Apertura di fascio	SP, FL
Rendimento ottico	Vedi fotometrie
Flusso apparecchio	Vedi fotometrie
Efficienza luminosa	Vedi fotometrie
Sicurezza fotobiologica	Conforme al gruppo di rischio basso RG1

Caratteristiche meccaniche

Corpo in pressofusione di alluminio verniciato bianco. Orientabilità del corpo ottico da 0° a 90° sul piano verticale, di 355° su quello orizzontale.

Colore e finitura	Bianco
Dimensioni	ØxH 60x128mm
Peso	0,43Kg
Versione	6
Grado di protezione	IP20

Caratteristiche elettriche

Alimentazione elettronica integrata.

Potenza apparecchio	20,2W
Alimentazione	220-240Vac 50/60Hz
Classe di isolamento	CLASSE 2
Tipo driver / Controllo	ON-OFF
Driver incluso	SI
SAFE FLICKER	PstLM=<1 e SVM=<0,4 (IEC TR 61547-1 e IEC TR 63158), a garanzia di una luce più confortevole e sicura
Temperatura ambiente	0°C / +25°C

Normativa e Certificazioni

CE

Garanzia

5 anni.

Avvertenze

Apparecchio progettato per essere smaltito/riciclato a fine vita. Sorgente luminosa (solo LED) sostituibile da un professionista. Alimentatore sostituibile da un professionista.

Fotometrie

SP

Flusso apparecchio	2158lm
Efficienza luminosa	107lm/W
Rendimento ottico	86,74%

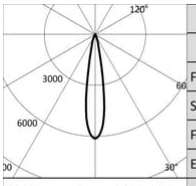

	4000K		H(m)	D(m)	Emax(lx)
	Ra90			18°	
	Fixture Power	20W	1	0.32	15218
	Source Flux	2488lm	2	0.65	3804
	Fixture Flux	2158lm	3	0.97	1691
	Efficacy	107lm/W	4	1.29	951
TS1692	Imax=6116cd/klm	Imax	15218cd	5	1.62	609

FL

Flusso apparecchio	2224lm
Efficienza luminosa	110lm/W
Rendimento ottico	89,4%

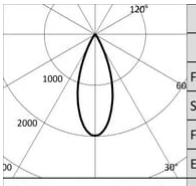

	4000K		H(m)	D(m)	Emax(lx)
	Ra90			39°	
	Fixture Power	20W	1	0.70	4930
	Source Flux	2488lm	2	1.41	1232
	Fixture Flux	2224lm	3	2.11	548
	Efficacy	110lm/W	4	2.82	308
TS1693	Imax=1981cd/klm	Imax	4930cd	5	3.52	197

A motivo dell'evoluzione tecnologica dei componenti elettronici i dati indicati sono soggetti ad aggiornamento e quindi deve essere richiesta conferma in fase d'ordine.
Flusso luminoso e potenza elettrica presentano tolleranze di +/-10% rispetto al valore indicato. tq +25°C (CIE 121).

Si riserva la facoltà di apportare modifiche tecniche.