APPARECCHI DA INCASSO A TERRA

APPARECCHI DA INCASSO A SOFFITTO

APPARECCHI DA INCASSO A PARETE

Keplero Quantum 60 FISSO Oval

Codice

E048SPL840ACB

TONALITÀ LUCE	DISTRIBUZIONE LUCE	OUTPUT
4000K 80	Ellittica 17° / 60°	4,7W 411lm

ALIMENTAZIONE CONTROLLO	COLORE
24Vdc	

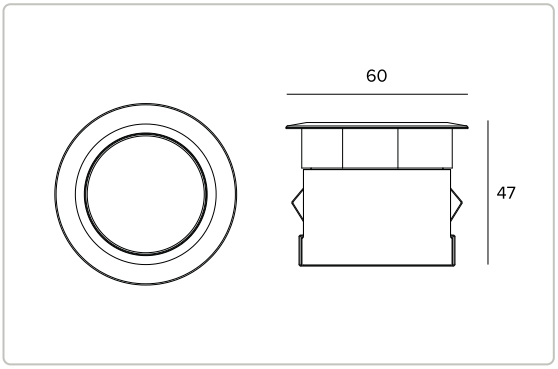

Le quote riportate sul disegno sono espresse in mm.

0,25 IP66 IP67 IP68 IK10 1,5M

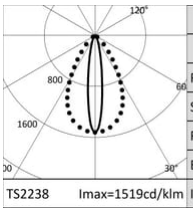

4000K		H(m)	D1(m)	D2(m)	Emax(lx)
Ra80			17°	60°	
Fixture Power	5W	1	0.30	1.16	932
Source Flux	614lm	2	0.59	2.32	233
Fixture Flux	411lm	3	0.89	3.48	104
Efficacy	87lm/W	4	1.19	4.64	58
Imax	932cd	5	1.48	5.81	37

Dati Tecnici

Concept

Proiettore professionale da incasso con unità ottica fissa.

Sorgente

LED Chip on Board alta efficienza. Temperature di colore 4000K (Ra80).

Classe di efficienza energetica	D
Potenza nominale	4,2W
Flusso nominale	614lm
Indice resa cromatica	80
Rf	81
Rg	97
CCT nominale	4000K
Durata utile (L80/B10)	56000h tq +25°C
Durata utile (L90/B10)	56000h tq +25°C

TARGETTI

CCIAA Firenze
Share Capital: € 500.000,00
VAT N. (IT): 01537660480
R.E.A: FI-275656

Targetti Sankey S.r.l.
Via Giuseppe Garibaldi, 82
50041 Calenzano (FI)
Italia

Tel: +39 055 37911
targetti.com
targetti@targetti.com

A motivo dell'evoluzione tecnologica dei componenti elettronici i dati indicati sono soggetti ad aggiornamento e quindi deve essere richiesta conferma in fase d'ordine.
Flusso luminoso e potenza elettrica presentano tolleranze di +/-10% rispetto al valore indicato. tq +25°C (CIE 121).

Si riserva la facoltà di apportare modifiche tecniche.

Dati Tecnici

Caratteristiche illuminotecniche

Lente in PMMA di grado ottico e filtro olografico diffusore. Versione Oval con filtro olografico per emissione ellittica della luce.

Ottica	Ellittica
Apertura di fascio	OV (SP-WFL)
Rendimento ottico	66,88%
Flusso apparecchio	411lm
Efficienza luminosa	87lm/W
Sicurezza fotobiologica	Conforme al gruppo di rischio basso RG1

Caratteristiche meccaniche

Corpo in alluminio ricavato mediante lavorazione con macchine a controllo numerico e trattamento di anodizzazione nera. Anello di finitura ultrapiatto con bordo svasato in acciaio inossidabile (AISI 316) spazzolato in finitura copper bronze. Vetro antiscivolo per aree pubbliche pedonali.

Colore e finitura	Copper bronze
Dimensioni	ØxH 60x47mm
Peso	0,25Kg
Versione	Vetro antiscivolo
Grado di protezione	IP66,IP67,IP68
Resistenza meccanica	IK10

Caratteristiche elettriche

Alimentazione a 24Vdc. Driver remoto ON-OFF, DALI2 da ordinare separatamente. Precablato con 1,5 m di cavo 2x0,5mm². Sistema di controllo Casambi disponibile tramite accessorio (solo per prodotti con driver DALI2).

Potenza apparecchio	4,7W
Alimentazione	24Vdc
Classe di isolamento	CLASSE 3
Driver incluso	NO
SAFE FLICKER	PstLM=<1 e SVM=<0,4 (IEC TR 61547-1 e IEC TR 63158), a garanzia di una luce più confortevole e sicura
Temperatura ambiente	-25°C / +35°C

Installazione

Installazione a pavimento tramite pozzetto in Nylon rinforzato da ordinare separatamente. Il pozzetto è fornito per l'installazione dell'apparecchio con anello a filo o sporgente. Resistente ad un carico statico di 20kN. Installazione parete/soffitto tramite sistemi di fissaggio accessori.

Note

IP68: l'apparecchio non può essere installato permanentemente sott'acqua, ma può comunque sostenere un'immersione temporanea accidentale alla profondità di 1,5 metri (max.1h). Tutte le versioni Keplero Quantum 60 (tranne la versione tutto vetro) rispondono ai requisiti di carrabilità e calpestabilità previsti dalla norma EN 60598-2-13. Le basse temperature sul vetro lo rendono idoneo all'installazione in "aree particolari", come spazi fruibili dai bambini. Adotta la soluzione tecnica "Waterblock Smart" che prevede la resinatura dei cavi di collegamento, limitando il rischio di risalita dell'umidità verso l'apparecchio. Commissioning del sistema di regolazione tramite APP gratuita; l'intervento di un tecnico specializzato può essere quotato su richiesta.

Garanzia

5 anni.

Dati Tecnici

Avvertenze

Apparecchio progettato per essere smaltito/riciclato a fine vita. Sorgente luminosa (solo LED) sostituibile da un professionista. Alimentatore non sostituibile.

TARGETTI

CCIAA Firenze
Share Capital: € 500.000,00
VAT N. (IT): 01537660480
R.E.A: FI-275656

Targetti Sankey S.r.l.
Via Giuseppe Garibaldi, 82
50041 Calenzano (FI)
Italia

Tel: +39 055 37911
targetti.com
targetti@targetti.com

A motivo dell'evoluzione tecnologica dei componenti elettronici i dati indicati sono soggetti ad aggiornamento e quindi deve essere richiesta conferma in fase d'ordine.
Flusso luminoso e potenza elettrica presentano tolleranze di +/-10% rispetto al valore indicato. tq +25°C (CIE 121).

Si riserva la facoltà di apportare modifiche tecniche.

Codici a completamento

Pozzetto

CODICE	P	H	L
A129	190mm	100mm	190mm

Pozzetto di installazione in Nylon rinforzato.
Il pozzetto è predisposto per l'installazione dell'apparecchio con anello sporgente.
Completo di elemento di copertura per la protezione del vano incassato durante la gettata del calcestruzzo.
AxB 190x190 H. 100

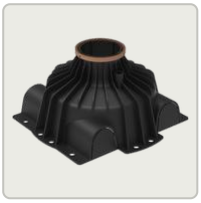

CODICE	COLORE	P	H	L
A130CB		190mm	101mm	190mm

Pozzetto di installazione in Nylon rinforzato.
Il pozzetto è predisposto per l'installazione dell'apparecchio con anello a filo.
Completo di elemento di copertura per la protezione del vano incassato durante la gettata del calcestruzzo.
AxB 190x190 H. 101

Sistema di fissaggio

CODICE
A132

Kit molle in acciaio per installazioni a parete e a soffitto.

Alimentazione

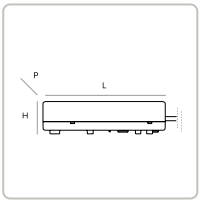

CODICE	IP	USCITA IN TENSIONE	ALIMENTAZIONE	POTENZA	LXHXP
A134EL	IP67	24Vdc	220-240Vac	60W MAX	171x37x62mm
A137EL	IP67	24Vdc	220-240Vac	150W MAX	228x39x68mm

Alimentatore elettronico ON-OFF.

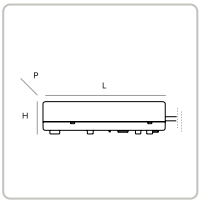

CODICE	IP	USCITA IN TENSIONE	ALIMENTAZIONE	POTENZA	LXHXP
A134D2	IP67	24Vdc	220-240Vac	60W MAX	150x35x53mm
A136D2	IP67	24Vdc	220-240Vac	120W MAX	191x38x63mm

Alimentatore DALI2.

Accessori

Connettore

CODICE
1E2493

Box di connessione lineare IP68.
4 poli, di sezione max 2,5mm².
Diametro del cavo da 7 a 12mm.

TARGETTI

CCIAA Firenze
Share Capital: € 500.000,00
VAT N. (IT): 01537660480
R.E.A: FI-275656

Targetti Sankey S.r.l.
Via Giuseppe Garibaldi, 82
50041 Calenzano (FI)
Italia

Tel: +39 055 37911
targetti.com
targetti@targetti.com

A motivo dell'evoluzione tecnologica dei componenti elettronici i dati indicati sono soggetti ad aggiornamento e quindi deve essere richiesta conferma in fase d'ordine.
Flusso luminoso e potenza elettrica presentano tolleranze di +/-10% rispetto al valore indicato. tq +25°C (CIE 121).

Si riserva la facoltà di apportare modifiche tecniche.

Accessori

Connettore

CODICE

1E2494

Box di connessione multipla IP68.
1 IN - 3 OUT 4 poli, di sezione max 2,5mm².
Diametro del cavo da 6 a 12mm.

Utensile

CODICE

1E3305

Chiave di serraggio per il kit di connettori.

TARGETTI

CCIAA Firenze
Share Capital: € 500.000,00
VAT N. (IT): 01537660480
R.E.A: FI-275656

Targetti Sankey S.r.l.
Via Giuseppe Garibaldi, 82
50041 Calenzano (FI)
Italia

Tel: +39 055 37911
targetti.com
targetti@targetti.com

A motivo dell'evoluzione tecnologica dei componenti elettronici i dati indicati sono soggetti ad aggiornamento e quindi deve essere richiesta conferma in fase d'ordine.
Flusso luminoso e potenza elettrica presentano tolleranze di +/-10% rispetto al valore indicato. tq +25°C (CIE 121).

Si riserva la facoltà di apportare modifiche tecniche.