SYSTÈMES D'ÉCLAIRAGE

Ivy Projecteur individuel



Code
1E4274EL

TEMPÉRATURE DE COULEUR	DISTRIBUTION LUMINEUSE	OUTPUT
3000K 90	NSP 8°	4,2W 220lm

ALIMENTATION CONTRÔLE	COULEUR
48Vdc	

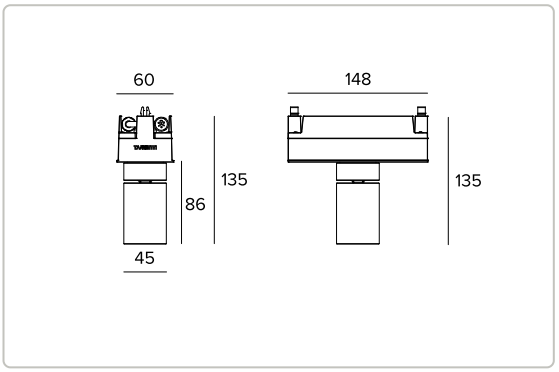

Les données sur le dessin sont exprimées en mm.





3000K		H(m)	D(m)	Emax(lx)
Ra90			8°	
Fixture Power	4W	1	0.13	5410
Source Flux	338lm	2	0.26	1352
Fixture Flux	220lm	3	0.39	601
Efficacy	52lm/W	4	0.53	338
Imax	5410cd	5	0.66	216

Données techniques

Concept

Module d'éclairage 1x réglable à LED, alimenté à très basse tension, pour installation à l'intérieur du profil.

Source

Émetteur LED Ra90.	
La classe d'efficacité énergétique du produit	G
Puissance nominale	3,8W
Flux nominal	338lm
Indice de rendu des couleurs	90
Rf	94
Rg	99
CCT nominale	3000K
Durée utile (L80/B10)	100000h tq +25°C
Durée utile (L90/B10)	96000h tq +25°C

TARGETTI

CCIAA Firenze
Share Capital: € 500.000,00
VAT N. (IT): 01537660480
R.E.A: FI-275656

Targetti Sankey S.r.l.
Via Giuseppe Garibaldi, 82
50041 Calenzano (FI)
Italy

Tel : +39 055 37911
targetti.com
targetti@targetti.com

En raison de l'évolution technologique des composants électroniques, les données indiquées peuvent subir des mises à jour ; il faut donc demander confirmation à la commande.
Le flux lumineux et la puissance électrique présentent des tolérances de +/-10% par rapport à la valeur indiquée. tq +25°C (CIE 121).

Nous réservons le droit d'apporter des modifications techniques.

Données techniques

Caractéristiques de l'éclairage

Ouverture de faisceau NSP. Optique composée d'une lentille en PMMA de qualité optique et d'un filtre holographique diffusant.

Optique	NSP
Ouverture du faisceau	NSP
Rendement optique	65,1%
Flux appareil	220lm
Efficacité lumineuse	52lm/W
Sécurité photobiologique	Conforme au groupe RG1 (Risque faible)

Caractéristiques mécaniques

Corps cylindrique en aluminium obtenu par usinage avec des machines à commande numérique et traitement d'anodisation noire d'une épaisseur minimale de 15µ. Finition thermolaquée en ferrite. Écran de fermeture en verre trempé extra-clair. Articulation avec bague de blocage en aluminium. Possibilité de réglage à 90° du corps optique sur le plan vertical (blocage du pointage à friction) et à 355° sur le plan horizontal avec possibilité de blocage mécanique de la visée sans système d'outillage. Composants électroniques logés à l'intérieur d'un boîtier en polymère thermoplastique protégé par des joints en caoutchouc de silicone.

Couleur et finition	Ferrite
Dimensions	AxBxH 148x60x135mm
Poids	0,45Kg
Version	ON-OFF
Degré de protection	IP65

Caractéristiques èlectriques

Puissance installée	4,2W
Alimentation	48Vdc
Classe d'isolation	CLASSE 3
Température ambiante	-25°C / +35°C

Installation

Système d'accrochage rapide des modules au moyen de clips en aluminium anodisé. Positionnement "libre" en tout point du profil du système et serrage mécanique avec clé hexagonale. Préparé pour une connexion en série à l'aide d'un câble de connexion H05RN-F (0,15m + 0,15m) complet de connecteurs miniaturisés mâle/femelle IP65.

Notes

Version électroniques ON-OFF.

Garantie

5 années.

Mise en garde

Luminaire conçu pour l'élimination/recyclage en fin de vie. Source lumineuse (LED uniquement) remplaçable par un professionnel. Boîtier de commande remplaçable par un professionnel.

Codes relatifs

Alimentation



CODE	COULEUR	DRIVER
1E4169	●	ON-OFF

Boîtier du driver 48Vdc (IP65).
L=450mm 90W.
Livré avec câble de connexion H05RN-F (0,15m + 0,15m) complet avec connecteurs mâle/femelle IP65 pour 220V et connecteur femelle miniaturisé IP65 pour 48V.



CODE	COULEUR	DRIVER
1E4175	●	ON-OFF

Boîtier du driver 48Vdc (IP65).
L=450mm 150W.
Livré avec câble de connexion H05RN-F (0,15m + 0,15m) complet avec connecteurs mâle/femelle IP65 pour 220V et connecteur femelle miniaturisé IP65 pour 48V.

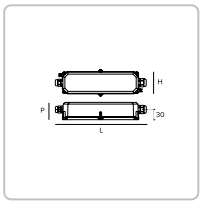

CODE	IP	SORTIE EN TENSION	ALIMENTATION	PUISSANCE	LXHXP
1E2320	IP67	48Vdc	220-240Vac	70W	225x51x65mm
1E2321	IP67	48Vdc	220-240Vac	150W	225x51x65mm

Alimentation électronique ON-OFF.
Longueur du câble 0,5m (IN et OUT).

À compléter avec un kit de connexion 1E4184.

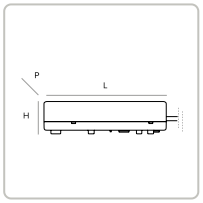

CODE	IP	SORTIE EN TENSION	ALIMENTATION	PUISSANCE	LXHXP
1T6917EL	IP20	48Vdc	220-240Vac	60W	225x36x60mm
1T6916EL	IP20	48Vdc	220-240Vac	130W	240x49x60mm

Alimentation électronique ON-OFF.

À compléter avec un kit de connexion 1E4184.

Accessoires

Câble

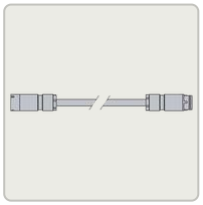

CODE	L
1E4270	500mm
1E4181	1000mm
1E4182	2000mm
1E4183	3000mm

Câble de connexion complet de connecteurs mâle/femelle.

TARGETTI

CCIAA Firenze
Share Capital: € 500.000,00
VAT N. (IT): 01537660480
R.E.A: FI-275656

Targetti Sankey S.r.l.
Via Giuseppe Garibaldi, 82
50041 Calenzano (FI)
Italy

Tel : +39 055 37911
targetti.com
targetti@targetti.com

En raison de l'évolution technologique des composants électroniques, les données indiquées peuvent subir des mises à jour ; il faut donc demander confirmation à la commande.
Le flux lumineux et la puissance électrique présentent des tolérances de +/-10% par rapport à la valeur indiquée. tq +25°C (CIE 121).

Nous réservons le droit d'apporter des modifications techniques.

Outil



CODE

1E4171

Micro tournevis à tête hexagonale (diamètre 0,9mm) pour le câblage du kit de connexion 1E4184.

Connecteur

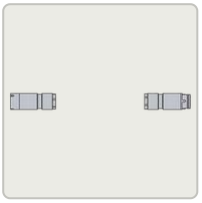

CODE

1E4184

Kit de connexion 24/48V.

Câble non inclus.
Diamètre maximal du câble 7,5mm.
A utiliser pour des longueurs supérieures à 3m.



CODE

1E2769

Boitier de connexion linéaire IP66IP68.
5 pôles, de section max 1,5mm².
Diamètre du câble de 7 à 12mm.

TARGETTI

CCIAA Firenze
Share Capital: € 500.000,00
VAT N. (IT): 01537660480
R.E.A: FI-275656

Targetti Sankey S.r.l.
Via Giuseppe Garibaldi, 82
50041 Calenzano (FI)
Italy

Tel : +39 055 37911
targetti.com
targetti@targetti.com

En raison de l'évolution technologique des composants électroniques, les données indiquées peuvent subir des mises à jour ; il faut donc demander confirmation à la commande.
Le flux lumineux et la puissance électrique présentent des tolérances de +/-10% par rapport à la valeur indiquée. tq +25°C (CIE 121).

Nous réservons le droit d'apporter des modifications techniques.